FENDT

ERSATZTEILDIENST

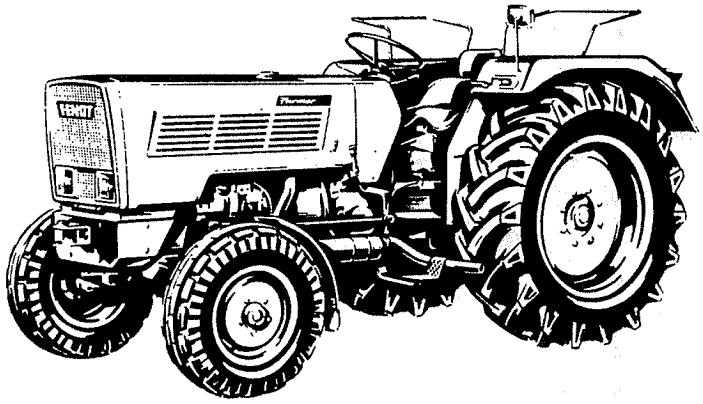

Farmer 102 S

BAUREIHE: FL 135

X. FENDT & CO.

MASCHINEN- UND SCHLEPPERFABRIK

MARKTOBERDORF/BAYERN

Ersatzteil- und Kundendienst: Telegramm-Adresse: Fendtdienst – Fernschreiber-Nr. 054-624 – Telefon: Marktoberdorf Nr. 771

ERSATZTEILLAGER für Norddeutschland in: Kassel-Bettenhausen, Königinhofstraße 78 – Telefon 0561/59098/99 – Fernschreiber 099645

6516

1760 Juni 1972 – FENDT-DRUCK, Marktoberdorf
Imprimé en Allemange

Nachdruck, auch auszugsweise, nicht gestattet

ANLEITUNG

Der Katalog FENDT – ERSATZTEILDIENST **" Farmer 102 S"** enthält sämtliche Baugruppen des Schleppers. Die jeweilige Baugruppe in Untergruppen zerlegt, finden Sie auf dem entsprechenden Registerblatt vor. Hinter jeder Untergruppe ist die Seitenzahl angegeben.

Erläuterung der Gruppen – Zeichen: 135 – Schlepper-Baureihe; 100 – Baugruppe (Getriebe); 010 – Untergruppe (Ausgleichgetriebe).

Die erste Zahlengruppe kennzeichnet somit die Schlepper-Baureihe, in dem das Teil zum ersten Mal verwendet wurde. Die zweite Zahlengruppe benennt die Baugruppe. Die dritte Zahlengruppe besagt die Untergruppe innerhalb einer Baugruppe und die letzte Zahlengruppe bezeichnet das Einzelteil innerhalb einer Untergruppe. Die einzelnen Zahlengruppen werden durch Punkte voneinander getrennt.

z. B.	135.	100.	010.	010	– Ausgleichgehäuse
	Baureihe F 135/01,21,31	Baugruppe: Getriebe	Untergruppe: Ausgleichgetriebe	Einzelteil: Ausgleichgehäuse	

Am Anfang der Zahlengruppe können auch Buchstaben stehen und zwar "F", "G" oder "H", die für die innerbetriebliche Abwicklung eine Bedeutung haben und bei Bestellungen von Ersatzteilen unbedingt anzugeben sind.

Sämtliche in den Schleppern verwendeten NORM-Teile sind durch X-Nummern angegeben. Die Abmessung sowie die DIN-Nr. finden Sie in der Spalte "Benennung".

Bei Bestellungen von Ersatzteilen bitten wir anzugeben:

1. **Fahrgestell-Nummer und Schleppertyp**
   (auf dem Fabrikschild eingeschlagen)
2. **Bezeichnung des Ersatzteiles** (siehe Spalte "Benennung").
3. **Ersatzteil-Nummer** (ist aus der Spalte "Teil-Nr." zu entnehmen)
4. **Gewünschte Versandart:** z.B. Post, Eilpost, Expreßgut, Luftpost, Luftfracht usw.
5. **Post- und Bahnstation, Entladehafen,** wenn nicht im Wohnort selbst, angeben.
6. **Bei Exportversand beachten:**
   Versandinstruktionen, gewünschte Deklaration für Verzollung, eventuell auch Fakturierungs-Wünsche bekanntgeben.
   Sehr wichtig: Angabe der Importlizenz.

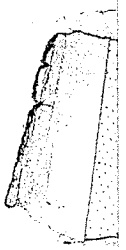

Die bildliche Darstellung ist für die aufgeführten Teile nicht verbindlich!

6518,1 Mai 72

LIEFERBEDINGUNGEN für Schlepper-Ersatzteile und Zubehör

I. Allgemeines

1. Nachstehende Bedingungen gelten für alle Angebote und Verkäufe von Schlepper-Ersatzteilen und Zubehör.
2. Abweichungen von den nachstehenden Bedingungen bedürfen in jedem einzelnen Falle unserer schriftlichen Genehmigung. Dies gilt insbesondere für mündliche, telefonische oder telegrafische Vereinbarungen sowie Abreden unserer Vertreter.
3. Einkaufsbedingungen der Käufer sind für uns unverbindlich, auch wenn wir diesen nicht ausdrücklich widersprechen.
4. Unsere Angebote sind stets freibleibend.
5. Die gelieferten Waren bleiben unser Eigentum bis zur vollständigen Bezahlung des Kaufpreises an uns. Dem Käufer aus etwaigen Weiterverkäufen zustehende Rechte gelten von vornherein als an uns abgetreten.
6. Erfüllungsort und Gerichtsstand für alle im Rahmen dieser Lieferbedingungen abzuwickelnde Geschäfte ist Marktoberdorf.

II. Preise

1. Die Preise verstehen sich rein netto Kasse ab Werk.
2. Wir behalten uns vor, im Falle von Erhöhungen der Gestehungskosten die am Tage der Lieferung geltenden Preise in Rechnung zu stellen.
3. Die Verpackung wird zu Selbstkosten berechnet und weder zurückgenommen noch vergütet.

III. Zahlungsbedingungen

1. Wenn nicht anders vereinbart, werden die Rechnungsbeträge bei Lieferung per Nachnahme erhoben. Sonst sind Rechnungen sofort nach Empfang ohne jeden Abzug zahlbar.

   Zahlungsanweisungen, Schecks und Wechsel werden nur nach jeweils vorher von uns einzuholender Genehmigung und nur zahlungshalber unter Abzug aller Einziehungskosten, Diskontspesen usw. angenommen; ihre Weiterbegebung und Prolongation gilt nicht als Annahme an Erfüllungs Statt.

   Bei Zahlungsverzug bleibt die Inrechnungstellung von Verzugszinsen und evtl. weiterer entstehender Kosten vorbehalten.

   Eine Rücknahme von Ersatzteilen kann nur bei neuen und unbeschädigten Stücken erfolgen. Vor Rücksendung ist in jedem Falle das schriftliche Einverständnis der [illegible] einzuholen. Die Rücksendung ist frachtfrei durchzuführen. Bei Nichtbeachtung dieser Vorschrift wird der Besteller mit den Rücksendungskosten belastet.

   Die Kosten für verweigerte Nachnahmesendungen gehen grundsätzlich zu Lasten des Bestellers.

IV. Lieferung

1. Lieferzeitangaben sind unverbindlich.
2. Alle Sendungen reisen auf Rechnung und Gefahr des Käufers.
3. Falls bei unbeschädigter Verpackung der Inhalt der Sendung mit den Angaben auf dem Lieferschein nicht übereinstimmen sollte, ist uns dies spätestens 8 Tage nach Eingang der Ware schriftlich anzuzeigen. Etwaige sonstige Beanstandungen sind innerhalb der gleichen Frist geltend zu machen. Verspätet eingehende Anzeigen oder Beanstandungen werden nicht berücksichtigt.

V. Gewährleistung

1. Für Ersatz- und Zubehörteile wird nur bestgeeignetes Material verwendet. Sollten trotzdem Teile ausnahmsweise infolge Materialfehler oder sonstiger mangelhafter Ausführung nachgewiesenermaßen unbrauchbar oder schadhaft sein, so werden diese von uns nach unserer Wahl kostenlos ersetzt oder instandgesetzt.
2. Die Gewährleistungsansprüche müssen innerhalb 4 Wochen nach Lieferung geltend gemacht werden. Verspätet erhobene Gewährleistungsansprüche werden nicht berücksichtigt.
3. Alle Lieferungen von Ersatzteilen und Zubehör erfolgen unter der auflösenden Bedingung, daß bei Verwendung eines solchen Ersatz- und Zubehörteiles zu Garantiezwecken an unseren Erzeugnissen der Liefervertrag bezüglich dieses Garantieteiles aufgehoben wird. Mit Eintritt dieser Bedingung, d.h. sobald der Händler ein Ersatz- oder Zubehörteil seinem Lager entnimmt, um es für Garantiezwecke zu verwenden, werden die Lieferverträge zwischen unserer Firma und dem Händler für diese Teile aufgehoben. In Einzelfällen, in denen das Herstellerwerk das Vorliegen einer Garantie verneint, gilt die auflösende Bedingung hinsichtlich der in diesem Einzelfall eingebauten Teile als von Anfang an nicht eingetreten.

VI. Reparaturen

Wir garantieren fachmännisch einwandfreie Instandsetzung für äußerlich erkennbare Schäden. Ausgeschlossen sind Gußteile und Stahlteile, die keine äußerlich sichtbaren bzw. erkennbaren Risse und Brüche oder durch Ermüdung des Materials hervorgerufene Fehler aufweisen.

Bei Garantieverlangen, auch für diese Teile, wird von uns ein Austausch auf Kosten des Auftraggebers durchgeführt.

SOTTOGRUPPO	GROUPE DE CONSTRUCTION	SUB-ASSEMBLY	UNTERGRUPPE	Bild - Seite Illustr.-Page Page illustree Pagina illustr.
Basamento motore, Cilindro	Bloc moteur, Cylindre	Crank case, Cylinder	Kurbelgehäuse, Zylinder	2
Flangia basamento motore, coperchio della distribuzione	Bride du bloc moteur, couvercle de distribution	Engine block flange, timing gear cover	Stimwanddeckel, Gehäuseflansch	8
Albero motore completo, biela con stantuffo	Vilebrequin, bielle avec piston	Crankshaft, conn.-rod and piston	Kurbelwelle, Pleuelstange und Kolben	12
Albero della distribuzione, valvole	Arbre à came, soupapes	Camshaft, valves	Nockenwelle, Ventilbetätigung	16
Pompa olio ingranaggi, radiatore per l' olio, filtro per l' olio di lubrificaz.	Pompe 'a huile, radiateur d' huile, micro - filtre 'a huile	Oil - pump, oil - cooler, lubrication oil fine filter	Ölzahnradpumpe, Ölkühler, Schmierölfeinstfilter	20
Testata cilindri, coperchio per testata cilindri	Culasse, couvercle de culasse	Cylinderhead, cylinder head cover	Zylinderkopf, Zylinderkopfhaube	24
Pompa d' iniezione con.regolatore, tubetto pressione nafta, iniettore	Pompe D' injection avec r'egulateur, tuyaux de pression 'a carburant, injection	Fuel injection-pump with governor, fuel-lines, injection-valves	Einspritzpumpe mit Regler, Kraftstoffdruckleitungen, Einspritzventil	28
Soffieria per raffreddamento aria, conduttore di raffreddamento aria	Turbines, conduites d'air de refroidissement	Air - blower, air - guide	Kühlluftgebläse, Kühlluftführung	34
Dispositivo regolazione giri, dirante pompa iniezione	Dispositif de r'eglage, arrêt du moteur	Governcr control linkage, turn - off, engine	Drehzahlverstellung, Motorabstellung	38
Serbatoio combustibile, filtro combustibile, tubazione forzate del carburante	R'eservoir, filtre et tuyaux	Fuel-tank, filter and fuel-lines	Kraftstoffbehälter, Kraftstoffilter und Kraftstoffleitungen	42
Tubo di aspira zione aria con filtro	Tube d' admission, filtre 'a air	Intake manifold with air-filter	Ansaugleitung mit Filter	48
Tubo die scarico	Echappement vers le haut et le bas	Exhaust to bottom and to top	Auspuff unten und oben	52
Dispositivo "Traktormeter"	Dispositif "Traktormeter"	Tractormeter installation	Traktormeteranlage	56

UNTERGRUPPEN – ÜBERSICHT

Untergruppe		Seite
GETRIEBE		
100.010	Ausgleichgetriebe Ausgleichsperre	39
100.030	Bremsanlage Handbremse	61
100.050	Verteiler–, Getriebe– u. Hinterachsgehäuse	19
100.070	Bremsanlage Fußbremse	61
100.080	Wechselgetriebe R 25 und R 100	25
100.090	Schaltung Schnellgangsperre	35
100.100	Kupplung Wendekupplung	3+11 3
100.130	Riementrieb mit Schnellverschluß	67
100.140	Motor-Wegzapfwelle	43
100.150	Achsgetriebe	57
100.160	Verteilergetriebe Turbokupplung	15
100.220	Motorzapfwelle 540/1000	51
100.300	Wendegetriebe	43
120.320	Vorderradantrieb	73
100.350	Zapfwellenbetätigung	43

Untergruppe		Seite
MOTOR		
200.010	Motorabstellung Gehäuseflansch	39 9
200.020	Drehzahlverstellung	39
200.060	Kraftstoffbehälter Kraftstoffilter Kraftstoffleitungen	43
200.090	Ansaugleitung mit Filter	49
200.100	Auspuff unten u. oben	53
200.160	Traktormeteranlage	57
200.210	Kurbelgehäuse, Zylinderlaufbuchse Stirnwanddeckel Ventilbetätigung Zylinderkopf, Zylinderkopfhaube	3 9 17 25
200.310	Kurbelwelle, Pleuelstange, Kolben Zahnradölpumpe, Schmierölfeinstfilter, Ölkühler	13 21
200.410	Nockenwelle	17
200.610	Kühlluftgebläse, Kühlluftführung	35
200.710	Einspritzpumpe mit Regler, Einspritzventil, Kraftstoffdruckleitungen	29
VORDERACHSE		
300.010	Vorderachsbock	3

Untergruppe		Seite
300.020	Achskörper starr u. gefedert Achskörper (Allrad)	7 11
300.030	Achsschenkel u. Naben	19
LENKUNG		
400.010	Lenkgetriebe Lenkgetriebe hydr.	3
400.020	Stoßstange vollst.	9
400.030	Spurstange vollst.	9
400.040	Lenkarme	9
400.060	Lenkungsdämpfer	9
FAHRZEUGAUFBAU		
500.020	Schlepperhaube	7
500.030	Fahrersitz	11
500.040	Werkzeugkasten mit Zubehör	3
500.050	Anhängevorrichtung vorn	8
500.060	Anhängevorrichtung hinten, verstellbar	21
500.100 510.100	Fußbleche	17
500.110	Zapfwellenschutz siehe Gruppe: Getriebe Seite 43	
500.120	Zugpendel	21

Fortsetzung siehe Rück-

ACHTUNG: Variations-Nummern z.B. 101.011 bis 109.019 wurden nicht aufgeführt!

Untergruppe		Seite
MÄHWERK		
600.010	Mähantrieb, Spannrolle, Mähantriebsverkleidung	35
	Doppelkurbel, Mähkurbelstange	41
600.020	Mähwerkschaltung	51
600.030	Mähwerkaufhängung	55+61
600.040	Mähbalken 5' und 6'	3+11
	Doppelmessermähbalken 5' und 6'	19+27
600.050	Mähbalkenverstellung	55+61
600.080	Geräteheber hydr.	67
600.130	Rohrleitungen	73
RÄDER UND BEREIFUNG		
700.010	Räder und Bereifung hinten	4
700.020	Räder und Bereigung vorn	3
700.030	Kotflügel vorn	17
700.040	Kotflügel hinten	11
700.070	Kotflügelsitz links	18
700.080	Kotflügelsitz rechts	18
ZUSATZGERÄTE		
800.020	Belastungsgewicht-Aufbau	3
800.040	Belastungsgewichte-Hinterräder	3
800.150	Reifenfüllanlage	7
800.200	Verdeckkabine	11
800.290	Rückspiegelanbau siehe Gruppe: Räder und Bereifung Seite 19	
800.330	Sicherheitsrahmen	
800.360	Warneinrichtung	
KRAFTHEBER HYDR.		
860.010	Pumpeneinbau	3
860.030	Regelhubwerk	7
860.050	Zusatzventileinbau	19
860.110 / 860.120	Hydr. Anschluß	17
860.130	Zusatzventileinbau	20
DREIPUNKTAUFHÄNGUNG		
870.020	Anhängeschiene	28
870.030	Hubstreben	23
870.040	Abstützung	25
870.050	Lenker oben	24
870.060	Lenker unten	25
870.070	Lagerung	26
870.110	Anschlußenden Gr. 2	26
870.120	Anschlußenden-Schnellkuppler	26
FRONTLADER		
840.050	Ventileinbau	3
890.010	Anbaurahmen	7
890.030	Ladeschwinge, Hubzylinder	8
890.050	Ventileinbau	3
ELEKTRISCHE AUSRÜSTUNG		
900.010	Lichtmaschinenanlage	3
900.020	Licht- und Signalanlage	15+19
900.030	Schaltbrett	9
900.040	Leitungen und Sicherungen	23
900.050	Batterieeinbau	11
900.060	Anlasseranlage	4
900.070	Anschluß für Anhängerbeleuchtung	29
900.080	Stopplichtanlage	29
900.090	Handlampe	29
900.110	Suchscheinwerfer	33
900.130	Zigarrenanzünder	29
940.010	Pumpeneinbau siehe bei Gruppe: Kraftheber hydr. Seite 3	
HYDR. ROHRLEITUNGEN		
950.010	Rohrleitungen für Kraftheber	3
950.020 / 950.140	Rohrleitungen für Kraftheber m. Doppelsteuerventil	5
950.100	Rohrleitungen für Kraftheber und Hydr. Lenkung mit Doppelsteuerventil	11
950.130	Rohrleitungen für Kraftheber u. Hydr. Lenkung	9

ACHTUNG: Variations-Nummern z.B. 101.011 bis 109.019 wurden nicht aufgeführt !

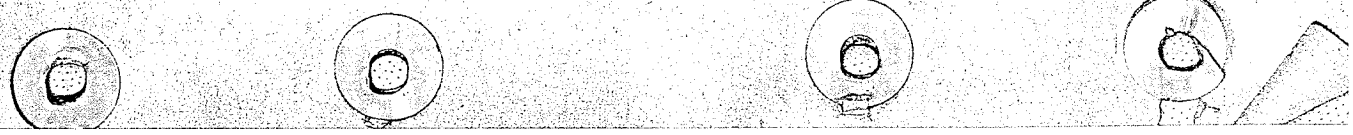

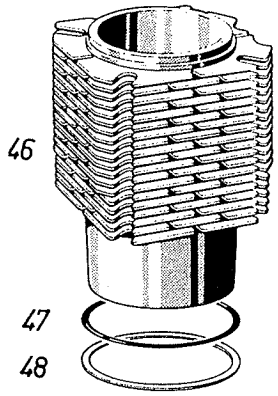
46
47
48

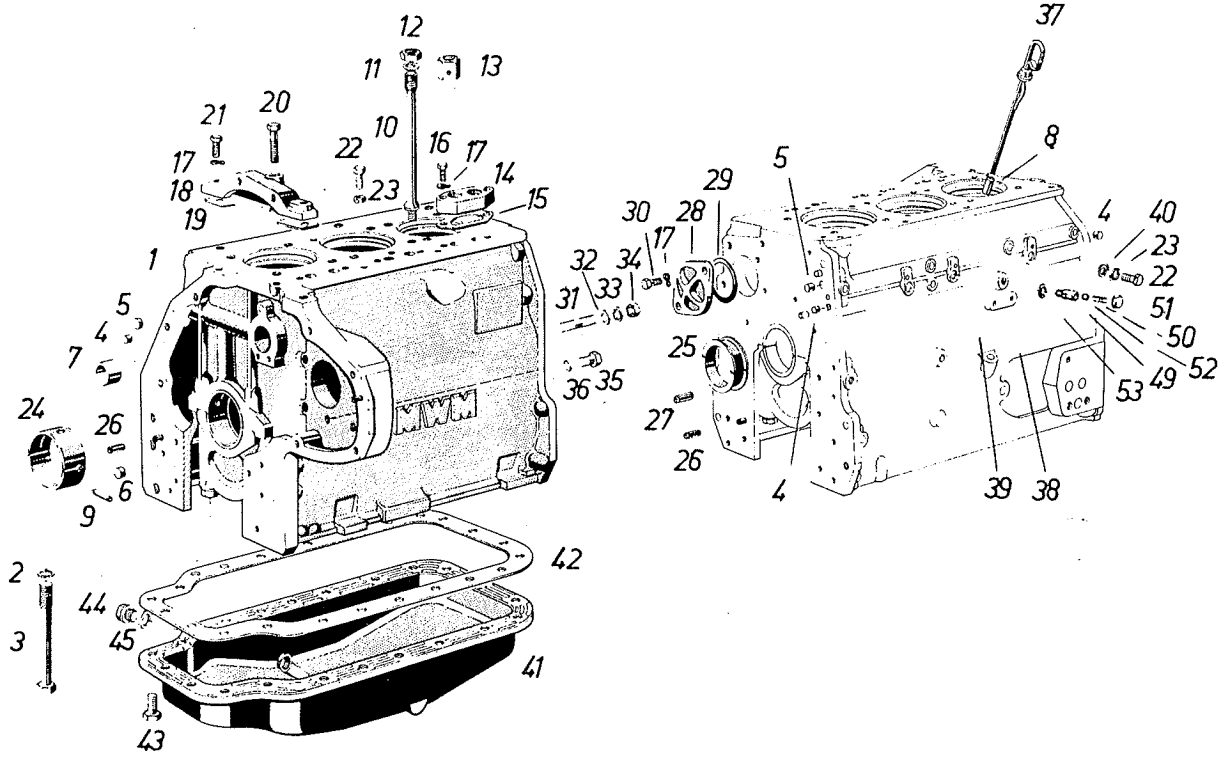
12
11
13
21
20
10
22
16
17
17
18
23
14
15
19
1
5
4
7
6
9
24
26
2
3
44
45
43
42
41
37
8
5
29
30
28
17
32
34
31
33
36
35
25
27
26
4
4
40
23
22
51
50
52
49
53
39
38

Bild Nr Ref. No Figure No. Figura No.	Benennung Description Désignation Denominazione	Ersatzteil - Nr. Part No. Pièce de rechange No. Pezzo di ricambio No.	Anzahl Qty. used No. des pièces No. dei pezzi FL 135/01	FLA 135/21	FL 135/31	Eingebaut in Fahrgestell Nr. von bis Used in Chassis No. from to Installé dans chassis No. de à Montata nel telaio No. dal al	Als Ersatz ist zu liefern Substitute à fournir en échange in sostituzione è da fornire	Bemerkungen Remarks Notices Notazione
1–9	Kurbelgehäuse kpl.	F 135.201.210.010	1	1	1			
2	Scheibe	F 112.200.210.100	8	8	8			
3	Sechskantschraube	F 139.207.210.390	8	8	8			
4	Stopfen 10 Ø	F 140.200.210.210	9	9	9			
5	" 14 Ø	F 140.200.210.220	3	3	3			
6	" 16 Ø	F 139.207.210.270	2	2	2			
7	Lagerbuchse	F 180.200.210.100	1	1	1			
8	Rohr zum Ölmesstab	F 135.201.210.020	1	1	1			
9	Spannhülse 4x8 DIN 1481	X 500 614 946	4	4	4			
10	Zuganker	F 230.200.210.030	12	12	12			
11	Scheibe	F 017.200.210.030	12	12	12			
12	Sechskantmutter M 12 DIN 934	X 428 203 241	10	10	10			
13	"	F 131.208.210.010	3	3	3			
14	Deckel	F 230.200.210.060	3	3	3			
15	Formdichtung	F 230.200.210.070	3	3	3			
16	Sechskantschraube M8x30 DIN 933	X 487 528 141	6	6	6			
17	Federscheibe B8 DIN 137	X 521 403 947	9	9	9			
18	Winkeldeckel	F 120.203.210.020	1	1	1			
19	Formdichtung	F 120.203.210.030	1	1	1			
20	Sechskantschraube M8x45 DIN 933	X 487 528 405	1	1	1			
21	" M 8x25 DIN 933	X 487 527 941	2	2	2			
22	" M8x16 DIN 933	X 487 526 841	6	6	6			
23	Federring 8 DIN 128	X 520 703 947	6	6	6			
24	Hauptlagerschale vollst. 65 Ø	F 139.207.210.070	3	3	3			Normal
	" " 64,75 Ø	F 139.207.210.310	3	3	3			Rep.–Stufe 1
	" " 64,5 Ø	F 139.207.210.320	3	3	3			Rep.–Stufe 2
	" " 64,25 Ø	F 139.207.210.330	3	3	3			Rep.–Stufe 3
	" 64 Ø	F 139.207.210.340	3	3	3			Rep.–Stufe 4

MOTOR : Kurbelgehäuse, Zylinder

Bild Nr Ref.No Figure No. Figura No.	Benennung Description Désignation Denominazione	Ersatzteil - Nr. Part No. Pièce de rechange No. Pezzo di ricambio No.	Anzahl Qty.used Nades pièces No.dei pezzi FL 135/01	FLA 135/21	FL 135/31	Eingebaut in Fahrgestell Nr. von bis Used in Chassis No. from to Installé dans chassis No. de à Montata nel telaio No. dal al	Als Ersatz ist zu liefern Substitute à fournir en échange in sostituzione è da fornire	Bemerkungen Remarks Notices Notazione
25	Passlagerschale vollst. 65 Ø	F 139.207.210.080	1	1	1			Normal
	" " 64,75 Ø	F 139.207.210.350	1	1	1			Rep.-Stufe 1
	" " 64,5 Ø	F 139.207.210.360	1	1	1			Rep.-Stufe 2
	" " 64,25 Ø	F 139.207.210.370	1	1	1			Rep.-Stufe 3
	" " 64 Ø	F 139.207.210.380	1	1	1			Rep.-Stufe 4
26	Zylinderstift 8m6x18 DIN 7	X 505 544 817	4	4	4			
27	" 10m8x20 DIN 7	X 505 551 217	2	2	2			
28	Deckel	F 139.207.210.280	1	1	1			
29	O-Ring 42,2-3/769	X 548 913 666	1	1	1			
30	Sechskantschraube M8x20 DIN 933	X 487 527 741	2	2	2			
31	Stiftschraube M10x35 DIN 939	X 489 131 805	4	4	4			
32	Scheibe 10,5 DIN 125	X 450 007 508	4	4	4			
33	Zahnscheibe A10,5 DIN 6797	X 522 004 646	4	4	4			
34	Sechskantmutter M10 DIN 934	X 428 202 841	4	4	4			
35	Sechskantschraube M8x10 DIN 933	X 487 527 341	1	1	1			
36	Dichtring A8x14 DIN 7603 Cu	X 540 002 278	1	1	1			
37	Ölmeßstab	F 135.201.210.030	1	1	1			
o.B.	Rundschnurring 6-2/761	X 557 010 669	1	1	1			zu Pos. 37
38	Düse	F 230.200.210.100	3	3	3			
39	Rundschnurring 14-3/761	X 557 039 269	3	3	3			
40	Scheibe	F 230.200.210.110	3	3	3			
41	Ölwanne	F 135.201.210.040	1	1	1			
42	Formdichtung	F 139.207.210.060	1	1	1			
43	Sechskantschraube M8x18Z DIN 933	X 487 927 605	21	21	21			
44	Verschlusschraube R½"x14 DIN 910	X 484 412 600	1	1	1			
45	Dichtring B21x27x2 (DIN 7603)	X 541 706 478	1	1	1			
46	Zylinder	F 120.203.210.110	3	3	3			
47	Rundschnurring 105-4/Silicon	X 557 ~~187~~ 486	3	3	3		X 543 987 486	

*a = Aufbrauch; *z = zusammenlegen

Bild Nr. Ref. No. Figure No. Figura No.	Benennung / Description / Désignation / Denominazione	Ersatzteil - Nr. / Part No. / Pièce de rechange No. / Pezzo di ricambio No.	Anzahl Qty. used / Nombre pièces / No. dei pezzi FL 135/01	FLA 135/21	FL 135/31	Eingebaut in Fahrgestell Nr. von bis / Used in Chassis No. from to / Installé dans chassis No. de à / Montato nel telaio No. dal al	Als Ersatz ist zu liefern / Substitute / à fournir en échange / in sostituzione è da fornire	Bemerkungen / Remarks / Notices / Notazione
1	Stirnwanddeckel	F 135.201.210.050	1	1	1			
3	Wellendichtring 78x100x13/10 B1 SLR	X 550 149 501	1	1	1			
5	Gehäuse für Entlüftung	F 139.200.210.350	1	1	1			
6	Rundschnurring 32-4/761	X 557 091 266	2	2	2			
7	Gewindestift	F 139.200.210.330	1	1	1			
8	Abdeckblech	F 139.200.210.310	1	1	1			
9	Sechskantmutter M 6 DIN 934	X 428.202.239	2	2	2			
10	Verschlusschraube	F 022.200.210.140	1	1	1			
11	Sechskantschraube M 8x25 DIN 933	X 487 527 941	10	10	10			
12	" M 8x45 DIN 931	X 486 528 405	7	7	7			
12a	" M 8x35 DIN 933	X 487 528 205	1	1	1			
12b	" M 8x10 DIN 933	X 487 527 341	1	1	1			
12c	Dichtring A 8x14 DIN 7603-Cu	X 540 002 278	1	1	1			
13	Sechskantschraube M 8x70 DIN 931	X 486 529 005	5	5	5			
14	Formdichtung	016.861.011.020	1	1	1			siehe auch bei Kraftheber hydr. — Pumpeneinbau
16	Federring 8 DIN 128	X 520 703 947	16	16	16			
18	Formdichtung	F 180.200.210.180	1	1	1			
19+20	Stirnwanddeckel	F 180.200.210.150	1	1	1			
20	Wellendichtring 110x130x13/12 B1 SLL	X 550 175 501	1	1	1			
21	Formdichtung	F 180.200.210.160	1	1	1			
26	Federscheibe B 8 DIN 137	X 521 403 947	12	12	12			
28	Schlauch 20x2x235 mm lg.	Y 591 208 387	1	1	1			
30	Schlauchklemme 501 007	X 458 651 200	1	1	1			
45	Gehäuseflansch	268.200.010.012	1	1	1			
46	Sechskantschraube M 10x28 DIN 933-10,9	X 487 531 606	10	10	10			
47	" M 10x75 DIN 931-10.9	X 486 532 606	2	2	2			
48	Federring 10 DIN 128	X 520 704 447	2	2	2			
49	Sechskantschraube M 12x28 DIN 933 10,9	X 487 535 506	4	4	4			

MOTOR : Stirnwanddeckel, Gehäuseflansch

Bild Nr Ref. No Figure No. Figura No.	Benennung Description Désignation Denominazione	Ersatzteil - Nr. Part No. Pièce de rechange No. Pezzo di ricambio No.	Anzahl Qty. used No. des pièces No. dei pezzi FL 135/01	FLA 135/21	FL 135/31	Eingebaut in Fahrgestell Nr. von / bis Used in Chassis No. from / to Installé dans chassis No. de / à Montata nel telaio No. dal / al	Als Ersatz ist zu liefern Substitute à fournir en échange in sostituzione è da fornire	Bemerkungen Remarks Notices Notazione
52	Streifen	F 120.203.210.080	1	1	1			
53	Federring 12 DIN 128	X 520 705 047	4	4	4			
55	Deckel	siehe bei Pumpeneinbau						
56	Federscheibe B 10 DIN 137	X 521 404 447	10	10	10			
o.B.	Verschlusstopfen GPN 300 F 182	X 499 508 295	2	2	2			zu Pos. 45; entfallen bei Frontlader
o.B.	Schraubstopfen AM 18 GPN 700	X 499 803 700	6	6	6			zu Pos.45; 2 Stck. entfallen bei Frontlader
o.B.	" AM 14 GPN 700	X 499 803 100	3	3	3			zu Pos.45

*a = Aufbrauch; *z = zusammenlegen

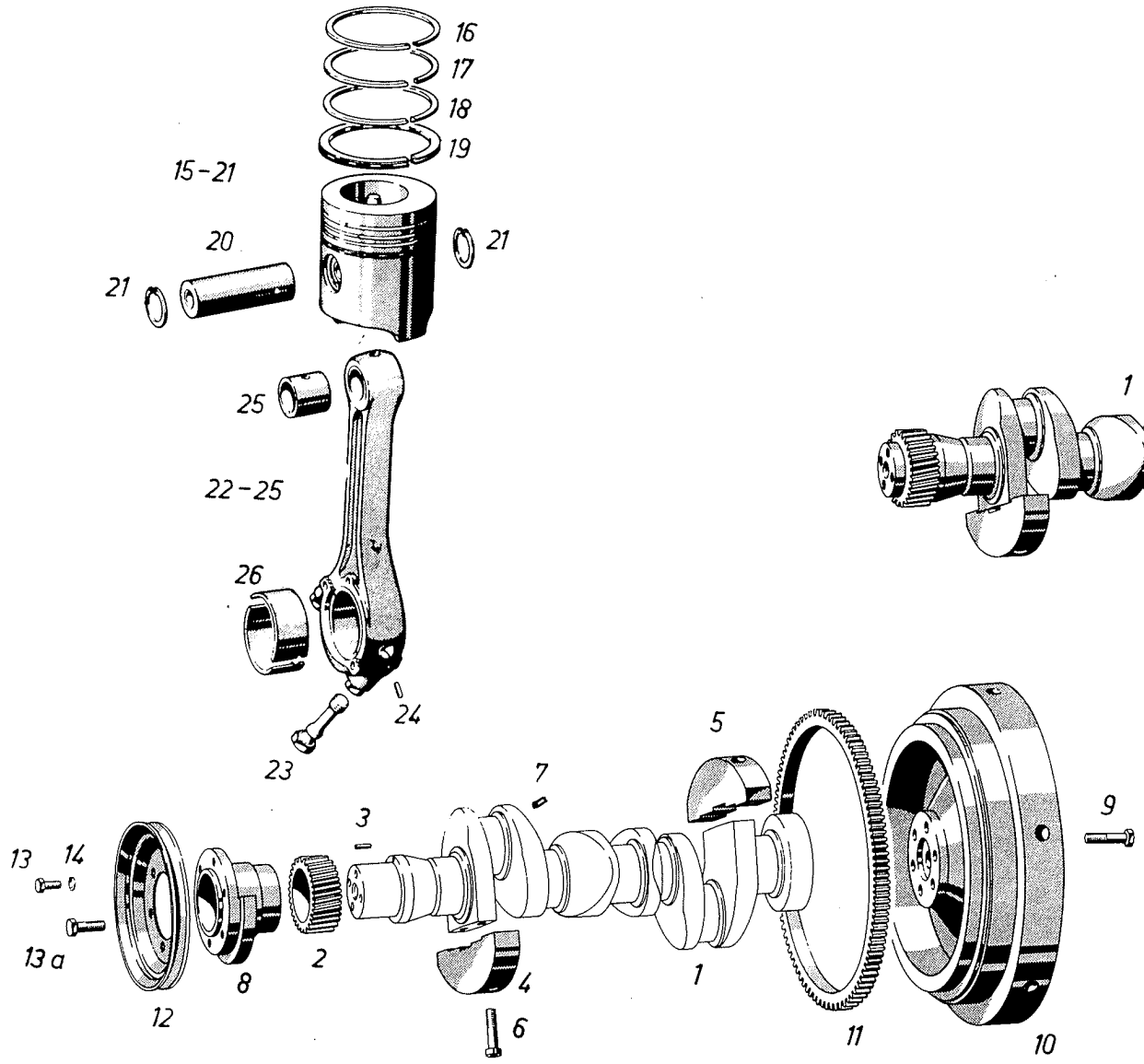
16
17
18
19
15-21
20
21
21
25
22-25
26
24
23
1
5
7
3
9
13
14
13a
2
8
12
4
6
1
11
10

8517a,* Mai 72

Bild Nr Ref.No Figure No. Figura No.	Benennung Description Désignation Denominazione	Ersatzteil - Nr. Part No. Pièce de rechange No. Pezzo di ricambio No.	Anzahl Qty.used Nades pièces No.dei pezzi FL 135/01	FLA 135/21	FL 135/31	Eingebaut in Fahrgestell Nr. von bis Used in Chassis No. from to Installé dans chassis No. de à Montato nel telaio No. dal al	Als Ersatz ist zu liefern Substitute à fournir en échange in sostituzione è da fornire	Bemerkungen Remarks Notices Notazione
1-6	Kurbelwelle vollst.	F 135.201.310.010	1	1	1			
2	Stirnzahnrad	F 180.200.310.060	1	1	1			
3	Spannhülse 4x14 DIN 1481	X 500 615 246	1	1	1			
4	Gegengewicht	F 120.203.310.020	1	1	1			
5	"	F 120.203.310.030	1	1	1			
6	Zylinderschraube M 14x65 DIN 912- 10.9	X 485 024 806	4	4	4			
7	Stopfen	F 140.200.210.200	3	3	3			
8	Nabe	F 139.207.310.390	1	1	1			
9	Sechskantschraube M 12x1,5x65 DIN 960–10.9	X 490 309 206	6	6	6			
10+11	Schwungrad	F 268.200.310.010	1	1				
	"	F 135.202.310.010			1			
11	Zahnkranz	F 180.200.310.080	1	1	1			siehe auch bei Elektrik Anlasseranlage
12	Keilriemenscheibe	F 135.201.310.020	1	1	1			
13	Zylinderschraube M10x16 DIN 912-8.8	X 485 012 605	6	6	6			
13a	Sechskantschraube M 12x1,5x35 DIN 961–10.9	X 491 208 606	4	4	4			
14	Federring 10 DIN 128	X 520 704 447	6	6	6			
15-21	Kolben vollst.	F 120.203.310.050	3	3	3			
16	Trapezring Nute 1	F 150.204.310.030	3	3	3			
17	Minutenring Nute 2	F 268.200.310.020	3	3	3			
18	Nasenring Nute 3	F 024.200.410.400	3	3	3			
19	Gleichfasenring Nute 4	F 135.201.310.030	3	3	3			
20	Kolbenbolzen	wird einzeln nicht geliefert						
21	Sicherungsring 32x1,2 DIN 472	X 530 103 546	6	6	6			
22-25	Pleuelstange	F 180.200.310.100	3	3	3			
23	Pleuelschraube	F 139.207.310.420	6	6	6			
24	Spannhülse 4x16 DIN 1481	X 500 615 346	3	3	3			
25	Pleuelbuchse	F 139.200.310.140	3	3	3			
26	Pleuellagerschale 2-teilig 58Ø	F 139.200.310.150	3	3	3			Normal

MOTOR: Kurbelwelle, Pleuelstange, Kolben

Bild Nr Ref. No Figure No. Figura No.	Benennung Description Désignation Denominazione	Ersatzteil - Nr. Part No. Pièce de rechange No. Pezzo di ricambio No.	Anzahl Qty. used Nades pièces No. dei pezzi FL 135/01	FLA 135/21	FL 135/31	Eingebaut in Fahrgestell Nr. von bis Used in Chassis No. from to Installé dans chassis No. de à Montato nel telaio No. dal al	Als Ersatz ist zu liefern Substitute à fournir en échange in sostituzione è da fornire	Bemerkungen Remarks Notices Notazione
26	Pleuellagerschale 2-teilig 57,75 Ø	F 139.200.310.160	3	3	3			Rep.-Stufe 1
	" " 57,50 Ø	F 139.200.310.170	3	3	3			Rep.-Stufe 2
	" " 57,25 Ø	F 139.200.310.180	3	3	3			Rep.-Stufe 3
	" " 57,00 Ø	F 139.200.310.190	3	3	3			Rep.-Stufe 4

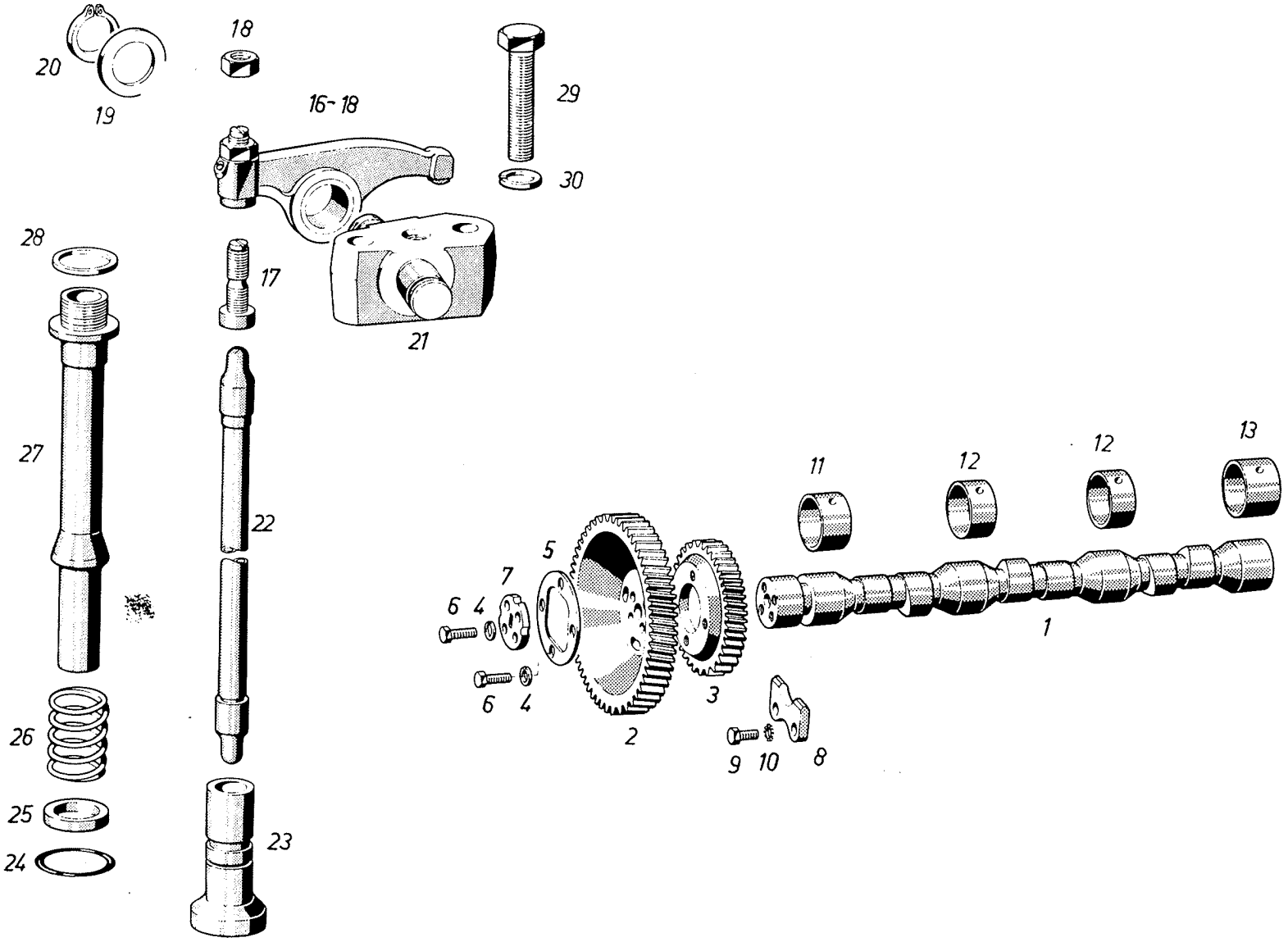

6517a,8 Mai 72

Bild Nr Ref. No Figure No. Figura No.	Benennung Description Désignation Denominazione	Ersatzteil - Nr. Part No. Pièce de rechange No. Pezzo di ricambio No.	Anzahl Qty. used No. des pièces No. dei pezzi FL 135/01	FLA 135/21	FL 135/31	Eingebaut in Fahrgestell Nr. von bis Used in Chassis No. from to Installé dans chassis No. de à Montato nel telaio No. dal al	Als Ersatz ist zu liefern Substitute à fournir en échange in sostituzione è da fornire	Bemerkungen Remarks Notices Notazione
1	Nockenwelle	F 230.200.410.030	1	1	1			
2	Stirnzahnrad	F 180.200.410.030	1	1	1			
3	*	F 139.207.410.030	1	1	1			
4	Federring 8 DIN 128	X 520 703 947	8	8	8			
5	Ring	F 139.200.710.050	1	1	1			
6	Sechskantschraube M 8x25 DIN 933-10.9	X 487 527 906	8	8	8			
7	Rundflansch	F 139.207.160.050	1	1	1			
8	Segment	F 139.207.410.041	1	1	1			
9	Sechskantschraube M 8x20 DIN 933	X 487 527 741	2	2	2			
10	Zahnscheibe A 8,4 DIN 6797	X 522 004 145	2	2	2			
11	Buchse	F 120.203.410.020	1	1	1			
12	*	F 120.203.410.030	2	2	2			
13	*	F 120.203.410.040	1	1	1			
16–18	Kipphebel	F 138.204.210.010	6	6	6			
17	Einstellschraube	F 150.204.210.100	6	6	6			
18	Sechskantmutter M 8 DIN 934-10	X 428 202 441	6	6	6			
19	Scheibe	F 017.200.410.180	6	6	6			
20	Sicherungsring 16x1 DIN 471	X 530 001 546	6	6	6			
21	Kipphebelbock	F 139.200.210.560	3	3	3			
22	Stosstange	F 120.203.410.050	6	6	6			
23	Pilzstössel	F 238.200.210.090	6	6	6			
24	Rundschnurring	F 024.200.410.170	6	6	6			
25	Ring	F 112.200.410.930	6	6	6			
26	Druckfeder	F 024.200.410.160	6	6	6			
27	Stosstangenverkleidung	F 230.200.210.230	6	6	6			
28	Dichtring C 18x24 DIN 7603 Cu-Asb.	X 540 105 679	6	6	6			
29	Sechskantschraube M 10x45 DIN 931	X 486 532 005	6	6	6			
30	Federring 10 DIN 128	X 520 704 447	6	6	6			

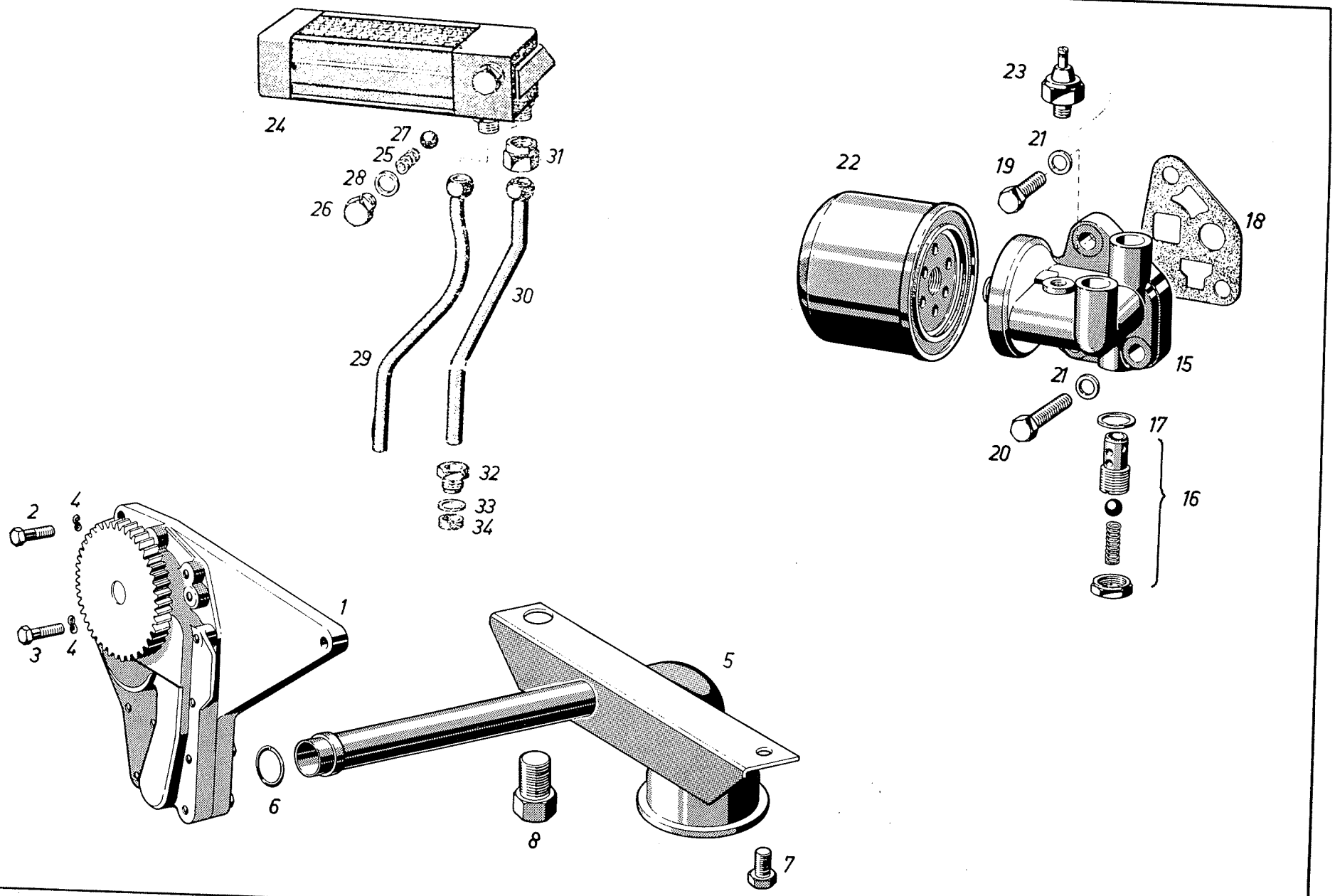
24
27
25
28
26
31
30
29
32
33
34
23
21
22
19
18
15
21
20
17
16
2
4
3
4
1
6
5
8
7

Bild Nr Ref. No Figure No. Figura No.	Benennung Description Désignation Denominazione	Ersatzteil - Nr. Part No. Pièce de rechange No. Pezzo di ricambio No.	Anzahl Qty. used Nades pièces No. dei pezzi FL 135/01	FLA 135/21	FL 135/31	Eingebaut in Fahrgestell Nr. von bis Used in Chassis No. from to Installé dans chassis No. de à Montata nel telaio No. dal al	Als Ersatz ist zu liefern Substitute à fournir en échange in sostituzione è da fornire	Bemerkungen Remarks Notices Notazione
1	Ölzahnradpumpe mont.	F 180.200.310.110	1	1	1			
2	Sechskantschraube M 8x25 DIN 933	X 487 527 941	2	2	2			
3	" M 8x35 DIN 933	X 487 528 205	1	1	1			
4	Federscheibe B 8 DIN 137	X 521 403 947	3	3	3			
5	Schmierölsaugleitung	F 135.201.310.040	1	1	1			
6	Rundschnurring 20-4/511	X 557 061 266	1	1	1			
7	Sechskantschraube M8x16 DIN 933	X 487 526 841	1	1	1			
8	Sechskantschraube	F 258.201.310.050	1	1	1			
15+16	Filterkopf kpl.	F 131.208.310.010	1	1	1			
16	Ventil kpl.	F 139.207.310.480	1	1	1			
17	Dichtring A 18x22 DIN 7603-Cu	X 540 005 478	1	1	1			
18	Formdichtung	F 139.207.310.470	1	1	1			
19	Sechskantschraube M 10x28 DIN 933	X 487 531 605	1	1	1			
20	" M 10x40 DIN 933	X 487 531 941	2	2	2			
21	Federscheibe B 10 DIN 137	X 521 404 447	3	3	3			
22	Wechselfilter	F 139.215.310.010	1	1	1			
23	Öldruckschalter	F 020.200.110.010	1	1	1			
24–28	Ölkühler	F 230.200.310.150	1	1	1			
25	Feder	F 230.200.310.200	1	1	1			
26	Verschlusschraube	F 230.200.310.210	1	1	1			
27	Kugel 12,7 Ø III DIN 5401	X 624 208 200	1	1	1			
28	Dichtring A 16x20 DIN 7603-Cu	X 540 004 678	1	1	1			
29	Druckleitung	F 120.203.310.110	1	1	1			
30	"	F 120.203.310.120	1	1	1			
31	Überwurfmutter	F 231.201.310.170	2	2	2			
32	Schraubstück	F 231.201.310.180	2	2	2			
33	Scheibe	F 231.201.310.190	2	2	2			
34	Dichtring	F 231.201.310.200	2	2	2			

*a = Aufbrauch; *z = zusammenlegen

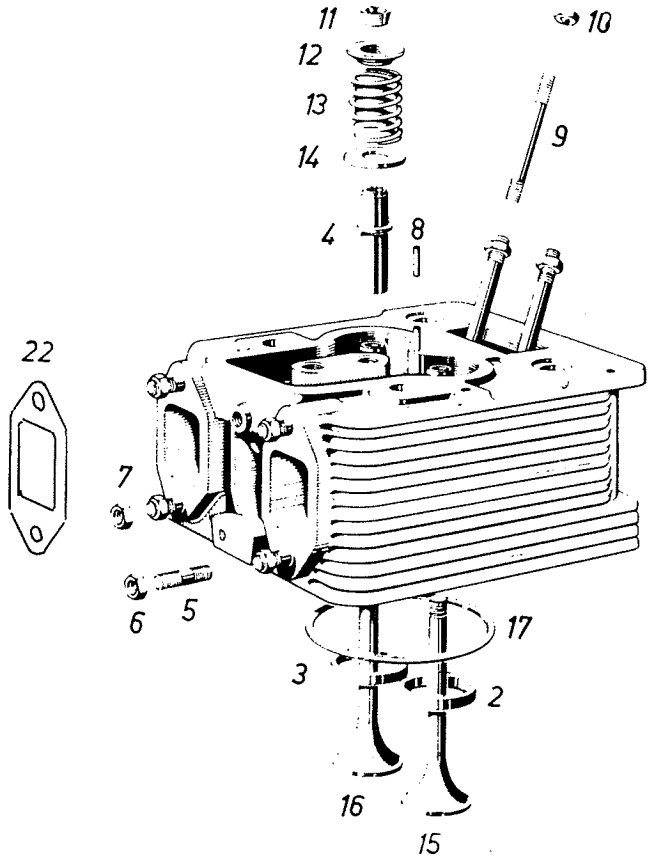
11
10
12
13
9
14
4
8
22
7
6
5
17
3
2
16
15

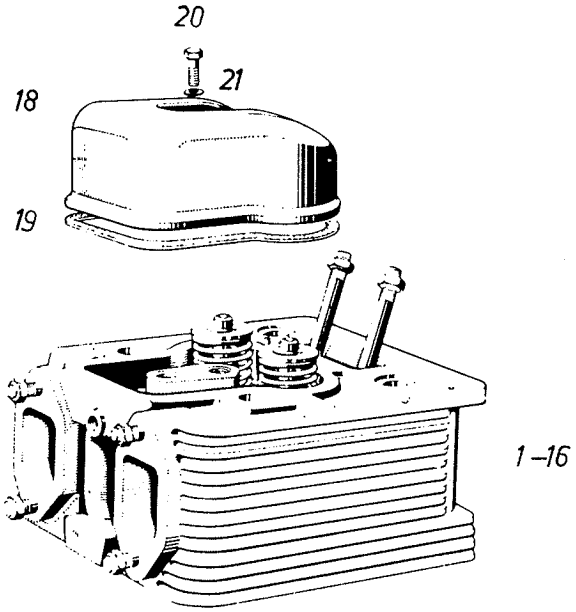
20
21
18
19
1–16

Bild Nr. Ref. No. Figure No. Figura No.	Benennung Description Désignation Denominazione	Ersatzteil - Nr. Part No. Pièce de rechange No. Pezzo di ricambio No.	Anzahl Qty. used No. des pièces No. dei pezzi FL 135/01	FLA 135/21	FL 135/31	Eingebaut in Fahrgestell Nr. von bis Used in Chassis No. from to Installé dans châssis No. de à Montato nel telaio No. dal al	Als Ersatz ist zu liefern Substitute à fournir en échange in sostituzione è da fornire	Bemerkungen Remarks Notices Notazione
1–16	Zylinderkopf vollst.	F 231.201.210.030	3	3	3			
1–10	Zylinderkopf	F 231.201.210.040	3	3	3			
2	Ventilsitzring Auslass	F 250.200.210.260	3	3	3			
3	" Einlass	F 250.200.210.270	3	3	3			
4	Ventilführung	F 139.207.210.230	6	6	6			
5	Stiftschraube M 10x20 DIN 835	X 482 921 305	12	12	12			
6	Sechskantmutter M 10 DIN 70615-Ms	X 434 402 880	6	6	6			
7	" M 10 DIN 70615-8	X 434 402 803	6	6	6			
8	Spannhülse 3x14 DIN 1481	X 500 609 546	3	3	3			
9	Stiftschraube M 8x55 K DIN 835	X 482 917 303	6	6	6			
10	Sechskantmutter M 8 DIN 934–10	X 428 202 441	6	6	6			
11	Ventilkegelstück geteilt	F 139.207.210.500	6	6	6			besteht aus 2 Hälften
12	Federteller	F 139.207.210.510	6	6	6			
13	Druckfeder	F 139.207.210.180	6	6	6			
14	Scheibe	F 139.200.210.520	6	6	6			
15	Auslassventilkegel	F 238.200.210.030	3	3	3			
16	Einlassventilkegel	F 238.200.210.040	3	3	3			
17	Dichtring	F 230.200.210.210	3	3	3			
18	Zylinderkopfhaube	F 238.200.210.070	3	3	3			
19	Formdichtung	F 238.200.210.060	3	3	3			
20	Sechskantschraube M 10x40 DIN 933	X 487 531 941	3	3	3			
21	Dichtring A 10x16 DIN 7603–Cu	X 540 003 078	3	3	3			
22	Formdichtung	F 024.200.210.460	6	6	6		F184230090070	
o.B.	Gewindestopfen	F 238.201.010.010	3	3	3			entfällt bei Vorglühanlage
o.B.	Stabglühkerze	F 238.900.020.130	3	3	3			bei Vorglühanlage

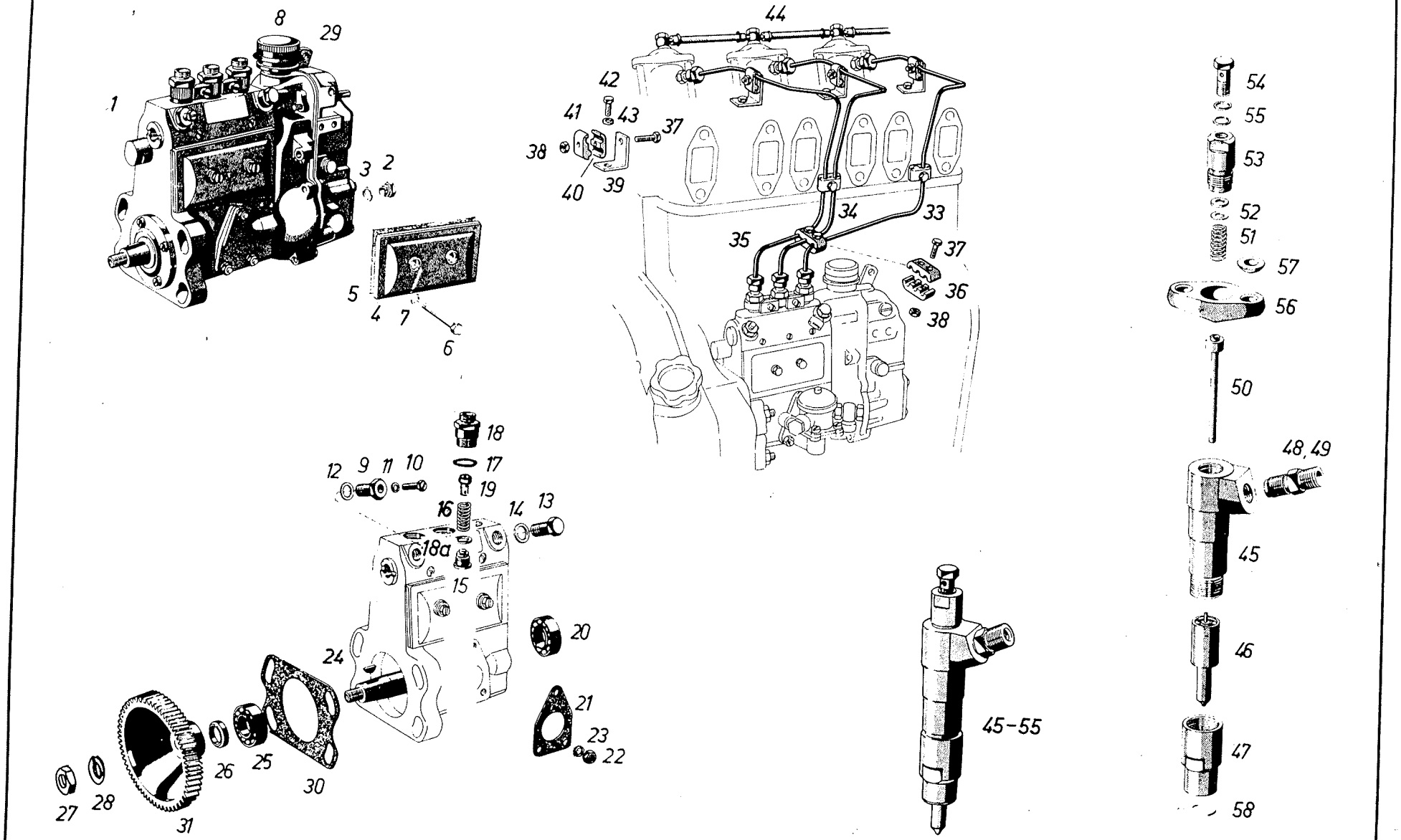
8
29
1
3
2
5
4
7
6
44
42
41
43
37
38
40
39
34
33
35
37
36
38
54
55
53
52
51
57
56
50
48, 49
45
46
47
58
18
12
9
11
10
17
19
16
14
13
18a
15
20
24
21
23
22
26
25
30
27
28
31
45–55

Bild Nr. Ref.No. Figure No. Figura No.	Benennung Description Désignation Denominazione	Ersatzteil - Nr. Part No. Pièce de rechange No. Pezzo di ricambio No.	Anzahl Qty.used Nodes pièces No.dei pezzi FL 135/01	FLA 135/21	FL 135/31	Eingebaut in Fahrgestell Nr. von bis Used in Chassis No. from to Installé dans chassis No. de à Montata nel telaio No. dal al	Als Ersatz ist zu liefern Substitute à fournir en échange in sostituzione è da fornire	Bemerkungen Remarks Notices Notazione
1–29	Einspritzpumpe vollst. mit Regler	F 135.201.710.010	1	1	1			
2	Verschlusschraube	F 231.201.710.030	1	1	1			
3	Dichtring A 10x14 DIN 7603-Cu	X 540 002 878	1	1	1			
4	Verschlussdeckel	F 131.210.710.030	1	1	1			
5	Dichtplatte	F 131.210.710.040	1	1	1			
6	Sechskantschraube	F 131.210.710.050	2	2	2			
7	Dichtring	F 131.210.710.060	2	2	2			
o.B.	Tellerscheibe	F 131.210.710.070	2	2	2			
8	Luftfilter	F 139.200.710.290	1	1	1			
9	Gewindebuchse	F 139.207.710.200	1	1	1			
10	Entlüftungsschraube	F 040.200.060.270	1	1	1			
11	Dichtring A 6x10 DIN 7603–Cu	X 540 001 078	1	1	1			
12	" A 16x20 DIN 7603–Cu	X 540 004 678	2	2	2			
13	Hohlschraube A 8 DIN 7623	X 494 606 004	1	1	1			
14	Dichtring A 14x18 DIN 7603–Cu	X 540 004 078	2	2	2			
15	Druckventil	F 184.200.710.020	3	3	3			
16	Feder	F 139.200.710.080	3	3	3			
17	Dichtring	F 184.200.710.050	3	3	3			
18	Rohranschluss	F 184.200.710.040	3	3	3			
18a	Dichtring	F 184.200.710.030	3	3	3			
19	Füllstück	F 184.200.710.060	3	3	3			
20	Schulterlager L 17a DIN 615	X 605 298 500	1	1	1			
21	Formdichtung	F 150.204.710.040	1	1	1			
22	Sechskantmutter M 6 DIN 934	X 428 202 239	3	3	3			
23	Federscheibe B 6 DIN 137	X 521 403 047	3	3	3			
24	Scheibenfeder 3x6,5 DIN 6888	X 455 404 219	1	1	1			
25	Rillenkugellager 6203 C3 EL DIN 625	X 605 510 312	1	1	1			
26	Wellendichtring	F 139.200.710.300	1	1	1			

*a = Aufbrauch; *z = zusammenlegen

[illegible] Einspritzpumpe mit Regler, Kraftstoffdruckleitungen, Einspritzventil

Bild Nr. Ref. No. Figure No. Figura No.	Benennung / Description / Désignation / Denominazione	Ersatzteil - Nr. / Part No. / Pièce de rechange No. / Pezzo di ricambio No.	Anzahl Qty. used No. des pièces No. dei pezzi FL 135/01	FLA 135/21	FL 135/31	Eingebaut in Fahrgestell Nr. von / Used in Chassis No. from / Installé dans chassis No. de / Montata nel telaio No. dal	bis / to / à / al	Als Ersatz ist zu liefern / Substitute / à fournir en échange / in sostituzione è da fornire	Bemerkungen / Remarks / Notices / Notazione
27	Sechskantmutter M 12 DIN 934	X 428 203 241	1	1	1				
28	Federring 12 DIN 128	X 520 705 047	1	1	1				
29	Regulierhebel	F 139.200.710.230	1	1	1				
30	Formdichtung	F 139.200.710.020	1	1	1				
31	Stirnzahnrad	F 231.201.710.020	1	1	1				
33	Kraftstoffdruckleitung zu Zyl. 1	F 165.200.710.070	1	1	1				
34	" zu Zyl. 2	F 165.200.710.080	1	1	1				
35	" zu Zyl. 3	F 165.200.710.090	1	1	1				
36	Rohrschellenhälfte	F 139.200.710.130	2	2	2				
37	Sechskantschraube M 6x25 DIN 933	X 487 520 905	7	7	7				
38	Sechskantmutter M 6 DIN 934	X 428 202 239	5	5	5				
39	Winkelblech	F 139.207.710.150	3	3	3				
40	Rohrschellenhälfte	F 140.200.710.410	6	6	6				
41	"	F 139.207.710.070	4	4	4				
42	Sechskantschraube M 6x12 DIN 933	X 487 520 441	3	3	3				
43	Federscheibe B 6 DIN 137	X 521 403 047	10	10	10				
44	Leckölleitung	siehe bei Kraftstoffbehälter							
45–55	Einspritzventil	F 131.204.710.170	3	3	3				
45	Düsenhalter	– kein Ersatzteil –							
46	Mehrlochdüse	F 131.204.710.200	3	3	3				
47	Überwurfmutter	F 131.204.710.210	3	3	3				
48	Rohranschluss	F 139.207.710.120	3	3	3				
49	Dichtscheibe	F 139.207.710.130	3	3	3				
50	Druckbolzen	F 131.204.710.180	3	3	3				
51	Schraubenfeder	F 116.200.710.230	3	3	3				
52	Ausgleichscheibe 1,0 mm	F 010.200.710.750	n. Bedarf						
	" 1,05 mm	F 010.200.710.751							

Motor

*a – Aufbrauch; *z – zusammenlegen

Bild Nr. Ref. No. Figure No. Figura No.	Benennung Description Désignation Denominazione	Ersatzteil - Nr. Part No. Pièce de rechange No. Pezzo di ricambio No.	Anzahl Qty. used No. des pièces No. dei pezzi FL 135/01	FLA 135/21	FL 135/31	Eingebaut in Fahrgestell Nr. von bis Used in Chassis No. from to Installé dans chassis No. de à Montato nel telaio No. dal al	Als Ersatz ist zu liefern Substitute à fournir en échange in sostituzione è da fornire	Bemerkungen Remarks Notices Notazione
52	Ausgleichscheibe 1,10 mm	F 010.200.710.752						
	" 1,15 mm	F 010.200.710.753						
	" 1,20 mm	F 010.200.710.754						
	" 1,25 mm	F 010.200.710.755						
	" 1,30 mm	F 010.200.710.756						
	" 1,35 mm	F 010.200.710.757						
	" 1,40 mm	F 010.200.710.758						
	" 1,45 mm	F 010.200.710.759						
	" 1,50 mm	F 010.200.710.760	n. Bedarf					
	" 1,55 mm	F 010.200.710.761						
	" 1,60 mm	F 010.200.710.762						
	" 1,65 mm	F 010.200.710.763						
	" 1,70 mm	F 010.200.710.764						
	" 1,75 mm	F 010.200.710.765						
	" 1,80 mm	F 010.200.710.766						
	" 1,85 mm	F 010.200.710.767						
	" 1,90 mm	F 010.200.710.768						
	" 1,95 mm	F 010.200.710.769						
53	Schraubverschluss	F 131.204.710.190	3	3	3			
54	Hohlschraube A 2/3 DIN 7623	X 494 601 304	3	3	3			siehe auch bei Kraftstoffbehälter
55	Dichtring A 8x12 DIN 7603–Cu	X 540 002 078	6	6	6			
56	Befestigungsbügel	F 112.200.710.430	3	3	3			
57	Kugelscheibe C 8,4 DIN 6319	X 454 106 302	6	6	6			
58	Dichtscheibe	F 131.204.710.220	3	3	3			

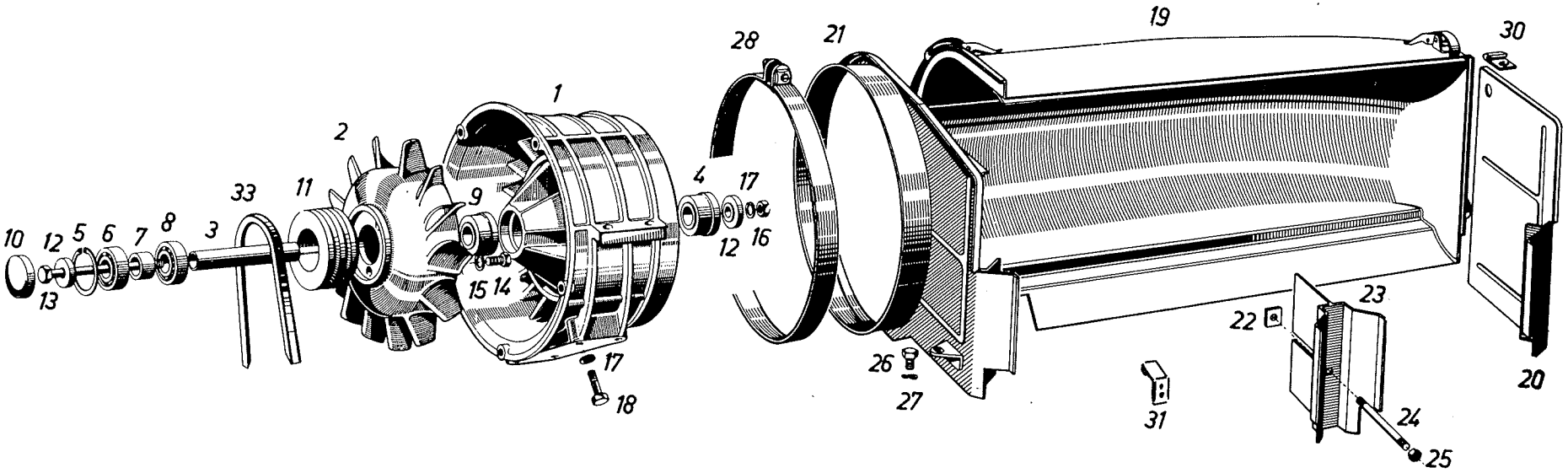
10
12
13
5
6
7
8
3
33
11
2
1
9
15
14
17
18
4
17
16
12
28
21
19
30
26
27
31
22
23
24
25
20

Bild Nr Ref.No Figure No. Figura No.	Benennung Description Désignation Denominazione	Ersatzteil - Nr. Part No. Pièce de rechange No. Pezzo di ricambio No.	Anzahl Qty.used No.des pièces No.dei pezzi FL 135/01	FLA 135/21	FL 135/31	Eingebaut in Fahrgestell Nr. von bis Used in Chassis No. from to Installé dans chassis No. de à Montata nel telaio No. dal al	Als Ersatz ist zu liefern Substitute à fournir en échange in sostituzione è da fornire	Bemerkungen Remarks Notices Notazione
1	Gehäuse	F 230.200.610.012	1	1	1			
2	Gebläserad	F 131.204.610.020	1	1	1			
3	Welle	F 230.200.610.030	1	1	1			
4	Buchse	F 230.200.610.090	1	1	1			
o.B.	Rundschnurring 14–3/761	X 557 039 269	1	1	1			zwischen Pos.4 u. 12 eingebaut
5	Sicherungsring 47x1,75 DIN 472	X 530 105 646	1	1	1			
6	Rillenkugellager 6204 C3 EL DIN 625	X 605 510 412	1	1	1			
7	Buchse	F 230.200.610.040	1	1	1			
8	Rillenkugellager 6204 RS C3 DIN 625	X 607 010 411	1	1	1			
9	Buchse	F 230.200.610.050	1	1	1			
10	Verschlusskappe	F 230.200.610.060	1	1	1			
11	Keilriemenscheibe	F 120.203.610.030	1	1	1			
12	Scheibe	F 230.200.610.070	2	2	2			
13	Sechskantschraube	F 230.200.610.080	1	1	1			
14	" M 8x16 DIN 933	X 487 526 841	3	3	3			
15	Federscheibe B 8 DIN 137	X 521 403 947	3	3	3			
16	Sechskantmutter M 8 DIN 934	X 428 202 439	1	1	1			
17	Federring 8 DIN 128	X 520 703 947	5	5	5			
18	Sechskantschraube M 8x25 DIN 933	X 487 527 941	4	4	4			
o.B.19	Gehäuse	F 135.201.610.030	1	1	1			
20	Abdeckblech	F 230.200.610.110	1	1	1			
o.B.	Zylinderschraube M 8x15 DIN 912-10.9	X 485 007 106	2	2	2			} zu Pos. 20
o.B.	Federscheibe B 8 DIN 137	X 521 403 947	2	2	2			
21	Abdeckblech	F 230.200.610.120	1	1	1			
22	Zwischenblech	F 230.200.610.130	2	2	2			
23	Leitblech	F 230.200.610.140	2	2	2			
24	Gewindestange	F 230.200.610.150	2	2	2			
25	Sechskantmutter M 4 DIN 934	X 428 201 839	4	4	4			

*a = Aufbrauch; *z = zusammenlegen

...gebläse, Kontrollführung

Bild Nr Ref.No Figure No. Figura No.	Benennung Description Désignation Denominazione	Ersatzteil - Nr. Part No. Pièce de rechange No. Pezzo di ricambio No.	Anzahl Qty.used No.des pièces No.dei pezzi FL 135/01	FLA 135/21	FL 135/31	Eingebaut in Fahrgestell Nr. von bis Used in Chassis No. from to Installé dans chassis No. de à Montata nel telaio No. dal al	Als Ersatz ist zu liefern Substitute à fournir en échange in sostituzione è da fornire	Bemerkungen Remarks Notices Notazione
26	Sechskantschraube M 8x12 DIN 933	X 487 527 441	1	1	1			
27	Federscheibe B 8 DIN 137	X 521 403 947	1	1	1			
28	Spannschelle	F 231.201.610.030	1	1	1			
30	Halteblech	F 230.200.610.180	2	2	2			
o.B.	Sechskantschraube M 6x16 DIN 933	X 487 520 041	2	2	2			
o.B.	Federscheibe B 6 DIN 137	X 521 403 047	2	2	2			zu Pos. 30
o.B.	Scheibe 6,4 DIN 125	X 450 005 102	2	2	2			
31	Winkelblech	F 135.201.610.020	1	1	1			
33	Schmalkeilriemen	siehe bei Elektr. Ausrüstung						

*a = Aufbrauch; *z = zusammenlegen

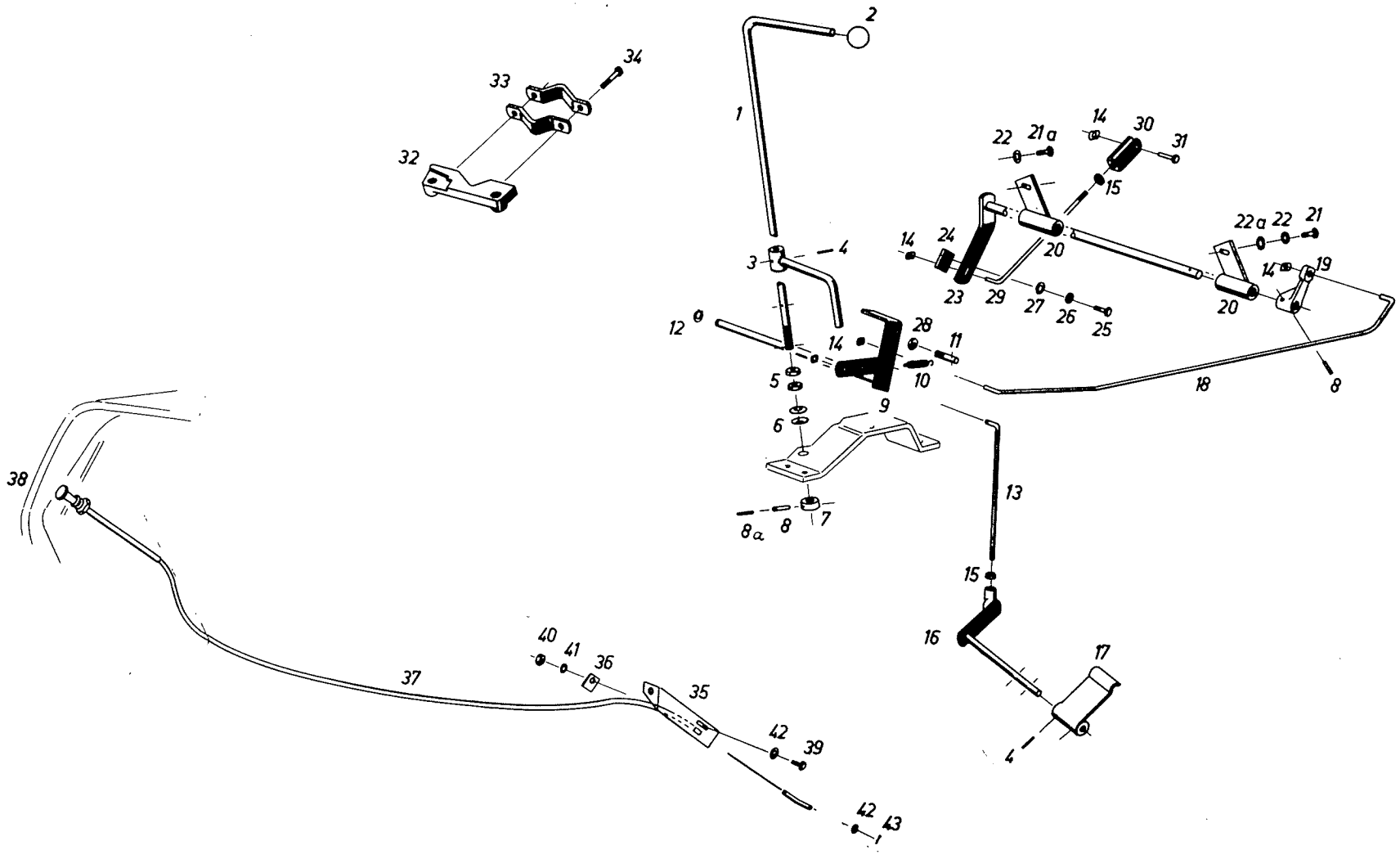
1
2
3
4
5
6
7
8
8a
9
10
11
12
13
14
15
16
17
18
19
20
21
21a
22
22a
23
24
25
26
27
28
29
30
31
32
33
34
35
36
37
38
39
40
41
42
43

Bild Nr. Ref. No. Figure No. Figura No.	Benennung / Description / Désignation / Denominazione	Ersatzteil - Nr. / Part No. / Pièce de rechange No. / Pezzo di ricambio No.	Anzahl Qty. used No. des pièces No. dei pezzi FL 135/01	FLA 135/21	FL 135/31	Eingebaut in Fahrgestell Nr. von bis / Used in Chassis No. from to / Installé dans chassis No. de à / Montato nel telaio No. dal al	Als Ersatz ist zu liefern / Substitute / à fournir en échange / in sostituzione è da fornire	Bemerkungen / Remarks / Notices / Notazione
1	Handgashebel	138.206.020.011	1	1	1			
2	Kugelkopf mit Star-Toleranzring	F 139.800.270.010	1	1	1			
3	Mitnehmerhebel vollst.	H 238.200.021.031	1	1	1			
4	Spannhülse 4x22 DIN 1481	X 500 615 646	4	4	4			
5	Sechskantmutter M 12 DIN 936	X 428 803 203	2	2	2			
6	Tellerfeder 28x12,2x1,5	X 699 230 846	2	2	2			
7	Ring	138.206.020.020	1	1	1			
8	Spannhülse 5x24 DIN 1481	X 500 621 446	2	2	2			
8a	" 3x24 DIN 1481	X 500 610 146	1	1	1			
9	Umlenkhebel vollst.	H 268.200.020.020	1	1	1			
10	Zugfeder	138.206.020.030	1	1	1			
11	Gewindebolzen	820.250.090.830	1	1	1			
12	Sicherungsring 12x1 DIN 471	X 530 001 146	1	1	1			
13	Zugstange	268.200.020.020	1	1	1			
14	Duo-Clip 6 ESN 10	X 536 604 845	5	5	5			
15	Sechskantmutter M 6 DIN 934	X 428 202 239	2	2	2			
16	Umlenkhebel	H 238.200.021.040	1	1	1			
17	Pedalplatte	138.204.020.020	1	1	1			
18	Zugstange	258.201.020.010	1	1	1			
19	Umlenkhebel rechts	138.201.020.060	1	1	1			
20	Lager	H 135.201.020.040	2	2	2			
21	Sechskantschraube M 6x12 DIN 933	X 487 520 441	1	1	1			
21a	Sechskantschraube M 6x16 DIN 933	X 487 520 041	1	1	1			
22	Federring 6 DIN 128	X 520 703 047	2	2	2			
22a	Scheibe 6,4 DIN 125	X 450 005 108	1	1	1			
23	Umlenkhebel	H 135.201.020.030	1	1	1			
24	Einstellplatte	135.200.020.020	1	1	1			
25	Sechskantschraube M 6x16 DIN 933	X 487 520 041	1	1	1			

MOTOR: Drehzahlverstellung, Motorabstellung

Bild Nr. Ref. No. Figure No. Figura No.	Benennung / Description / Désignation / Denominazione	Ersatzteil - Nr. / Part No. / Pièce de rechange No. / Pezzo di ricambio No.	Anzahl Qty. used No. des pièces No. dei pezzi FL 135/01	FLA 135/21	FL 135/31	Eingebaut in Fahrgestell Nr. von / Used in Chassis No. from / Installé dans chassis No. de / Montata nel telaio No. dal	bis / to / à / al	Als Ersatz ist zu liefern / Substitute / à fournir en échange / in sostituzione è da fornire	Bemerkungen / Remarks / Notices / Notazione
26	Federring 6 DIN 128	X 520 703 047	1	1	1				
27	Scheibe 6,4 DIN 125	X 450 005 108	1	1	1				
28	Sechskantmutter BM 10 DIN 439	X 423 502 839	1	1	1				
29	Regulierstange	135.200.020.011	1	1	1				
30	Gabelkopf	238.200.021.080	1	1	1				
31	Bolzen 6h 11x22x18 DIN 1436	X 405 946 956	1	1	1				
32	Kopflager	238.200.022.010	1	1	1				
33	Schelle	238.200.021.050	1/2	1/2	1/2				bei ZF-Spindel-Hydrolenkung
34	Zylinderschraube M 8x25 DIN 912	X 485 007 505	2	2	2				
	" M 8x30 DIN 912	X 485 007 605	2	2	2				bedingt bei ZF-Spindel-Hydrolenkung
	MOTORABSTELLUNG:								
35	Haltewinkel	138.204.010.110	1	1	1				
36	Schelle	131.208.010.160	1	1	1				
37	Bowdenzug kpl.	G 138.204.010.050	1	1	1				
38	Zugknopf elfenbein	F 131.208.010.060	1	1	1				
39	Sechskantschraube M 6x16 DIN 933	X 487 520 041	1	1	1				
40	Sechskantmutter M 6 DIN 934	X 428 202 239	1	1	1				
41	Federring 6 DIN 128	X 520 703 047	1	1	1				
42	Scheibe 6,4 DIN 125	X 450 005 108	2	2	2				
43	Splint 2x12 DIN 94	X 531 906 508	1	1	1				

*a = Aufbrauch; *z = zusammenlegen

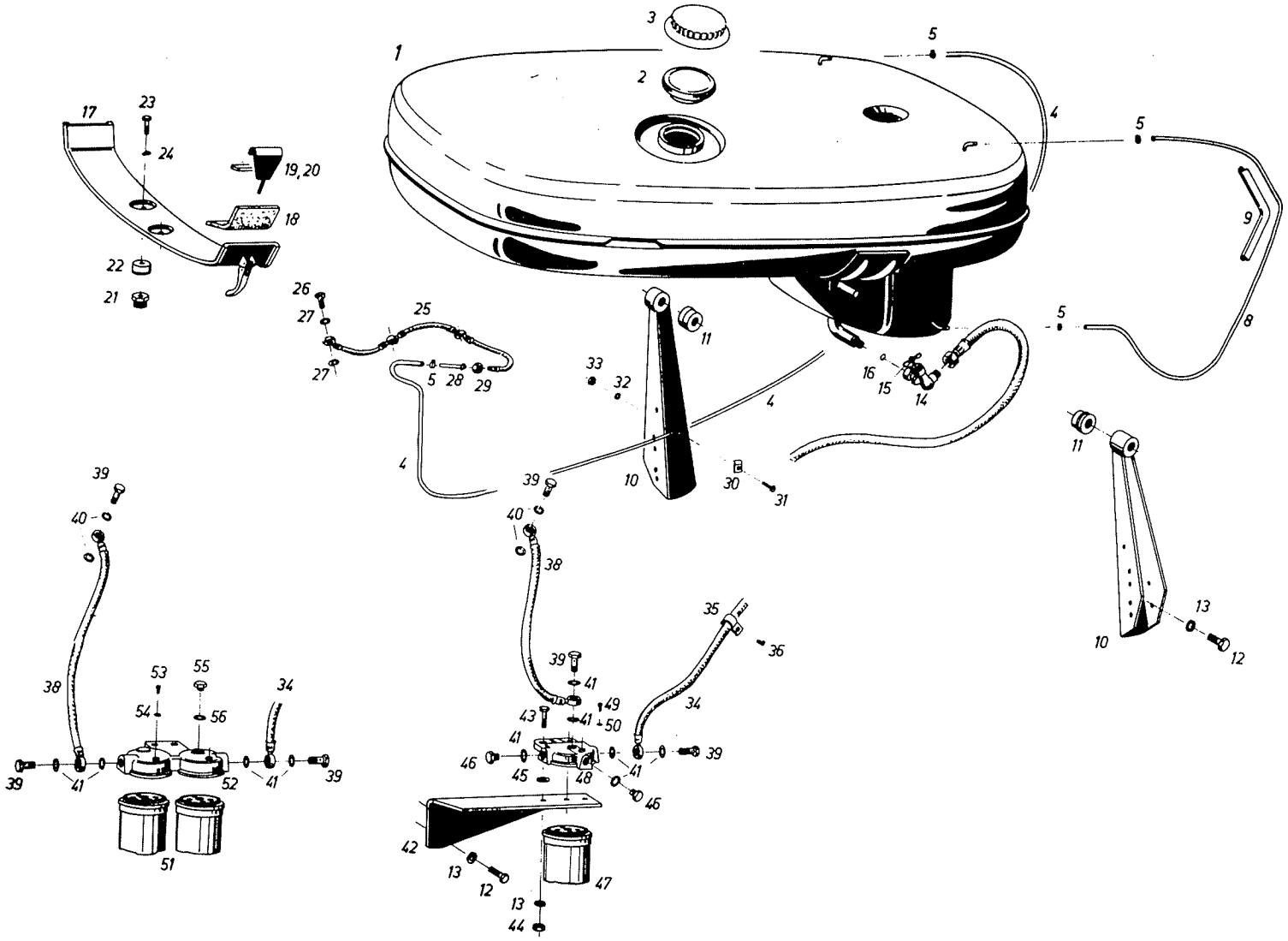
1
2
3
4
5
8
9
10
11
12
13
14
15
16
17
18
19,20
21
22
23
24
25
26
27
28
29
30
31
32
33
34
35
36
38
39
40
41
42
43
44
45
46
47
48
49
50
51
52
53
54
55
56

Bild Nr Ref.No Figure No. Figura No.	Benennung Description Désignation Denominazione	Ersatzteil - Nr. Part No. Pièce de rechange No. Pezzo di ricambio No.	Anzahl Qty.used Nodes pièces No.dei pezzi FL 135/01	FLA 135/21	FL 135/31	Eingebaut in Fahrgestell Nr. von bis Used in Chassis No. from to Installé dans chassis No. de à Montata nel telaio No. dal al	Als Ersatz ist zu liefern Substitute à fournir en échange in sostituzione è da fornire	Bemerkungen Remarks Notices Notazione
1	Kraftstoffbehälter	H 138.204.060.011	1	1	1			
2+3	Tankverschluss	G 138.204.060.010	1	1	1			
o.B.	Dichtung	F 180.200.060.050	1	1	1			
o.B.	Presspandichtung	F 180.200.060.060	1	1	1			
3	Kunststoffkappe	180.200.060.700	1	1	1			
4	Schlauch 3x1,5x1350 lg.	X 591 200 891	1	1	1			volle Meter liefern
5	Schlauchschelle S 6–7 Zy	X 457 820 300	4	4	4			
8	Schlauch 3x1,5x900 lg.	X 591 200 891	1	1	1			volle Meter liefern
9	Schlauchfassungsprofil	165.200.060.040	1	1	1			
10	Lagerhalter vollst.	H 135.201.061.010	2	2	2			
11	Buchse vollst.	G 238.200.061.010	2	2	2			
12	Sechskantschraube M 10x20 DIN 933	X 487 531 305	5	5	5			
	" M 10x25 DIN 933	X 487 531 541	1	1	1			
13	Federring 10 DIN 128	X 520 704 447	8	8	8			
14+15	Brennstoffabsperrventil	H 230.200.060.040	1	1	1			
15	Flügelgriff	F 112.200.060.100	1	1	1			
16	Dichtring A 8x14 DIN 7603 Cu	X 540 002 278	1	1	1			
17	Tanklager vorn	H 135.201.060.050	1	1	1			
18	Unterlegstreifen	165.200.060.010	2	2	2			
19	Spannpratze vollst.	H 238.200.061.030	2	2	2			
20	Plastikstreifen	238.200.061.030	2	2	2			
21	Reduzierschraube	238.200.060.060	2	2	2			
22	Megipuffer	F 238.200.060.041	2	2	2			
23	Sechskantschraube M 8x10 DIN 933	X 487 527 341	2	2	2			
24	Scheibe A 8,4 DIN 9021	X 454 306 308	2	2	2			
25	Leckölleitung	F 140.200.710.341	1	1	2			
26	Hohlschraube A 2/3 DIN 7623	X 494 601 304	3	3	3			
27	Dichtring A 8x12 DIN 7603 Cu	X 540 002 078	6	6	6			

Bild Nr. Ref. No. Figure No. Figura No.	Benennung / Description / Désignation / Denominazione	Ersatzteil - Nr. / Part No. / Pièce de rechange No. / Pezzo di ricambio No.	Anzahl Qty. used No. des pièces No. dei pezzi FL 135/01	FL A 135/21	FL 135/31	Eingebaut in Fahrgestell Nr. von / Used in Chassis No. from / Installé dans chassis No. de / Montata nel telaio No. dal	bis / to / à / al	Als Ersatz ist zu liefern / Substitute / à fournir en échange / in sostituzione è da fornire	Bemerkungen / Remarks / Notices / Notazione
28	Kugelbuchse	268.200.060.010	1	1	1				
29	Überwurfmutter 2/3 M 10x1 DIN 7606	X 433 602 904	1	1	1				
30	Befestigungsschelle 1x5 DIN 72571	X 456 900 102	1	1	1				
31	Flachkopfschraube AM 4x12 DIN 85	X 463 217 639	1	1	1				
32	Federring 4 DIN 128	X 520 702 247	1	1	1				
33	Sechskantmutter M 4 DIN 934	X 428 201 839	1	1	1				
34	Kraftstoffleitung	H 138.201.061.010	1	1	1				Tank – Filter
35	Befestigungsschelle 1x15 DIN 72571	X 456 900 702	1	1	1				
36	Halbrundkerbnagel 4x6 DIN 1476	X 419 437 100	1	1	1				
38	Kraftstoffleitung	H 258.201.060.020	1	1	1				Filter – Einspritzpumpe
39	Hohlschraube A 8 DIN 7623	X 494 606 004	3	3	3				
40	Dichtring A 14x20 DIN 7603 Cu	X 540 004 278	2	2	2				
41	" A 14x18 DIN 7603 Cu	X 540 004 078	6	6	6				
42	Befestigungswinkel	150.204.060.020	1	1	1				
43	Sechskantschraube M 10x35 DIN 933	X 487 531 841	2	2	2				
44	Sechskantmutter M 10 DIN 934	X 428 202 841	2	2	2				
45	Scheibe	024.901.010.010	2	2	2				
46	Verschlusschraube AM 14x1,5 DIN 7604	X 494 203 800	2	2	2				
47–50	Einfachboxfilter	F 138.204.060.010	1	1	1				
47	Filterbox	F 138.204.060.020 *z	1	1	1				
48	Filterdeckel	F 138.204.060.040	1	1	1				
49	Entlüftungsschraube	F 040.200.060.270	1	1	1				
50	Dichtring A 6x10 DIN 7603	X 540 001 078	1	1	1				
51–56	Stufenboxfilter	F 138.204.060.030	1	1	1				
51	Filterbox	F 138.204.060.020 *a	2	2	2				
52	Filterdeckel	F 138.204.060.060	1	1	1				
53	Entlüftungsschraube	F 040.200.060.270	2	2	2				
54	Dichtring 6x10 DIN 7603	X 540 001 078	2	2	2				

*a = Aufbrauch; *z = zusammenlegen

Bild Nr Ref.No Figure No. Figura No.	Benennung Description Désignation Denominazione	Ersatzteil - Nr. Part No. Pièce de rechange No. Pezzo di ricambio No.	Anzahl Qty.used No.des pièces No.dei pezzi FL 135/01	FLA 135/21	FL 135/31	Eingebaut in Fahrgestell Nr. von bis Used in Chassis No. from to Installé dans chassis No. de à Montata nel telaio No. dal al	Als Ersatz ist zu liefern Substitute à fournir en échange in sostituzione è da fornire	Bemerkungen Remarks Notices Notazione
55	Verschlußschraube	F 138.204.060.070	1	1	1			
56	Dichtring A 14x18 DIN 7603 Cu	X 540 004 078	1	1	1			

MOTOR: Ansaugleitung mit Filter

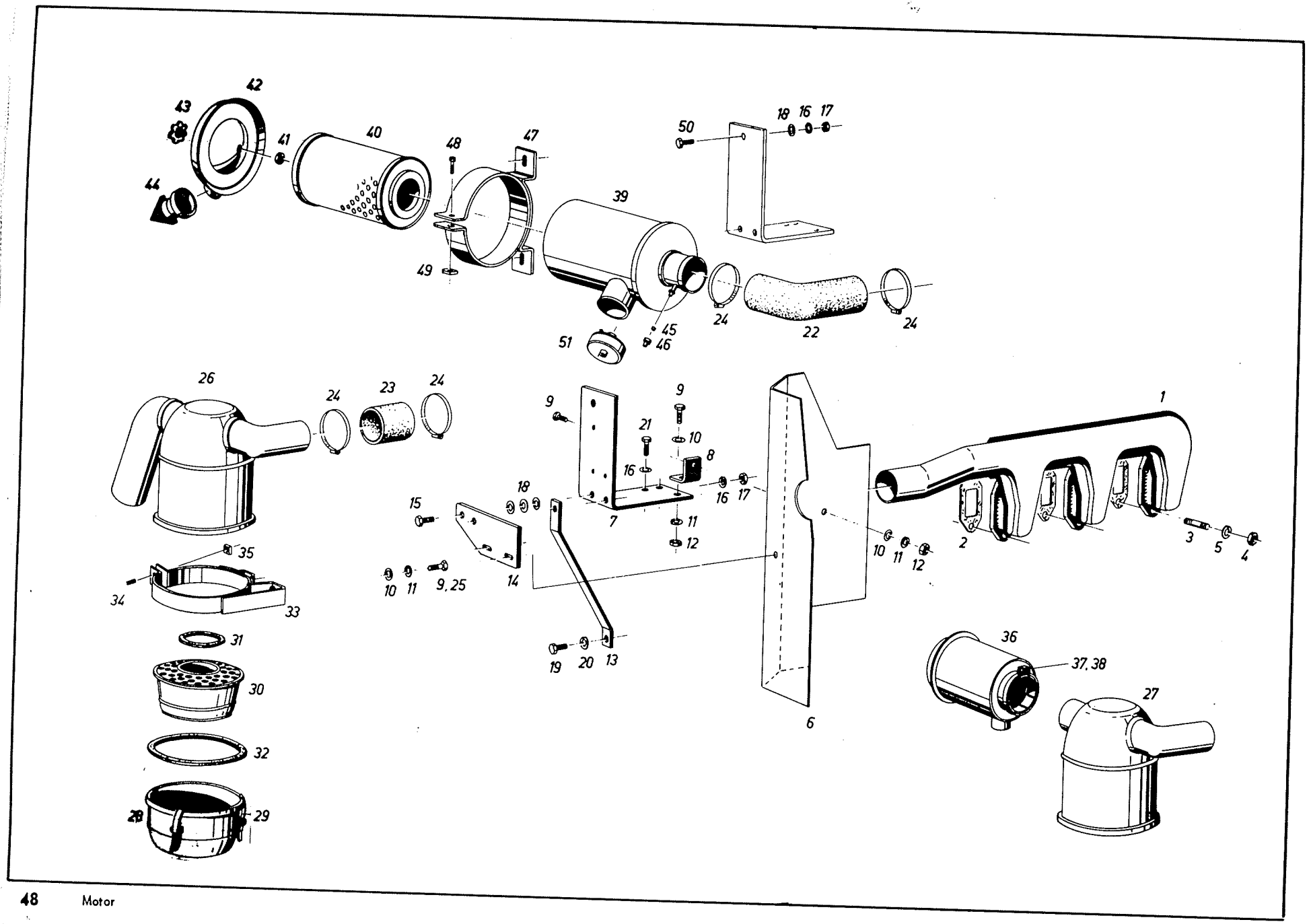

6517a,24 Mai 72

Bild Nr Ref.No Figure No. Figura No.	Benennung Description Désignation Denominazione	Ersatzteil - Nr. Part No. Pièce de rechange No. Pezzo di ricambio No.	Anzahl Qty.used No.des pièces No.dei pezzi FL 135/01	FLA 135/21	FL 135/31	Eingebaut in Fahrgestell Nr. von bis Used in Chassis No. from to Installé dans chassis No. de à Montato nel telaio No. dal al	Als Ersatz ist zu liefern Substitute à fournir en échange in sostituzione è da fornire	Bemerkungen Remarks Notices Notazione
1	Ansaugrohr kpl.	H 135.201.093.010	1	1	1			
2	Formdichtung	F 024.200.210.460	3	3	3			
3	Stiftschraube M 10x25 DIN 835	X 482 921 505	6	6	6			
4	Sechskantmutter M 10 DIN 934	X 428 202 841	6	6	6			
5	Federring 10 DIN 128	X 520 704 447	6	6	6			
6	Schottwand	135.201.090.040	1	1	1			
7	Befestigungswinkel	135.201.090.010	1	1	1			
8	Winkel	165.500.100.040	1	1	1			
9	Sechskantschraube M 8x20 DIN 933	X 487 527 741	2/3	2/3	2/3			bei Piclon-Luftfilter – 3 Stck.
10	Scheibe 8,4 DIN 125	X 450 006 308	5/4	5/4	5/4			bei Piclon-Luftfilter – 4 Stck.
11	Federring 8 DIN 128	X 520 703 947	4/3	4/3	4/3			bei Piclon-Luftfilter – 3 Stck.
12	Sechskantmutter M 8 DIN 934	X 428 202 439	2/3	2/3	2/3			bei Piclon-Luftfilter – 3 Stck.
13	Stütze	135.201.090.030	1	1	1			
14	Befestigungslasche	135.201.093.010	1	1	1			
15	Sechskantschraube M 10x30 DIN 933	X 487 531 741	2	2	2			
16	Federring 10 DIN 128	X 520 704 447	4/5	4/5	4/5			bei Piclon-Luftfilter – 5 Stck.
17	Sechskantmutter M 10 DIN 934	X 428 202 841	2/3	2/3	2/3			bei Piclon-Luftfilter – 3 Stck.
18	Scheibe 10,5 DIN 125	X 450 007 508	3	3	3			
19	Sechskantschraube M 12x20 DIN 933	X 487 535 241	1	1	1			
20	Federring 12 DIN 128	X 520 705 047	1	1	1			
21	Sechskantschraube M 10x20 DIN 933	X 487 531 305	2	2	2			
22	Gummibogen	135.201.090.020	1	1	1			bei Piclon-Luftfilter
23	Schlauch 50x70 lg.	Y 591 229 098	1	1	1			entfällt bei Piclon-Luftfilter
24	Schlauchklemme 501 014	X 458 654 100	2	2	2			
25	Sechskantschraube M 8x25 DIN 933	X 487 527 941	2	2	2			
26 28–35	Ölbadluftfilter	G 135.201.093.010	1	1	1			entfallen bei Piclon-Luftfilter
27–35	"	G 135.201.094.010	1	1	1			bei Zyklon-Filter
28+29	Ölbehälter kpl.	F 139.200.090.040	1	1	1			

MOTOR : Ansaugleitung mit Filter

Bild Nr. Ref. No. Figure No. Figura No.	Benennung Description Désignation Denominazione	Ersatzteil - Nr. Part No. Pièce de rechange No. Pezzo di ricambio No.	Anzahl Qty. used Nades pièces No. dei pezzi FL 135/01	FLA 135/21	FL 135/31	Eingebaut in Fahrgestell Nr. von bis Used in Chassis No. from to Installé dans chassis No. de à Montata nel telaio No. dal al	Als Ersatz ist zu liefern Substitute à fournir en échange in sostituzione è da fornire	Bemerkungen Remarks Notices Notazione
29	Verschluss vollst.	F 140.201.090.030	2	2	2			
30+31	Einsatz vollst.	F 139.200.090.030	1	1	1			
31	Dichtung innen	F 150.204.090.010	1	1	1			
32	" aussen	F 139.200.090.020	1	1	1			
33–35	Halter vollst.	F 150.204.090.030	1	1	1			
34	Zylinderschraube AM 6x20 DIN 84	X 461 722 603	1	1	1			
35	Vierkantmutter M 6 DIN 557	X 426 602 200	1	1	1			
36–38	Zyklon - Filter	F 150.204.091.010	1	1	1			entfällt bei Piclon - Luftfilter
37	Sechskantschraube	F 150.203.090.050	1	1	1			
38	Vierkantmutter M 8 DIN 557	X 426 602 400	1	1	1			
39–46	Piclon - Kombinationsluftfilter	F 135.201.090.010	1	1	1			
40	Mikro - Top - Patrone	F 135.201.090.020	1	1	1			
41	Sechskantmutter vollst.	F 135.201.090.040	1	1	1			
42–44	Boden vollst.	F 135.201.090.050	1	1	1			
43	Mutter	F 135.201.090.070	1	1	1			
44	Staubentleerventil	F 135.201.090.060	1	1	1			
45	Filzscheibe	F 135.201.090.080	2	2	2			
46	Schutzkappe	F 135.201.090.090	1	1	1			
47–49	Haltering	F 135.201.090.030	1	1	1			bei Piclon - Luftfilter
48	Zylinderschraube AM 6x20 DIN 84	X 461 722 603	1	1	1			
49	Vierkantmutter M 6 DIN 557	X 426 602 200	1	1	1			
50	Sechskantschraube M 10x25 DIN 933	X 487 531 505	1	1	1			bei Piclon - Luftfilter
51	Unterdruckanzeiger	F 181.200.091.030	1	1	1			bei Piclon - Luftfilter

*a = Aufbrauch; *z = zusammenlegen

MOTOR : Auspuff unten und oben

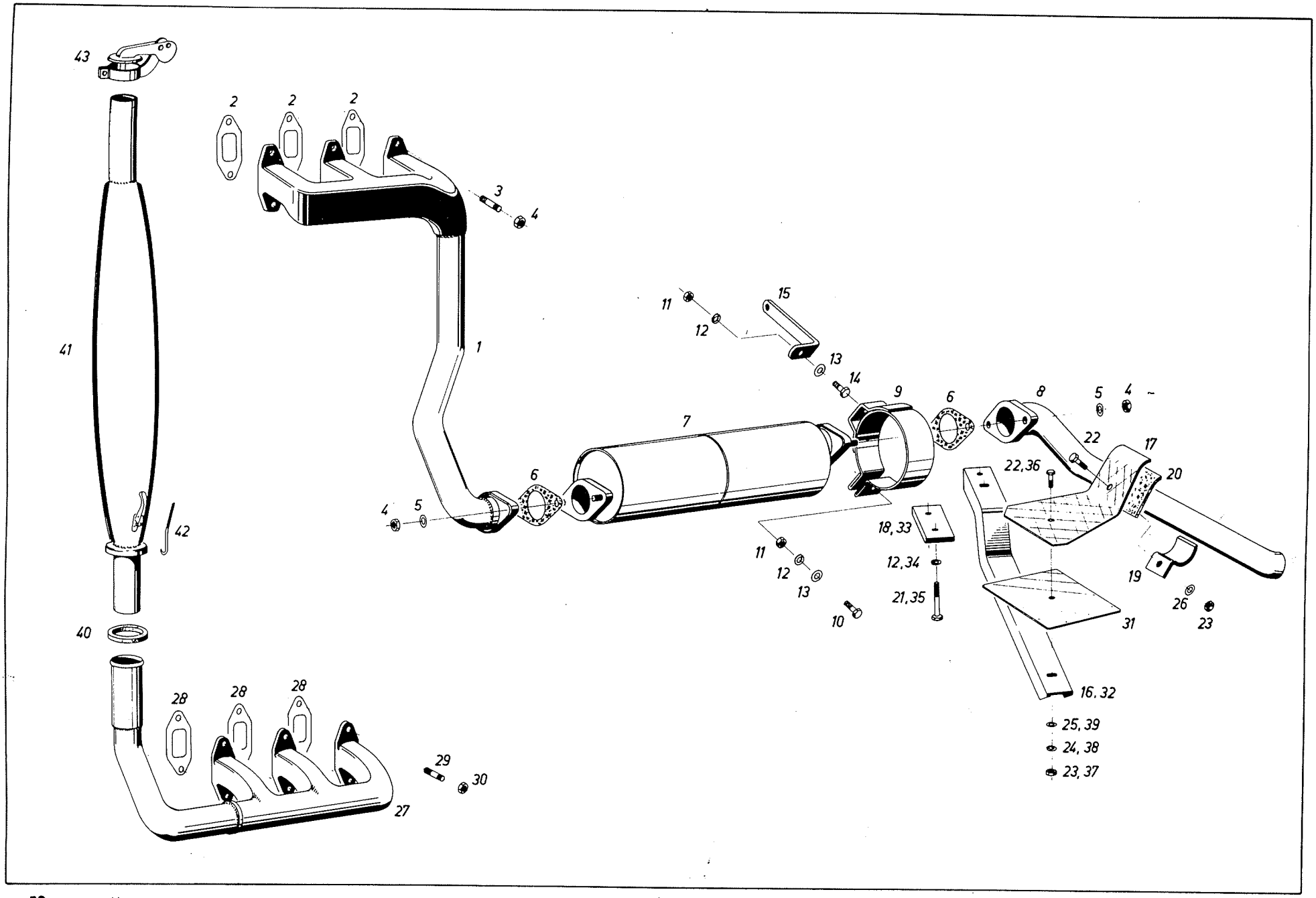

6517a,26 Mai 72

Bild Nr Ref.No Figure No. Figura No.	Benennung Description Désignation Denominazione	Ersatzteil - Nr. Part No. Pièce de rechange No. Pezzo di ricambio No.	Anzahl Qty.used Nades pièces No.dei pezzi FL 135/01	FLA 135/21	FL 135/31	Eingebaut in Fahrgestell Nr. von bis Used in Chassis No. from to Installé dans chassis No. de à Montata nel telaio No. dal al	Als Ersatz ist zu liefern Substitute à fournir en échange in sostituzione è da fornire	Bemerkungen Remarks Notices Notazione
	AUSPUFF UNTEN:							
1	Abgassammelrohr	H 138.204.102.060	1	1	1			
2	Formdichtung	F 024.200.210.460	3	3	3			
3	Stiftschraube M 10x25 DIN 939	X 489 131 505	6	6	6			
4	Sechskantmutter M 10 DIN 70615– Ms	X 434 402 880	6	6	6			zu Pos.1 / Motor
	" M 10 DIN 934– Ms	X 428 202 880	4	4	4			zu Pos.1 / 7
5	entfällt							
6	Dichtung 56 DIN 71511	X 542 208 063	2	2	2			
7	Auspufftopf	~~H 138.204.102.010~~	1	1	1		H238206-100020	
8	Auspuffrohr vollst.	H 138.204.102.030	1	1	1			
9	Halterung	H 116.201.101.020	1	1	1			
10	Sechskantschraube M 12x35 DIN 933	X 487 535 741	1	1	1			
11	Sechskantmutter M 12 DIN 934	X 428 203 241	2	2	2			
12	Federring 12 DIN 128	X 520 705 047	4	4	4			
13	Scheibe 13 DIN 125	X 450 008 708	2	2	2			
14	Sechskantschraube M 12x35 DIN 933	X 487 535 741	1	1	1			
15	Befestigungswinkel	268.200.100.010	1	1	1			
o.B.	Scheibe	820.300.030.220	1	1	1			zwischen Pos. 9 und 15 eingebaut
16	Halteschiene	138.204.100.010	1	1	1			
17	Trittblech	135.201.100.010	1	1	1			
18	Platte	138.204.100.040	1	1	1			
19	Rohrschelle	238.200.100.030	1	1	1			
20	Asbestplatte	238.200.100.040	1	1	1			
21	Sechskantschraube M 12x65 DIN 931	X 486 536 305	2	2	2			
22	" M 10x25 DIN 933	X 487 531 505	2	2	2			
23	Sechskantmutter M 10 DIN 934	X 428 202 841	2	2	2			
24	Federscheibe B 10 DIN 137	X 521 404 447	1	1	1			
25	Scheibe 10,5 DIN 433	X 450 907 508	1	1	1			

MOTOR: Auspuff unten und oben

Bild Nr. Ref.No. Figure No. Figura No.	Benennung / Description / Désignation / Denominazione	Ersatzteil - Nr. / Part No. / Pièce de rechange No. / Pezzo di ricambio No.	Anzahl Qty.used No.des pièces No.dei pezzi FL 135/01	FLA 135/21	FL 135/31	Eingebaut in Fahrgestell Nr. von / Used in Chassis No. from / Installé dans chassis No. de / Montata nel telaio No. dal	bis / to / à / al	Als Ersatz ist zu liefern / Substitute / à fournir en échange / in sostituzione è da fornire	Bemerkungen / Remarks / Notices / Notazione
26	Federscheibe B 10 DIN 137	X 521 404 447	1	1	1				
	AUSPUFF OBEN:								
27	Abgassammelrohr vollst.	H 138.204.101.010	1	1	1				
28	Formdichtung	F 024.200.210.460	3	3	3				
29	Stiftschraube M 10x25 DIN 939	X 489 131 505	6	6	6				
30	Sechskantmutter M 10 DIN 70615–Ms	X 434 402 880	6	6	6				
31	Trittblech	138.204.101.020	1	1	1				
32	Halteschiene	138.204.100.010	1	1	1				
33	Platte	138.204.100.040	1	1	1				
34	Federring 12 DIN 128	X 520 705 047	2	2	2				
35	Sechskantschraube M 12x65 DIN 931	X 486 536 305	2	2	2				
36	" M 10x25 DIN 933	X 487 531 505	1	1	1				
37	Sechskantmutter M 10 DIN 934	X 428 202 841	1	1	1				
38	Federring 10 DIN 128	X 520 704 447	1	1	1				
39	Scheibe 10,5 DIN 125	X 450 007 508	1	1	1				
40	Asbestdichtung	138.204.101.030	1	1	1				
41	Abgasschalldämpfer vollst.	H 138.204.101.020	1	1	1				
42	Gewindehaken	138.204.101.040	2	2	2				
43	Wetterkappe	G 138.204.101.010	1	1	1				

*a = Aufbrauch; *z = zusammenlegen

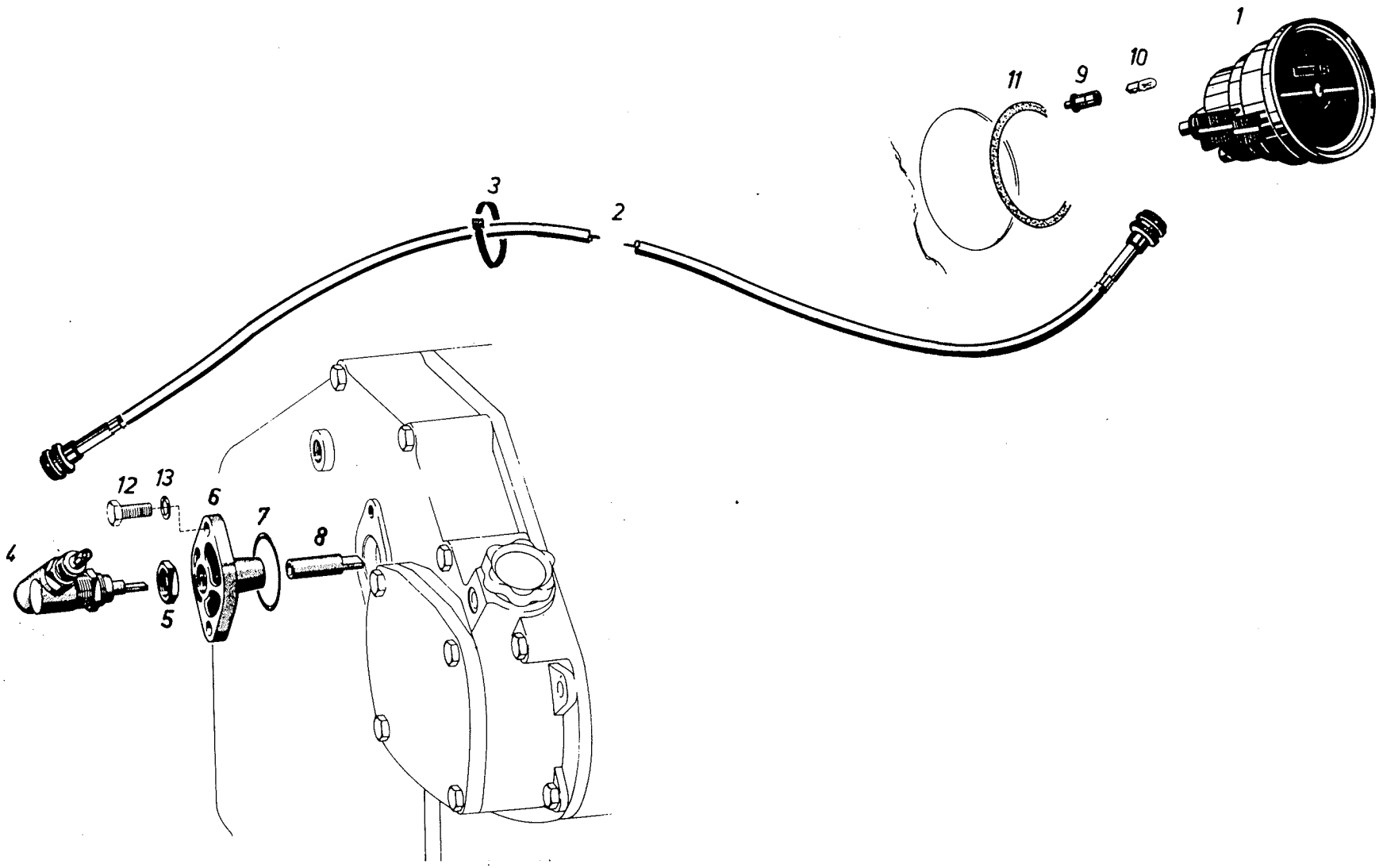
1
2
3
4
5
6
7
8
9
10
11
12
13

Bild Nr. Ref. No. Figure No. Figura No.	Benennung Description Désignation Denominazione	Ersatzteil - Nr. Part No. Pièce de rechange No. Pezzo di ricambio No.	Anzahl Qty. used No. des pièces No. dei pezzi FL 135/01	FLA 135/21	FL 135/31	Eingebaut in Fahrgestell Nr. von / bis Used in Chassis No. from / to Installé dans chassis No. de / à Montato nel telaio No. dal / al	Als Ersatz ist zu liefern Substitute à fournir en échange in sostituzione è da fornire	Bemerkungen Remarks Notices Notazione
1	Traktormeter	F 135.201.160.010	1	1	1			bei 30 km
	"	F 135.201.161.010	1	1				bei 25 km
2	Antriebswelle	F 230.200.161.020	1	1	1			
3	Kabelband 5x135	F 140.202.160.060	1	1	1			
4	Winkeltrieb	F 230.200.161.040	1	1	1			
5	Sechskantmutter	F 025.100.190.140	1	1	1			
6	Deckel	F 250.200.161.030	1	1	1			
7	O-Ring 42,2—3/769	X 548 913 666	1	1	1			
8	Mitnehmer	F 139.207.160.040	1	1	1			
9	Lampenfassung	F 238.200.160.040	1	1	1			
10	Glühlampe	F 238.200.160.030	1	1	1			
11	Rundschnurring 100—3/761	X 557 183 069	1	1	1			
12	Sechskantschraube M 8x20 DIN 933	X 487 527 741	2	2	2			
13	Federscheibe B 8 DIN 137	X 521 403 947	2	2	2			

SOTTOGRUPPO	GROUPE DE CONSTRUCTION	SUB - ASSEMBLY	UNTERGRUPPE	Bild - Seite Illustr.- Page Page illustree Pagina illustr.
Frizione, invertitore	Embrayage, embrayage de l' inverseur	Clutch, clutch instant reversing	Kupplung, Wendekupplung	2 + 10
Riduttore primiera, frizione idr.	Réducteurs primaires, embrayage hydr. turbo	Reduction gears, turbo clutch	Verteilergetriebe, Turbokupplung	14
Riduttore–, cambio– e scatola differenziale	Carters d' embrayage, de boîte de vitesses et de pont AR	Reduction–, transmission– and rear axle housings	Verteiler–, Getriebe– und Hinterachsgehäuse	18
Cambio marcie	Boite de vitesses	Gears	Wechselgetriebe	24
Leva cambio, marcia vel. con bloccaggio	Changement de vitesses, blocage de vitesse rapide	Gear shifting, block fastgear	Schaltung, Schnellgangsperre	34
Differenziale, bloccaggio differenziale	Différentiel, blocage différentiel	Differential, differential-lock	Ausgleichgetriebe, Ausgleichsperre	38
Presa di forza indip. e sincronizzata colle marcie, protezione e leva	Prise de force indépendante – synchronisée avec l' avancement, p.d.f. indépendante, protection et mécanisme p.d.f.	Engine drire speed dependent p.t.o. p.t.o. safety shield and switch	Motor–Wegzapfwelle, Motorzapfwelle, Zapfwellen-schutz und –betätigung,	
invertitore di marcia	inverseur de marche	reversing mechanism	Wendegetriebe	42 + 50
Riduttore	Réducteur final	Axel (portal) gears	Achsgetriebe	56
Impianto freni	Freins	Brake assy.	Bremsanlage	60
Puleggia con attacco rapido	Poulie de battage av. attache rapide	Belt pulley with quick hitch	Riementrieb mit Schnellverschluß	66
Ruote motrici ant.	Pont AV moteur	Front wheel drive	Vorderradantrieb	72

GETRIEBE: Kupplung, Wendekupplung

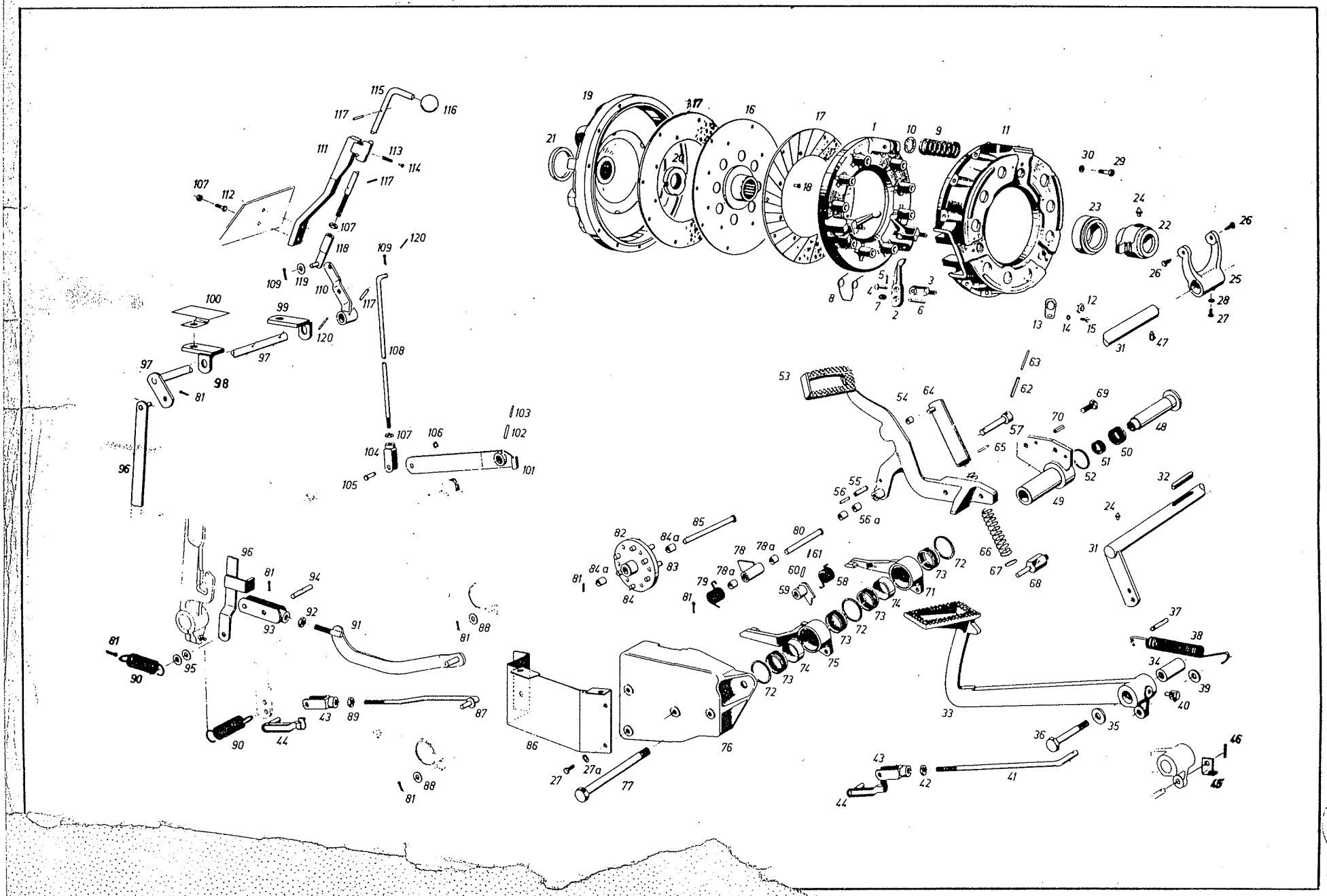

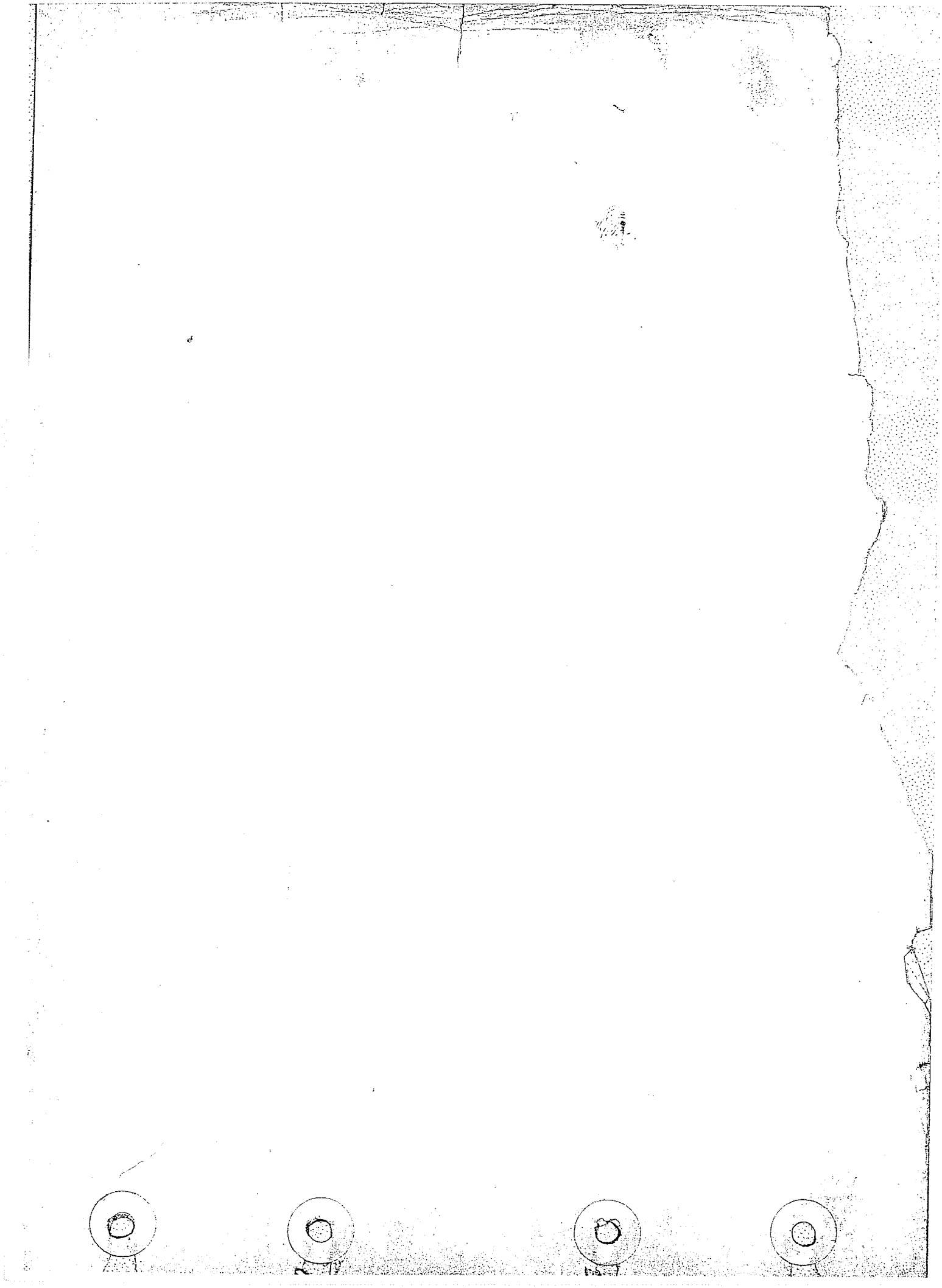

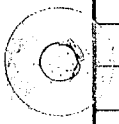
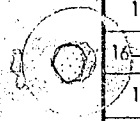

Bild Nr. Ref. No. Figure No. Figura No.	Benennung / Description / Désignation / Denominazione	Ersatzteil - Nr. / Part No. / Pièce de rechange No. / Pezzo di ricambio No.	Anzahl Qty. used No. des pièces No. dei pezzi FL 135/01	FLA 135/21	FL 135/31	Eingebaut in Fahrgestell Nr. von / Used in Chassis No. from / Installé dans chassis No. de / Montata nel telaio No. dal — bis / to / à / al	Als Ersatz ist zu liefern / Substitute / à fournir en échange / in sostituzione è da fornire	Bemerkungen / Remarks / Notices / Notazione
1–15	Druckplatte	F 268.102.100.011	1	1				
1	Anpressplatte	– kein Ersatzteil –						
2	Hebel	F 238.104.100.070	3	3				
3	Böckchen	F 268.102.100.020	3	3				
4	Achse	F 028.100.100.130	3	3				
5	Splint 2x15 DIN 94	X 531 906 608	3	3				
6	Achse lang	F 040.100.100.180	3	3				
7	Nadel	F 040.100.100.200	57	57				
8	Schenkelfeder	F 040.100.100.490	3	3				
9	Hauptfeder	F 238.104.100.051	6	6				
	"	F 040.100.100.141	3	3				
10	Isolierung	F 040.100.100.130	9	9				
11	Abschlussplatte	– kein Ersatzteil –						
12	Kugelmutter	F 040.100.100.240	3	3				
13	Sicherungsblech	F 040.100.100.110	3	3				
14	Federring 5 DIN 128	X 520 702 647	3	3				
15	Linsenschraube AM 5x10 DIN 85	X 463 219 803	3	3				
16–18	Kupplungsscheibe	F 250.100.100.020	1	1				
19	Kupplungsträger vollst.	H 258.100.100.020	1	1				
20	Nutmutter M 28x1,5 DIN 1804	X 431 307 603	1	1				
21	Wellendichtring 50x65x10 BA U4 SL DRL X34	X 556 109 015	1	1			X 550 109 003 000	
ä.B.22	Ausrückgehäuse	238.104.100.040	1	1				
23	Rillenkugellager 510 597	X 623 577 500	1	1				
24	Kegelschmiernippel H 1a 8Ø (DIN 71412)	X 662 510 502	2	2				
25	Kupplungsgabel	138.105.100.030	1	1				
26	Sechskantschraube BM 6x15 DIN 561	X 476 720 505	2	2				
27	" M 8x20 DIN 933	X 487 527 741	3	3				
o.B.	Scheibe 8,4 DIN 125	X 450 006 308	2	2				zu Pos. 27

GETRIEBE: Kupplung, Wendekupplung

ldNr ef.No igure o. igura o.	Benennung Description Désignation Denominazione	Ersatzteil - Nr. Part No. Pièce de rechange No. Pezzo di ricambio No.	Anzahl Qty.used Nodes pièces No.dei pezzi FL 135/01	FLA 135/21	FL 135/31	Eingebaut in Fahrgestell Nr. von bis Used in Chassis No. from to Installé dans chassis No. de à Montata nel telaio No. dal al	Als Ersatz ist zu liefern Substitute à fournir en échange in sostituzione è da fornire	Bemerkungen Remarks Notices Notazione
28	Sechskantmutter M 8 DIN 934	X 428 202 439	1	1				
29	Zylinderschraube M 8x20 DIN 912	X 485 007 305	9	9				
30	Federring B 8 DIN 7980	X 523 603 947	9	9				
31	Kupplungswelle	H 238.104.100.011	1	1				
32	Passfeder A 8x5x50 DIN 6885	X 446 217 434	1	1				
B.33	Kupplungspedal vollst.	H 258.100.100.010	1	1				
34	Buchse	140.112.100.031	1	1				
35	Scheibe	150.870.070.100	1	1				
36	Sechskantschraube M 16x75 DIN 931	X 486 546 205	1	1				
B.37	Halbrundkerbnagel 10x35 DIN 1476	X 419 458 000	1	1				
38	Zugfeder	258.100.100.010	1	1				
39	Scheibe 12 DIN 1440	X 453 608 408	1	1				
40	entfällt							
41	Zugstange	238.104.100.030	1	1				
42	Sechskantmutter M 12 DIN 936	X 428 803 203	1	1				
43	Gabelkopf G 12x24 DIN 71752	X 410 130 602	1	1				
44	ES-Bolzen 12x24 ESN 01	X 407 202 532	1	1				
45	entfällt							
46	Splint 4x30 DIN 94	X 531 911 208	1	1				
47	Kegelschmiernippel H 2a 8Ø (DIN 71412)	X 662 510 802	1	1				
	WENDEKUPPLUNG:							
	Die Pos. 1 – 32, 43, 44 und 47 sind auch für diese Baugruppe gültig.							
48	Lagerbuchse	238.110.100.040	1	1				
49	Hohlwelle	H 268.102.100.030	1	1				
50	Nadelkäfig 26x31x13	X 638 516 900	1	1				
51	" 22x26x13	X 638 513 000	1	1				
52	O-Ring 35–2/769	X 548 897 066	1	1				

*a – Aufbrauch; *z – zusammenlegen

Bild Nr Ref. No Figure No. Figura No.	Benennung Description Désignation Denominazione	Ersatzteil - Nr. Part No. Pièce de rechange No. Pezzo di ricambio No.	Anzahl Qty. used No. des pièces No. dei pezzi FL 135/01	FL A 135/21	FL 135/31	Eingebaut in Fahrgestell Nr. von bis Used in Chassis No. from to Installé dans chassis No. de à Montata nel telaio No. dal al	Als Ersatz ist zu liefern Substitute à fournir en échange in sostituzione è da fornire	Bemerkungen Remarks Notices Notazione
53–56	Kupplungspedal	G 268.102.100.020	1	1				
54	Lagerbuchse gerollt 12x14x12	X 609 502 852	1	1				
55	Spannhülse 8x28 DIN 1481	X 500 628 546	1	1				
56	" 5x26 DIN 1481	X 500 621 646	1	1				
56a	Nadelhülse HK 1010	X 636 021 600	2	2				
o.B.	Dichtring G 10x14x3	X 545 704 600	2	2				zu Pos. 56a
57	Lagerbolzen	268.102.100.030	1	1				
58	Schenkelfeder	238.110.100.080	1	1				
59	Förderklinke	H 268.102.100.060	1	1				
60	Spannhülse 5x20 DIN 1481	X 500 621 346	1	1				
61	" 3x18 DIN 1481	X 500 609 846	1	1				
62	" 8x45 DIN 1481	X 500 629 046	1	1				
63	" 5x45 DIN 1481	X 500 622 246	1	1				
64	Führungsrohr	H 238.110.100.050	1	1				
65	Spannhülse 5x36 DIN 1481	X 500 622 046	1	1				
66	Druckfeder	238.110.100.070	1	1				
67	Scheibe	238.110.100.140	1	1				
68	Führungsbolzen	238.110.100.130	1	1				
69	Sechskantschraube M 12x28 DIN 933	X 487 535 505	2	2				
70	Spannhülse 8x28 DIN 1481	X 500 628 546	2	2				
71	Innenrasthebel	238.110.100.020	1	1				
72	O-Ring 42–2/769	X 548 911 366	3	3				
73	Nadelkäfig 35x40x13	X 638 520 000	4	4				
74	Ring	238.110.100.150	2	2				
75	Aussenrasthebel	238.110.100.030	1	1				
76	Schaltgehäuse	268.102.100.240	1	1				
o.B.	Abdeckblech	H 268.102.100.170	1	1				entfällt bei Vorderradantrieb;
o.B.	Sechskantschraube M 8x16 DIN 933	X 487 526 841	1	1				zu Pos. 76

GETRIEBE: Kupplung, Wendekupplung

IdNr ef.No gure o. igura o.	Benennung Description Désignation Denominazione	Ersatzteil - Nr. Part No. Pièce de rechange No. Pezzo di ricambio No.	Anzahl Qty.used Nades pièces No.dei pezzi FL 135/01	FL A 135/21	FL 135/31	Eingebaut in Fahrgestell Nr. von bis Used in Chassis No. from to Installé dans chassis No. de à Montata nel telaio No. dal al	Als Ersatz ist zu liefern Substitute à fournir en échange in sostituzione è da fornire	Bemerkungen Remarks Notices Notazione
77	Sechskantschraube M 16x140 DIN 931	X 486 547 205	1	1				
78	Rastklinke	H 268.102.100.050	2	2				
78a	Nadelhülse HK 1010	X 636 021 600	2	2				
o.B.	Dichtring G 10x14x3	X 545 704 600	2	2				zu Pos. 78 a
79	Schenkelfeder	238.110.100.090	1	1				
80	Bolzen	268.102.100.040	1	1				
o.B.	Sicherungsring 10x1 DIN 471	X 530 000 946	1	1				zu Pos. 80
81	Splint 4x20 DIN 94	X 531 910 808	6	6				
	" 3x20 DIN 94	X 531 908 708	1	1				zu Pos. 80
2–84	Schaltrad vollst.	G 268.102.100.030	1	1				
83	Passkerbstift	238.110.100.180	6	6				
84	"	238.110.100.190	6	6				
84a	Nadelhülse HK 1214 RS	X 636 122 200	2	2				
85	Bolzen	268.102.100.050	1	1				
o.B.	Sicherungsring 12x1 DIN 471	X 530 001 146	1	1				zu Pos. 85
86	Halteblech	268.102.100.010	1	1				
87	Zugstange	H 238.110.101.120	1	1				
88	Scheibe 13 DIN 433	X 450 908 708	2	2				
89	Sechskantmutter M 12 DIN 934	X 428 203 241	1	1				
90	Zugfeder	140.100.100.050	2	2				
91	Zugstange vollst.	H 238.110.101.081	1	1				
92	Sechskantmutter M 12x1,5 DIN 934-10 bk	X 428 203 405	1	1				
93	Gabelkopf	H 238.110.101.101	1	1				
94	Bolzen	238.110.101.050	1	1				
95	Scheibe 13 DIN 125	X 450 008 708	2	2				
96	Zugstange vollst.	H 268.102.100.020	1	1				
97	Welle vollst.	H 238.110.101.020	1	1				
98	Lager links	H 238.110.101.030	1	1				

*a = Aufbrauch; *z = zusammenlegen

Bild Nr. Ref. No. Figure No. Figura No.	Benennung / Description / Désignation / Denominazione	Ersatzteil - Nr. / Part No. / Pièce de rechange No. / Pezzo di ricambio No.	Anzahl Qty. used / Nadas piéces No. dei pezzi FL 135/01	FLA 135/21	FL 135/31	Eingebaut in Fahrgestell Nr. von / Used in Chassis No. from / Installé dans chassis No. de / Montata nel telaio No. dal	bis / to / à / al	Als Ersatz ist zu liefern / Substitute / à fournir en échange / in sostituzione è da fornire	Bemerkungen / Remarks / Notices / Notazione
99	Lager rechts	H 238.110.101.040	1	1					
100	Winkel	238.110.101.060	1	1					
o.B.	Hinweisschild deutsch	238.110.101.080	1	1					
o.B.	" französisch	238.110.101.081	1	1					bei Masch. ohne Verkleidung;
o.B.	" italienisch	238.110.101.082	1	1					wird an Pos. 100 angebracht
o.B.	" englisch	238.110.101.083	1	1					
o.B.	" deutsch	258.102.100.030	1	1					
o.B.	" französisch	258.102.100.031	1	1					bei Masch. mit Verkleidung;
o.B.	" italienisch	258.102.100.032	1	1					wird an Pos. 100 angebracht
o.B.	" englisch	258.102.100.033	1	1					
101	Hebel vollst.	H 268.102.100.190	1	1					
o.B.	Sechskantschraube M 8x40 DIN 933	X 487 528 341	1	1					zu Pos. 101
o.B.	Sechskantmutter BM 8 DIN 439	X 423 502 403	1	1					
102	Spannhülse 6x28 DIN 1481	X 500 624 946	1	1					
103	" 3,5x28 DIN 1481	X 500 613 146	1	1					
104	Gabelkopf G 10x40 DIN 71752	X 410 127 602	1	1					
105	Bolzen A 10x24,5x20	X 407 322 039	1	1					
106	KL-Sicherung 10 ESN 09	X 536 507 245	1	1					
107	Sechskantmutter M 10 DIN 934	X 428 202 841	4	4					
108	Zugstange	238.110.101.040	1	1					
109	Splint 3x20 DIN 94	X 531 908 708	2	2					
110	Hebel vollst.	H 238.110.101.060	1	1					
111	Halter vollst.	H 268.102.100.180	1	1					
112	Sechskantschraube M 10x25 DIN 933	X 487 531 505	2	2					
o.B.	Scheibe B 10,5 DIN 9021	X 454 407 508	n.B.	n.B.					zu Pos. 112
113	Riegelfeder	138.105.090.140	1	1					
114	Niet A 6x10 DIN 7338 Ms	X 443 117 876	1	1					
115	Zentralhebel	268.102.100.020	1	1					

GETRIEBE: Kupplung, Wendekupplung

Bild Nr. Ref. No. Figure No. Figura No.	Benennung / Description / Désignation / Denominazione	Ersatzteil - Nr. / Part No. / Pièce de rechange No. / Pezzo di ricambio No.	Anzahl / Qty. used / Nades pièces / No. dei pezzi FL 135/01	FLA 135/21	FL 135/31	Eingebaut in Fahrgestell Nr. von / Used in Chassis No. from / Installé dans chassis No. de / Montata nel telaio No. dal — bis / to / à / al	Als Ersatz ist zu liefern / Substitute / à fournir en échange / in sostituzione è da fornire	Bemerkungen / Remarks / Notices / Notazione
116	Kugelkopf	F 139.800.270.010	1	1				
117	Spannhülse 5x26 DIN 1481	X 500 621 646	3	3				
118	Stangenkopf	H 258.102.100.020	1	1				
119	Scheibe 10,5 DIN 125	X 450 007 508	1	1				
120	Spannhülse 3x24 DIN 1481	X 500 610 146	2	2				
o.B.	Kontrollschild deutsch	238.110.101.090	1	1				an Frontblech angeklebt
o.B.	" französisch	238.110.101.091	1	1				
o.B.	" italienisch	238.110.101.092	1	1				
o.B.	" englisch	238.110.101.093	1	1				
o.B.	Hinweisschild deutsch	238.110.101.070	1	1				an Getriebegehäuse angeklebt
o.B.	" französisch	238.110.101.071	1	1				
o.B.	" italienisch	238.110.101.072	1	1				
o.B.	" englisch	238.110.101.073	1	1				

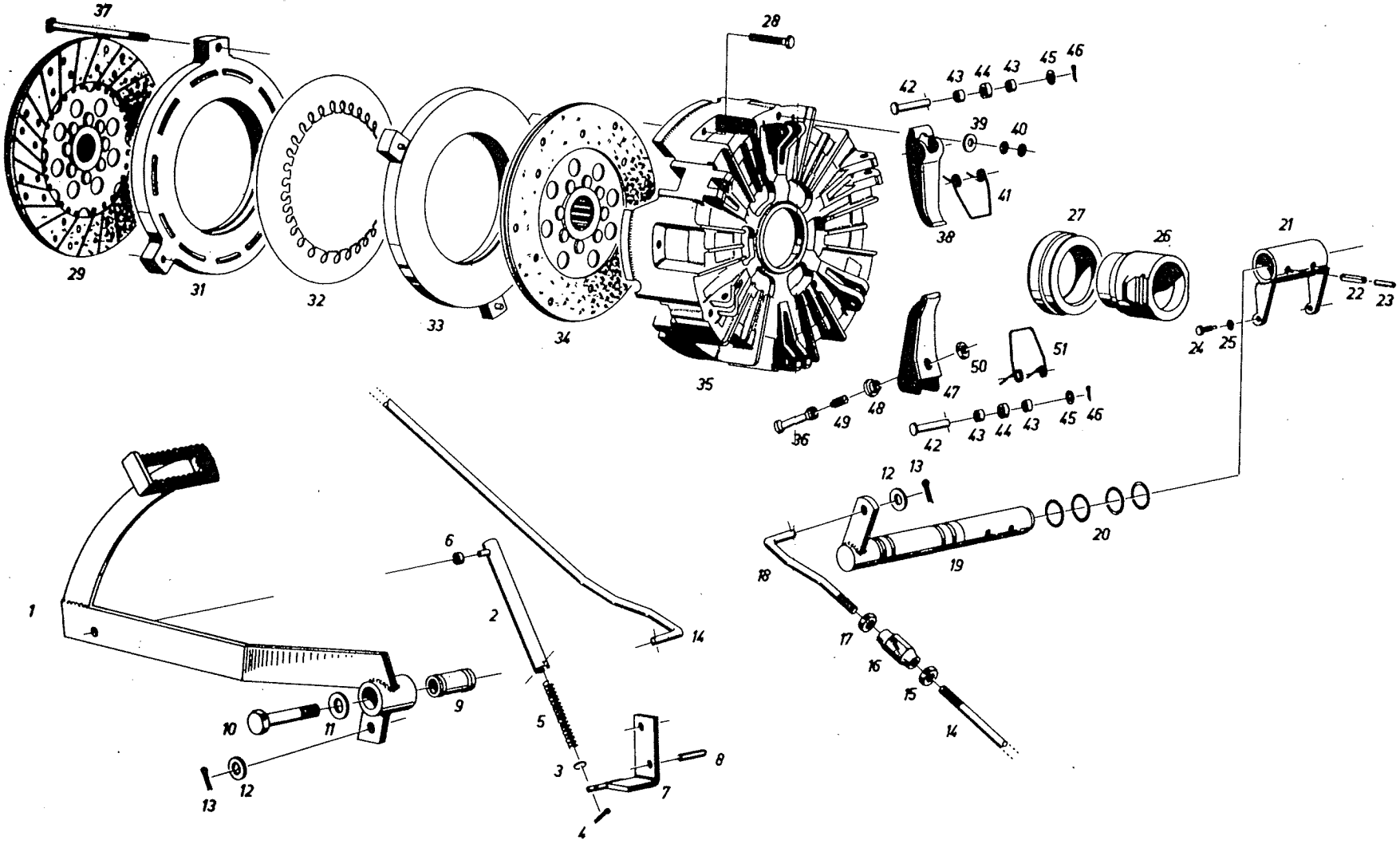
37
28
29
31
32
33
34
35
42
43
44
43
45
46
39
40
41
38
27
26
21
22
23
24
25
50
51
47
48
49
36
42
43
44
43
45
46
12
13
20
19
18
17
16
15
14
1
6
2
14
10
11
9
5
3
8
7
12
13
4

BildNr Ref.No Figure No. Figura No.	Benennung Description Désignation Denominazione	Ersatzteil - Nr. Part No. Pièce de rechange No. Pezzo di ricambio No.	Anzahl Qty.used No.des pièces No.dei pezzi FL 135/01	FLA 135/21	FL 135/31	Eingebaut in Fahrgestell Nr. von bis Used in Chassis No. from to Installé dans chassis No. de à Montata nel telaio No. dal al	Als Ersatz ist zu liefern Substitute à fournir en échange in sostituzione è da fornire	Bemerkungen Remarks Notices Notazione
1	Kupplungspedal vollst.	H 138.151.100.010			1			
2	Führungsrohr	H 140.112.100.010			1			
3	Abstützscheibe	140.112.100.100			1			
4	Splint 3x25 DIN 94	X 531 908 908			1			
5	Druckfeder	140.112.100.120			1			
6	Buchse	140.112.100.130			1			
7	Winkel kpl.	H 138.151.100.020			1			
8	Spannhülse 10x40 DIN 1481	X 500 632 646			1			
9	Buchse	140.112.100.031			1			
10	Sechskantschraube M 16x75 DIN 931	X 486 546 205			1			
11	Scheibe	150.870.070.100			1			
12	" 12 DIN 1440	X 453 608 408			2			
13	Splint 4x30 DIN 94	X 531 911 208			2			
14	Zugstange	138.151.100.010			1			
15	Sechskantmutter M 12 li. DIN 934	X 428 203 139			1			
16	Spannschlossmutter M 12 DIN 1479	X 430 503 237			1			
17	Sechskantmutter M 12 DIN 934	X 428 203 241			1			
18	Zugstange	138.151.100.020			1			
19	Welle kpl.	H 138.151.100.040			1			
20	O-Ring 24,2-3/769	X 548 872 466			4			
21	Kupplungsgabel	H 138.151.100.030			1			
22	Spannhülse 8x40 DIN 1481	X 500 628 946			2			
23	" 5x40 DIN 1481	X 500 622 146			2			
24	Sechskantschraube BM 6x15 DIN 561	X 476 720 505			2			
25	Fächerscheibe A 6,4 DIN 6798	X 522 803 247			2			
26	Ausrückgehäuse	250.100.100.061			1			
27	Radial-Schrägkugellager 307 418	X 612 197 000			1			
28	Sechskantschraube M 8x50 DIN 933	X 487 528 505			6			

*a = Aufbrauch; *z = zusammenlegen

Bild Nr Ref.No Figure No. Figura No.	Benennung Description Désignation Denominazione	Ersatzteil - Nr. Part No. Pièce de rechange No. Pezzo di ricambio No.	Anzahl Qty.used Nades pièces No.dei pezzi FL 135/01	FLA 135/21	FL 135/31	Eingebaut in Fahrgestell Nr. von bis Used in Chassis No. from to Installé dans chassis No. de à Montata nel telaio No. dal al	Als Ersatz ist zu liefern Substitute à fournir en échange in sostituzione è da fornire	Bemerkungen Remarks Notices Notazione
29	Kupplungscheibe	F 250.100.100.020			1			
ä.B. 1–51	Zweifachkupplung	F 138.151.100.010			1			
31	Anpressplatte	–kein Ersatzteil–						
ä.B.32	Tellerfeder	F 138.151.100.020			1			
33	Anpressplatte	–kein Ersatzteil–						
ä.B.34	Kupplungsscheibe	F 138.151.100.030			1			
35	Gehäuse	–kein Ersatzteil–						
36	Ausrückbolzen	F 250.100.100.070			3			
37	*	F 250.100.100.080			3			
38	Hebel	F 250.100.100.180			3			
39	Scheibe	F 250.100.100.140			3			
40	Sechskantmutter M 8x1 (DIN 936)	X 428 801 903			6			
41	Drehfeder	F 250.100.100.120			3			
42	Achse	F 250.100.100.060			6			
43	DU-Buchse	F 250.100.100.100			12			
44	Distanzhülse	F 250.100.100.090			6			
45	Beilagscheibe	F 250.100.100.190			6			
46	Splint 2x18 DIN 94	X 531 906 708			6			
7–50	Hebel kpl.	F 138.151.100.040			3			
48	Gewindemutter	F 250.100.100.170			3			
49	Gewindestift	F 250.100.100.160			3			
50	Sechskantmutter M 10x1 (DIN 936)	X 428 802 203			3			
51	Drehfeder	F 250.100.100.130			3			

*a – Aufbrauch; *z – zusammenlegen

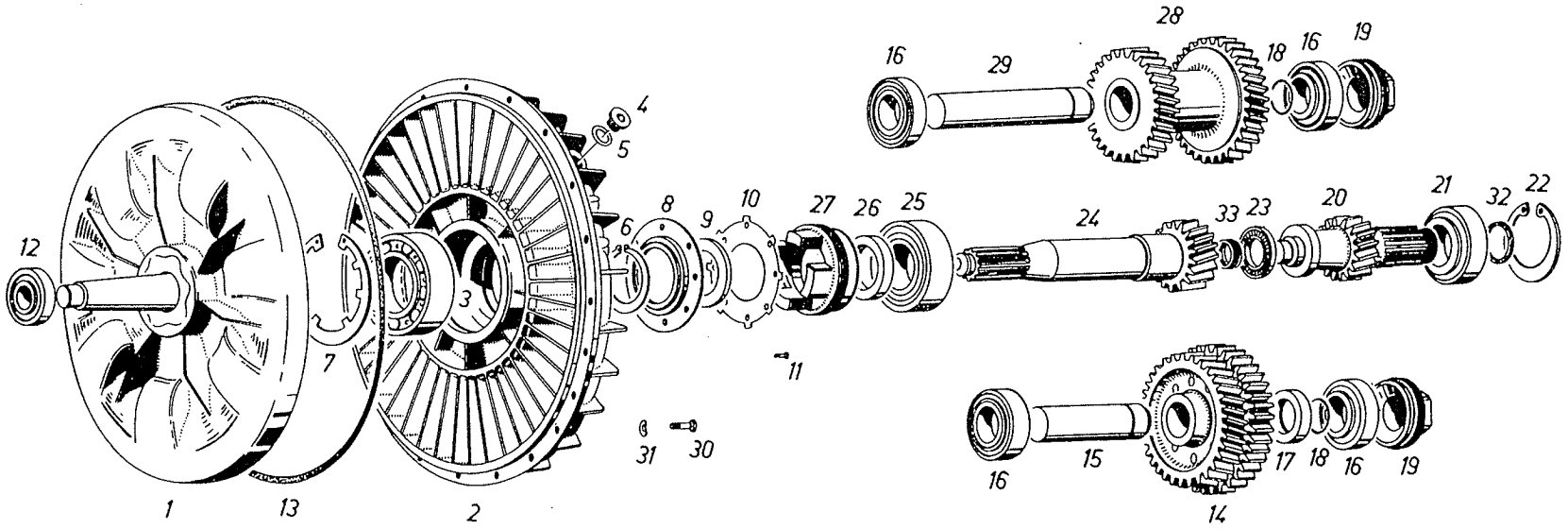
28
16
29
18
16
19
4
5
12
6
8
9
10
27
26
25
24
33
23
20
21
32
22
3
7
11
31
30
16
15
17
18
16
19
1
13
2
14

Bild Nr. Ref. No. Figure No. Figura No.	Benennung / Description / Désignation / Denominazione	Ersatzteil - Nr. / Part No. / Pièce de rechange No. / Pezzo di ricambio No.	Anzahl Qty. used Nb. des pièces No. dei pezzi FL 135/01	FL 135/21	FL 135/31	Eingebaut in Fahrgestell Nr. von / Used in Chassis No. from / Installé dans chassis No. de / Montata nel telaio No. dal	bis / to / à / al	Als Ersatz ist zu liefern / Substitute / à fournir en échange / in sostituzione è da fornire	Bemerkungen / Remarks / Notices / Notazione
1–11	Turbokupplung	F 328.108.161.010	1	1					
1	Sekundärteil	F 238.108.161.020	1	1					
2	Primärrad	F 238.108.161.030	1	1					
3	Rillenkugellager 6210 DIN 625	X 605 511 300	1	1					
4	Verschlußschraube	F 238.104.160.040	1	1					
5	Dichtring A 14x20 DIN 7603 AL 99 F 11	X 540 004 237	1	1					
6	Sicherungsring 50x2 DIN 471	X 530 005 946	1	1					
7	" 90x3 DIN 472	X 530 108 146	1	1					
8	Wellendichtring	F 238.108.161.040	1	1					
9	Filzring	F 238.108.161.051	1	1					
10	Deckel	F 238.108.161.060	1	1					
11	Sechskantschraube M 6x10 DIN 933	X 487 520 305	8	8					
12	Rillenkugellager 6304 C3 DIN 625	X 605 515 411	1	1					
13	Rundschnurring 330–3/769	X 557 244 466	1	1					
14	Doppelrad z–35/39 *a	H 238.108.161.010	1	1				H 135.106.160.010	(z–36/39)
15	Welle	238.108.161.051	1	1					
16	Kegelrollenlager KLM 67048/67010	X 623 168 200	4	4					
17	Ring	238.108.161.080	1	1					
18	Sprengring 32 DIN 9045	X 533 110 646	2	2					
19	Mutter	238.108.161.072	2	2					
20	Antriebswelle z–15	258.100.160.072	1	1					
21	Kegelrollenlager LM 48548/48510	X 623 065 400	1	1					
22	Sicherungsring J 65x4 sd	X 530 309 146	1	1					
23	Axial-Zylinderrollenlager K 811 05	X 638 279 700	1	1					
24	Antriebswelle z–19	238.108.161.091	1	1					
25	Kegelrollenlager K 344/332	~~X 623 141 200~~	1	1		X623141 210		1 Innenteil ~~X 623 017 800~~ (344 A) und 1 Außenring X 623 ~~017 300~~ (332)	
26	Wellendichtring 40x56x10 BA U3 SL	X 555 181 702	1	1					
27	Mutter	238.126.160.060	1	1					

;ETRIEBE: Verteilergetriebe, Turbokupplung

ldNr :f.No gure . gura >.	Benennung Description Désignation Denominazione	Ersatzteil - Nr. Part No. Pièce de rechange No. Pezzo di ricambio No.	Anzahl Qty.used No.des pièces No.dei pezzi FL 135/01	FLA 135/21	FL 135/31	Eingebaut in Fahrgestell Nr. von bis Used in Chassis No. from to Installé dans chassis No. de à Montata nel telaio No. dal al	Als Ersatz ist zu liefern Substitute à fournir en échange in sostituzione è da fornire	Bemerkungen Remarks Notices Notazione
28	Doppelrad z-29/33	238.108.161.020	1	1				
29	Welle	238.108.161.041	1	1				
30	Sechskantschraube M 8x22 DIN 933	X 487 527 841	24	24				
31	Federscheibe B 8 DIN 137	X 521 403 947	24	24				
32	O-Ring 28-4/769	X 548 881 866	1	1				
33	Nadelkäfig K 20x26x12 JPH ZB 1	X 638 610 900	1	1				
.B.	Scheibe	268.100.160.050	n.B.	n.B.				zum ausgleichen des Spieles am Kegelrollenlager auf der Antriebswelle

*a – Aufbrauch; *z – zusammenlegen

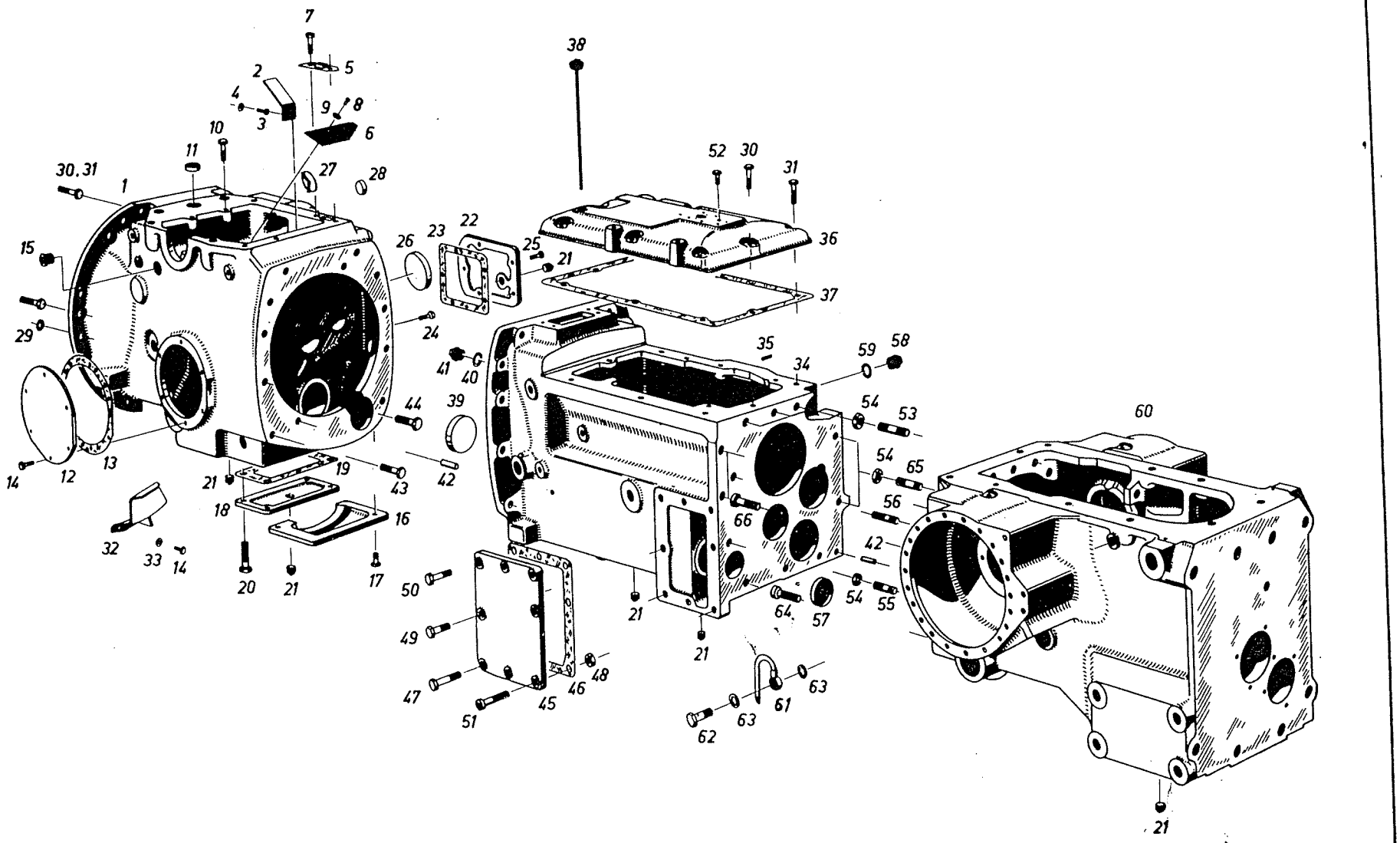

6518α,9 Mai 72

Bild Nr Ref.No Figure No. Figura No.	Benennung Description Designation Denominazione	Ersatzteil - Nr. Part No. Pièce de rechange No. Pezzo di ricambio No.	Anzahl Qty.used No.des pièces No.dei pezzi FL 135/01	FLA 135/21	FL 135/31	Eingebaut in Fahrgestell Nr. von bis Used in Chassis No. from to Installé dans chassis No. de à Montata nel telaio No. dal al	Als Ersatz ist zu liefern Substitute à fournir en échange in sostituzione è da fornire	Bemerkungen Remarks Notices Notazione
1	Verteilergehäuse	138.126.050.040	1	1				
	"	138.151.050.010			1			
2	Abschimblech vollst.	H 268.100.050.010	1	1	1			
3	Zylinderschraube M 8x16 DIN 6912	X 493 609 405	1	1	1			
4	Usit-Ring U 9,3x13,3x1	X 566 004 274	1	1	1			
5	Abdeckblech	135.100.050.020	1	1	1			
6	Abdeckgitter	138.126.050.060	1	1				
	Abdeckblech	138.151.050.030			1			
7	Sechskantschraube M 16x35 DIN 933	X 487 545 141	1	1	1			
8	Halbrundkerbnagel 4x12 DIN 1476	X 419 437 500	2	2	2			
9	Scheibe 4,3 DIN 125	X 450 003 308	2	2				
10	Sechskantschraube M 12x30 DIN 933	X 487 535 605	2	2	2			
11	Verschlussdeckel 42 DIN 443	X 562 112 400	1	1	1			
12	Deckel	238.108.050.081	1	1	1			
13	Dichtung	238.108.050.120	1	1	1			
14	Sechskantschraube M 8x18 DIN 933	X 487 527 641	8	8	8			
15	Verschlußschraube M 42x1,5 DIN 909	X 484 106 800	1	1	1			
16	Deckel	268.100.050.090	1	1	1			
17	Sechskantschraube M 10x16 DIN 933	X 487 530 405	2	2	2			
18	Deckel	268.100.050.110	1	1	1			entfällt bei mech. Mähantrieb
19	Dichtung	268.100.050.100	1	1	1			
20	Sechskantschraube M 14x50 DIN 933	X 487 541 305	4	4	4			
21	Stopfen	120.100.050.070	6	5	5			
22	Deckel	268.100.050.030	1	1	1			
23	Dichtung	268.100.050.040	1	1	1			
24	Sechskantschraube* M 10x20 DIN 933	X 487 531 305	4	4	4			
25	" M 10x25 DIN 933	X 487 531 505	1	1	1			
26	Verschlussdeckel	238.108.050.090	1	1	1			

GETRIEBE: Verteilergehäuse, Getriebegehäuse, Hinterachsgehäuse

Bild Nr. Ref. No. Figure No. Figura No.	Benennung / Description / Désignation / Denominazione	Ersatzteil - Nr. / Part No. / Pièce de rechange No. / Pezzo di ricambio No.	Anzahl Qty. used Nos des pièces No. dei pezzi FL 135/01	FLA 135/21	FL 135/31	Eingebaut in Fahrgestell Nr. von / Used in Chassis No. from / Installé dans chassis No. de / Montato nel telaio No. dal	bis / to / à / al	Als Ersatz ist zu liefern / Substitute / à fournir en échange / in sostituzione è da fornire	Bemerkungen / Remarks / Notices / Notazione
27	Deckel vollst.	H 258.100.050.010	1	1	1				
28	Verschlussdeckel 63 DIN 443	X 562 116 200	1	1	1				
o.B.	Hinweisschild deutsch	268.100.050.051	1	1	1				
o.B.	" englisch	268.100.050.061	1	1	1				zu Pos. 22
o.B.	" französisch	268.100.050.071	1	1	1				
o.B.	" italienisch	268.100.050.081	1	1	1				
29	Scheibe	138.126.050.050	1/2	1/2	1/2				bei Frontladeranbau 2 Stück
30	Sechskantschraube M 10x35 DIN 933	X 487 531 806	13	13	13				
31	" M 10x40 DIN 933	X 487 531 941	8	8	8				
32	Luftleitblech	H 238.108.050.021	1	1	1				
33	Scheibe 8,4 DIN 125	X 450 006 308	2	2	2				
34	Getriebegehäuse *a	268.100.050.024	1	1	1			268.100.050.025	
35	Gewindestift AM 8x16 DIN 913	X 412 820 206	1	1	1				
36	Getriebegehäusedeckel	238.108.050.050	1	1	1				
37	Dichtung	258.100.050.070	1	1	1				
38	Ölmesstab	H 238.108.050.010	1	1	1				
39	Verschlussdeckel	238.108.050.090	1	1	1				entfällt bei Wendekupplung
40	USIT-Ring U 26,7x35x2	X 566 014 574	1	1	1				
41	Verschlusschraube CM 26x1,5 DIN 7604	X 494 306 800	1	1	1				
42	Zylinderstift 12m6x28 DIN 7	X 505 558 517	3	3	3				
43	Sechskantschraube M 12x35 DIN 933	X 487 535 741	6	6	6				
44	" M 12x45 DIN 933	X 487 535 941	4	4	4				
45	Deckel	258.100.050.030	1	1	1				entfällt bei Vorderradantrieb
46	Dichtung	238.108.050.270	1	1	1				
47	Sechskantschraube M 12x40 DIN 933	X 487 535 841	3	3	3				
48	Sechskantmutter M 12 DIN 934	X 428 203 241	3	3	3				
49	Sechskantschraube M 12x25 DIN 933	X 487 535 441	3	3	3				entfällt bei Vorderradantrieb
50	" M 12x30 DIN 933	X 487 535 605	1	1	1				

*a = Aufbrauch; *z = zusammenlegen

Bild Nr. Ref. No. Figure No. Figura No.	Benennung / Description / Désignation / Denominazione	Ersatzteil - Nr. / Part No. / Pièce de rechange No. / Pezzo di ricambio No.	Anzahl Qty. used / Nadas pièces / No. dei pezzi FL 135/01	FLA 135/21	FL 135/31	Eingebaut in Fahrgestell Nr. von / Used in Chassis No. from / Installé dans chassis No. de / Montata nel telaio No. dal — bis / to / à / al	Als Ersatz ist zu liefern / Substitute / à fournir en échange / in sostituzione è da fornire	Bemerkungen / Remarks / Notices / Notazione
51	Zylinderschraube M 12x40 DIN 912	X 485 019 006	1	1	1			
52	Sechskantschraube M 10x12 DIN 933	X 487 531 005	2	2	2			
53	Stiftschraube M 14x50 DIN 939— 10.9	X 489 141 306	3	3				
	" M 14x40 DIN 939	X 489 141 005			5			
54	Sechskantmutter M 14 DIN 934—10	X 428 203 605	7	7	7			
55	Stiftschraube M 14x30 DIN 939—10.9	X 489 140 806	1	1	1			
56	" M 14x35 DIN 939—10.9	X 489 140 906	1	1	1			
57	Verschlussdeckel	238.108.050.100	1	1	1			entfällt bei Vorderradantrieb
58	Verschlusschraube CM 26x1,5 DIN 7604	X 494 306 800	1	1	1			
59	Dichtring A 26x31 DIN 7603-Cu	X 540 008 278	1	1	1			
60	Hinterachsgehäuse *a	268.100.050.011	1	1	1		268.100.050.012	
61	Entlüftungsrohr	H 238.108.050.030	1	1	1			
62	Hohlschraube A 8 DIN 7623	X 494 606 004	1	1	1			
63	Dichtring A 14x18 DIN 7603-Cu	X 540 004 078	2	2	2			
64	Zylinderschraube M 14x35 DIN 912—10.9	X 485 024 206	3	3	3			
65	Stiftschraube M 14x40 DIN 939-10.9	X 489 141 006	2	2	2			
66	Zylinderschraube M 14x40 DIN 912-10.9	X 485 024 306	2	2	2			

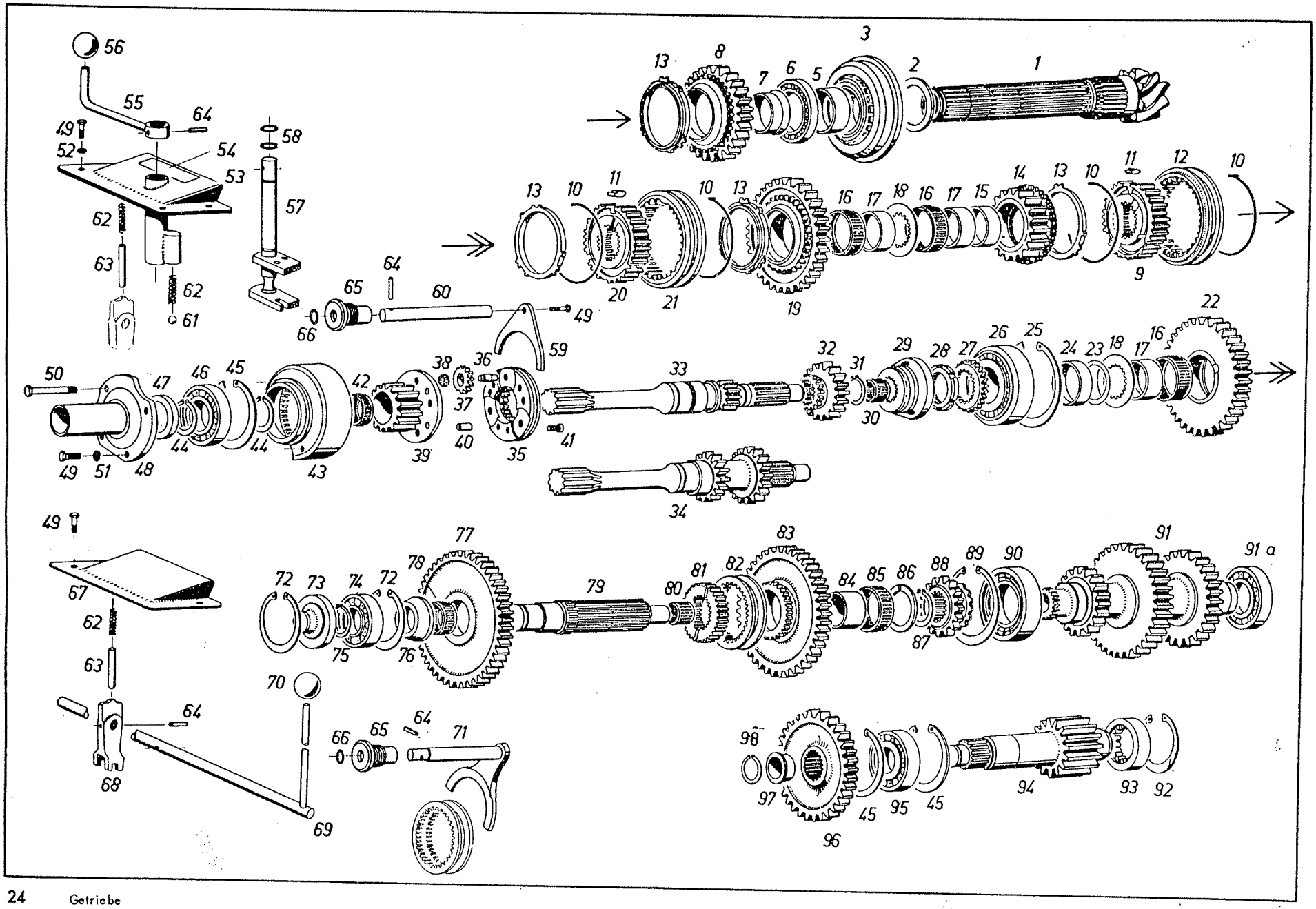
56
55
64
49
52
54
53
58
57
62
63
62
61
65
64
60
66
49
59
3
13
8
7
6
5
2
1
13
10
11
10
13
16
17
18
16
17
15
14
13
10
11
12
10
20
21
19
9
22
50
47
46
45
42
38
36
32
31
29
28
27
26
25
24
23
18
17
16
49
51
48
44
44
43
39
37
40
35
33
41
30
34
49
67
62
63
64
68
69
70
66
65
64
71
77
78
72
73
74
72
75
76
79
80
81
82
83
84
85
86
88
89
90
91
91 a
87
98
97
45
95
45
96
94
93
92

Bild Nr. Ref.No. Figure No. Figura No.	Benennung Description Désignation Denominazione	Ersatzteil - Nr. Part No. Pièce de rechange No. Pezzo di ricambio No.	Anzahl Qty.used Nades pièces No.dei pezzi FL 135/01	FL A 135/21	FL 135/31	Eingebaut in Fahrgestell Nr. von bis Used in Chassis No. from to Installé dans chassis No. de à Montato nel telaio No. dal al	Als Ersatz ist zu liefern Substitute à fournir en échange in sostituzione è da fornire	Bemerkungen Remarks Notices Notazione
1	Tellerradsatz *a	F 268.100.010.030	1	1			siehe bei *)	
	*) Als Ersatz ist zu liefern: Tellerradsatz 268.100.410, 1 Ausgleichgehäuse 268.100.011.010,							
		12 Sechskantschrauben X 487 535 406 (M 12x25 DIN 933-10.9), 1 Ölschmierrohr vollst. H 268.100.011.010,						
		1 Halteblech vollst. H 268.100.011.020, 1 Schmierrohr 268.100.011.020, 1 Lasche 268.100.011.030,						
		1 Sechskantschraube X 487 520 441 (M 6x12 DIN 933), 1 Scheibe X 450 005 108 (6,4 DIN 125) und 1 O-Ring X 548 815 066 (7,3-2,4/769).						
	Tellerradsatz *a	F 268.100.010.030			1		siehe bei **)	
	**) Als Ersatz ist zu liefern: Tellerradsatz 268.100.410, 1 Ausgleichgehäuse 268.100.011.010 und 12 Sechskantschrauben X 487 535 406 (M 12x25 DIN 933-10.9).							
2	Scheibe 1,2 mm	268.100.080.090						
	" 1,3 mm	268.100.080.100						
	" 1,4 mm	268.100.080.110						
	" 1,5 mm	268.100.080.120						
	" 1,6 mm	268.100.080.130						
	" 1,7 mm	268.100.080.140	n.Bedarf					
	" 1,8 mm	268.100.080.150						
	" 1,9 mm	268.100.080.160						
	" 2,0 mm	268.100.080.170						
	" 2,1 mm	268.100.080.180						
	" 2,2 mm	268.100.080.190						
	" 2,3 mm	268.100.080.200						
	" 2,4 mm	268.100.080.210						
o.B.	O-Ring 44,2-3/769	X 548 917 266	1	1	1			
3	Kegelrollenlager 524 819	X 623 138 400	1	1	1			
5	Rohr	268.100.080.080	1	1	1			entfällt bei Wegzapfwelle und Vorderradantrieb
6	Rillenkugellager 160 09 C3 DIN 625	X 605 500 711	1	1	1			
7	Distanzbuchse	238.104.080.120	1	1	1			
8	Stirnrad z—25	F 258.100.080.040	1	1				
9	Synchronkörper	F 258.100.080.110	1	1				
10	Synchronfeder	F 258.100.080.070	4	4				

GETRIEBE: Wechselgetriebe

Bild Nr Ref. No Figure No. Figura No.	Benennung Description Désignation Denominazione	Ersatzteil - Nr. Part No. Pièce de rechange No. Pezzo di ricambio No.	Anzahl Qty. used Nodes pièces No. dei pezzi FL 135/01	FLA 135/21	FL 135/31	Eingebaut in Fahrgestell Nr. von ... bis Used in Chassis No. from ... to Installé dans chassis No. de ... à Montato nel telaio No. dal ... al	Als Ersatz ist zu liefern Substitute à fournir en échange in sostituzione è da fornire	Bemerkungen Remarks Notices Notazione
11	Druckstück	F 258.100.080.080	6	6				
12	Schiebemuffe	F 258.100.080.090	1	1				
13	Synchronring	F 268.100.080.020	4	4				kann auch Synchronring F 258.100.080.100 geliefert werden
14	Zahnrad kpl. z—19	F 258.100.080.050	1	1				
anst. v.8	Stirnrad z—25	138.151.082.110			1			
anst. v.9	Schaltring	138.110.080.030			1			
anst. v.12	Schaltmuffe	138.110.080.040			1			
anst. v.14	Stirnrad z—19	138.151.082.100			1			
15	Hülse	258.100.080.041	1	1	1			
16	Nadelkäfig 47x52x17	X 638 526 600	3	3	3			
17	Nadellager-Innenring	258.100.080.030	3	3	3			
18	Scheibe	258.100.080.061	2	2	2			
19	Zahnrad kpl. z—32	F 258.100.080.140	1	1				
20	Synchronkörper	F 258.100.080.110	1	1				
21	Schiebemuffe	F 258.100.082.020	1	1				
22	Zahnrad kpl. z—31	F 268.100.080.010	1	1				
anst. v.19	Zahnrad kpl.	F 138.151.082.020			1			
anst. v.20	Muffenträger	F 138.151.082.040			1			
anst. v.21	Schiebemuffe	F 138.151.082.030			1			
anst. v.22	Zahnrad kpl. z—31	F 138.151.082.010			1			
23	Distanzscheibe 0,1 mm	820.100.030.270	n. Bedarf					
	" 0,3 mm	820.100.030.271						
	" 0,5 mm	820.100.030.272						
24	Ring	258.100.080.050	1	1	1			
25	Sicherungsring 90x4 DIN 472	X 530 308 246	1	1	1			
26	Kegelrollenlager 331 655	X 623 191 500	1	1	1			
27	Schaltring	268.100.080.280	1	1	1			
o.B.	Distanzscheibe 40x50x0,1	X 534 767 500	n. Bedarf					zwischen Schaltring und Sicherungsring

*a = Aufbrauch; *z = zusammenlegen

Bild Nr Ref.No Figure No. Figura No.	Benennung Description Désignation Denominazione	Ersatzteil - Nr. Part No. Pièce de rechange No. Pezzo di ricambio No.	Anzahl Qty.used Nades pièces No.dei pezzi FL 135/01	FLA 135/21	FL 135/31	Eingebaut in Fahrgestell Nr. von bis Used in Chassis No. from to Installé dans chassis No. de à Montata nel telaio No. dal al	Als Ersatz ist zu liefern Substitute à fournir en échange in sostituzione è da fornire	Bemerkungen Remarks Notices Notazione
o.B.	Distanzscheibe 40x50x0,15	X 534 767 600						
	" 40x50x9,5	X 534 767 700	n. Bedarf					zwischen Schaltring und Sicherungsring
	" 40x50x1	X 534 767 900						
o.B.	Scheibe	268.100.080.270	1	1	1			
anst. v.28	Sicherungsring 40x2,5 DIN 471	X 530 007 846	1	1	1			
29	Schaltmuffe	250.100.080.020	1	1	1			
30	Nadelkäfig 20x28x16 B	X 638 611 200	1	1	1			
31	Sicherungsring A 27x1,2	530 203 446	1	1				bei Wechselgetriebe R 100
32	Stirnrad z—19	138.105.081.020	1	1				
33	Antriebswelle z—15	268.100.083.010	1	1				
34	" z—20/24	268.100.082.020	1	1				bei Wechselgetriebe R 25
anst. v.34	" z—24/27	138.151.082.010			1			
o.B.	Antriebswelle	138.151.082.050			1			Bedingt zur Verlängerung von Antriebswelle 138.151.082.010
o.B.	Profilbuchse	138.151.082.080			1			
o.B.	Rillenkugellager 6304 2Z C3 DIN 625	X 606 715 411			1			
o.B.	Sicherungsring 22x1 DIN 472	X 530 102 146			1			
35	Planetenradträger	138.105.081.050	1	1				bei Wechselgetriebe R 100
36	Bolzen	138.105.081.070	3	3				
37	Planetenrad z—14	138.105.081.060	3	3				
38	Lagernadel 2x7,8 I DIN 5402	X 637 302 100	57	57				
39	Planetenradträger z—16	138.105.081.040	1	1				
40	Spannhülse 8x20 DIN 1481	X 500 628 146	3	3				
41	Zylinderschraube M 8	138.105.081.080	3	3				
42	Nadelkäfig 30x35x13	X 639 761 400	1	1				
43	Hohlrad z—45	138.105.081.030	1	1				
44	Sicherungsring 35x1,5 DIN 471	X 530 004 346	1	1	1			
	" A 35x1,5 V	X 531 004 346	1	1				bei Wechselgetriebe R 100
45	" 72x2,5 DIN 472	X 530 107 146	2/3	2/3	2			bei Wechselgetriebe R 100—3 Stück

GETRIEBE: Wechselgetriebe

BildNr Ref.No Figure No. Figura No.	Benennung Description Désignation Denominazione	Ersatzteil - Nr. Part No. Pièce de rechange No. Pezzo di ricambio No.	Anzahl Qty.used Nodes pièces No.dei pezzi FL 135/01	FLA 135/21	FL 135/31	Eingebaut in Fahrgestell Nr. von bis Used in Chassis No. from to Installé dans chassis No. de à Montata nel telaio No. dal al	Als Ersatz ist zu liefern Substitute à fournir en échange in sostituzione è da fornire	Bemerkungen Remarks Notices Notazione
anst. v.45	Anschlag	138.151.082.090	1	1	1			bei Wechselgetriebe R 25
	Scheibe	238.109.080.170	1	1				
46	Schrägkugellager 3207 C3 DIN 628	X 610 032 311	1	1	1			bei Wechselgetriebe R 25
	Rillenkugellager 6207 E TNH C3	X 605 511 034	1	1				bei Wechselgetriebe R 100
47	Wellendichtring 35x50x7 DG	X 550 067 001	1	1				
	" 50x65x8 B1 U4	X 550 221 002			1			
o.B.	Scheibe	268.100.082.040	1	1				bei Wechselgetriebe R 25 zwischen Pos. 44 u. 46
o.B.	Ring	138.151.082.040			1			zwischen Pos. 44 u. 46
o.B.	Nilos-Ring 6207 JV	X 546 520 700	1	1	1			zu Pos. 46
48	Lagerführung	268.100.082.030	1	1				bei Wechselgetriebe R 25
	"	268.100.083.020	1	1				bei Wechselgetriebe R 100
anst. v.48	Dichtdeckel	138.151.082.060			1			
49	Sechskantschraube M 8x20 DIN 933	X 487 527 741	5/6	5/6	3			bei Wechselgetriebe R 100—6 Stück
	" M 8x25 DIN 933	X 487 527 941			2			zu Pos. anst. v. 48
50	Sechskantschraube M 8x60 DIN 931	X 486 528 705	2	2				
	" M 8x65 DIN 933	X 487 528 905			2			
51	Federring 8 DIN 128	X 520 703 947	2	2				
	Usit-Ring U 9,3x13,3x1	X 566 004 274	2	2	2			zu Pos. 50
52	Scheibe 8,4 DIN 125	X 450 006 308	3	3				
o.B.	53 Schaltdeckel	H 268.100.081.010	1	1				
54	Hinweisschild	258.100.081.020	1	1				
o.B.	Halbrundkerbnagel 4x12 DIN 1476	X 419 437 500	2	2				
55	Schalthebel	H 258.100.081.020	1	1				bei Wechselgetriebe R 100
56	Kugelknopf mit Star-Toleranzring	F 120.861.050.010	1	1				
57	Schaltwelle	H 238.104.081.020	1	1				
58	O-Ring 11,3—2,4/769	X 548 830 066	2	2				
59	Schaltgabel vollst.	H 238.104.081.040	1	1				
60	Schaltstange	138.105.081.090	1	1				

*a = Aufbrauch; *z = zusammenlegen

Bild Nr. Ref. No. Figure No. Figura No.	Benennung Description Désignation Denominazione	Ersatzteil - Nr. Part No. Pièce de rechange No. Pezzo di ricambio No.	Anzahl Qty. used Nombre pièces No. dei pezzi FL 135/01	FLA 135/21	FL 135/31	Eingebaut in Fahrgestell Nr. von bis Used in Chassis No. from to Installé dans chassis No. de à Montato nel telaio No. dal al	Als Ersatz ist zu liefern Substitute à fournir en échange in sostituzione è da fornire	Bemerkungen Remarks Notices Notazione
61	Kugel 10 ø III DIN 5401	X 624 207 000	1	1				bei Wechselgetriebe R 100
62	Riegelfeder	138.105.090.140	1/2	1/2	1			bei Wechselgetriebe R 100—2 Stück
63	Kugelbolzen	258.100.081.050	1	1	1			
64	Spannhülse 8x20 DIN 1481	X 500 628 146	2/4	2/4	2			bei Wechselgetriebe R 100—4 Stück
65	Führungsbuchse	258.100.080.070	1/2	1/2	1			bei Wechselgetriebe R 100—2 Stück
66	O-Ring 16-3/769	X 548 848 066	2/4	2/4	2			bei Wechselgetriebe R 100—4 Stück
ä.B.67	Abdeckblech	268.100.080.260	1	1	1			bei Wechselgetriebe R 25
68	Mitnehmer	268.100.080.190	1	1	1			bei Wechselgetriebe R 25
	"	258.100.081.040	1	1				bei Wechselgetriebe R 100
69	Schaltwelle	H 258.100.080.010	1	1	1			
70	Kugelknopf mit Star-Toleranzring	F 139.800.270.010	1	1	1			
71	Schaltstange vollst.	H 238.109.080.010	1	1	1			
72	Sicherungsring 62x2 DIN 472	X 530 106 546	1/2	1/2	1			bei Wechselgetriebe R 100—2 Stück
	" J 62x2 V	X 531 206 546	1	1	1			bei Wechselgetriebe R 25
73	Dichtdeckel	238.109.080.110	1	1	1			bei Wechselgetriebe R 25
	"	138.105.080.300	1	1				bei Wechselgetriebe R 100
74	Rillenkugellager 6305 EN TNH C3	X 606 115 634	1	1	1			bei Wechselgetriebe R 25
	Zylinderrollenlager NUPJ 206 E C3	X 620 807 732	1	1				bei Wechselgetriebe R 100
75	Sicherungsring 25x1,2 DIN 471	X 530 003 146	1	1	1			bei Wechselgetriebe R 25
	" 30x1,5 DIN 471	X 530 004 046	1	1				bei Wechselgetriebe R 100
o.B.	Scheibe (zwischen Pos.74 u.75)	012.100.080.200	1	1	1			bei Wechselgetriebe R 25
76	Ring	250.100.081.080	1	1				bei Wechselgetriebe R 100
77	Stirnrad z—49	238.104.080.040	1	1				
	" z—63	238.109.080.030	1	1				bei Wechselgetriebe R 25
	" z—59	238.109.080.020			1			
o.B.	Scheibe	138.151.082.030			1			zu Stirnrad z—59 Pos. 77
78	Nadelkäfig 33x39x14	X 638 519 900	1	1				bei Wechselgetriebe R 100
	" 42x47x13	X 638 525 000	2	2	2			bei Wechselgetriebe R 25

GETRIEBE : Wechselgetriebe

Bild Nr Ref. No Figure No. Figura No.	Benennung Description Désignation Denominazione	Ersatzteil - Nr. Part No. Pièce de rechange No. Pezzo di ricambio No.	Anzahl Qty. used Nades pièces No. dei pezzi FL 135/01	FLA 135/21	FL 135/31	Eingebaut in Fahrgestell Nr. von bis Used in Chassis No. from to Installé dans chassis No. de à Montato nel telaio No. dal al	Als Ersatz ist zu liefern Substitute à fournir en échange in sostituzione è da fornire	Bemerkungen Remarks Notices Notazione
o.B.	Distanzring	238.109.080.150	1	1				zu Wechselgetriebe R 25
o.B.	Nadellager-Innenring	238.109.080.130	1	1				zu Nadelkäfig 42x47x13
o.B.	" "	238.109.080.140			1			
79	Vorgelegewelle vorn	238.109.080.210	1	1	1			zu Wechselgetriebe R 25
	" "	238.104.081.130	1	1				zu Wechselgetriebe R 100
80	Nadelkäfig 18x26x20 B	X 638 610 200	1	1	1			
81	Schaltring	138.105.080.240	1	1	1			
82	Schaltmuffe	138.105.080.090	1	1	1			
83	Stirnrad z—59	238.109.080.020	1	1				bei Wechselgetriebe R 25
	" z—47	268.100.081.070	1	1				bei Wechselgetriebe R 100
	" z—56	138.151.082.020			1			
84	Nadellager-Innenring	238.109.080.140	1	1	1			bei Wechselgetriebe R 25
	" "	238.104.080.080	1	1				bei Wechselgetriebe R 100
85	Nadelkäfig 42x47x13	X 638 525 000	2	2	2			bei Wechselgetriebe R 25
	" 42x47x17	X 638 525 100	1	1				bei Wechselgetriebe R 100
86	Scheibe	238.109.080.120	1	1	1			
87	Sicherungsring A 37x1,75	X 530 215 346	1	1	1			
88	Schieberad z—15	258.100.082.060	1	1	1			
89	Sicherungsring J 85x1,5 Sd	X 530 317 546	1	1	1			
90	Zylinderrollenlager NUPJ 209 EN C3	X 621 008 932	1	1	1			
91	Radblock z—18/32/24	268.100.080.010	1	1	1			
91a	Rillenkugellager 6207 E TNH C3	X 605 511 034	1	1	1			
92	Sicherungsring 62x2 DIN 472	X 530 106 546	1	1	1			entfällt bei Wegzapfwelle und Vorderradantrieb
93	Zylinderrollenlager NJ 2206 EC3 M DIN 5412	X 620 311 537	1	1	1			
94	Welle z—16	268.100.082.010	1	1	1			
95	Zylinderrollenlager NUP 207 C3 BL DIN 5412	X 620 607 815	1	1	1			
96	Stirnrad z—15	258.100.082.050	1	1	1			
97	Buchse	258.100.082.040	1	1	1			

*a = Aufbrauch; *z = zusammenlegen

Bild Nr Ref. No Figure No. Figura No.	Benennung Description Désignation Denominazione	Ersatzteil - Nr. Part No. Pièce de rechange No. Pezzo di ricambio No.	Anzahl Qty. used No. des pièces No. dei pezzi FL 135/01	FLA 135/21	FL 135/31	Eingebaut in Fahrgestell Nr. von bis Used in Chassis No. from to Installé dans chassis No. de à Montata nel telaio No. dal al	Als Ersatz ist zu liefern Substitute à fournir en échange in sostituzione è da fornire	Bemerkungen Remarks Notices Notazione
98	Sicherungsring 26x1,2 DIN 471	X 530 003 246	1	1	1			

GETRIEBE: Schaltung und Schnellgangsperre

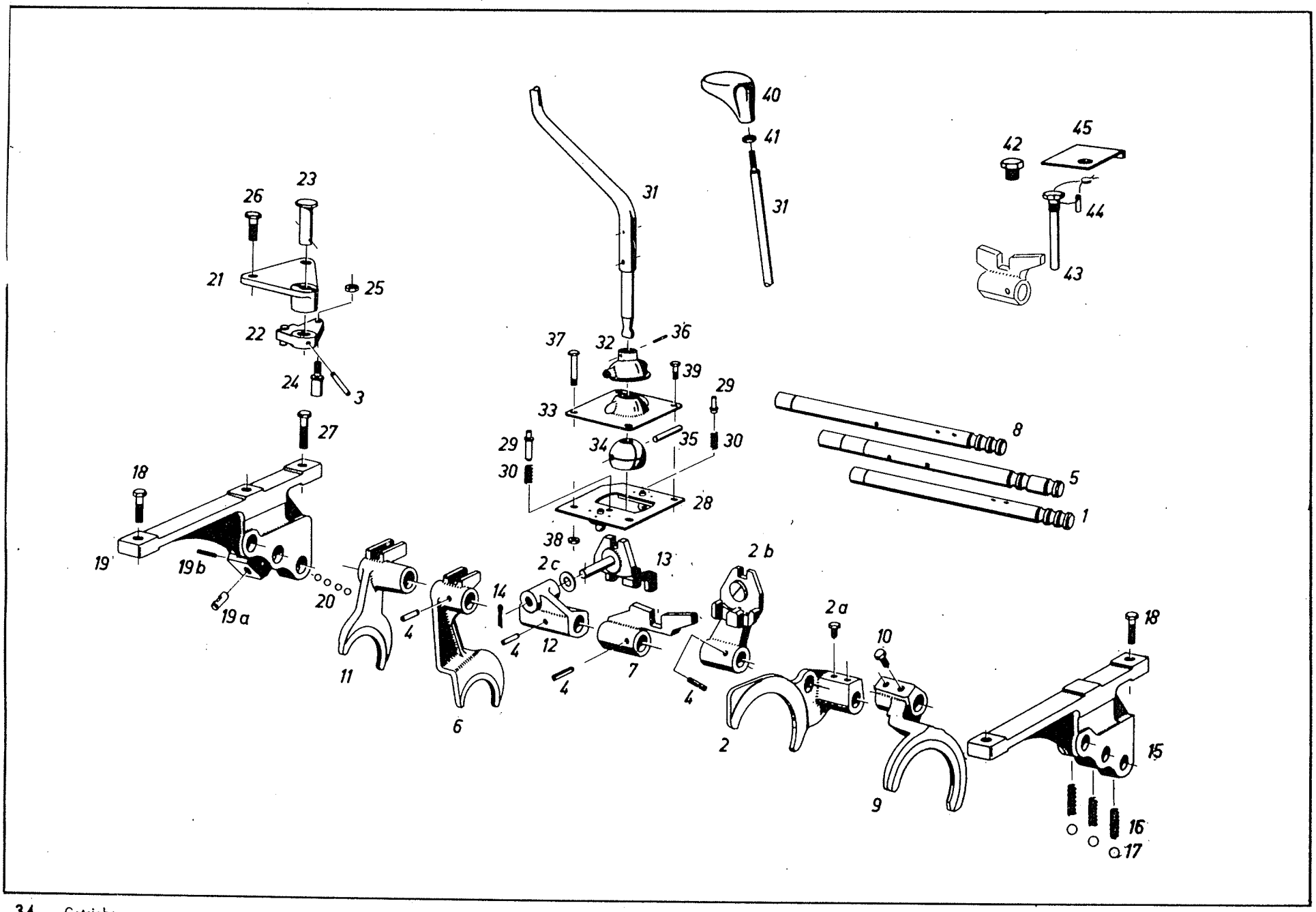

6518a, 17 Mai 72

Bild Nr. Ref. No. Figure No. Figura No.	Benennung / Description / Désignation / Denominazione	Ersatzteil - Nr. / Part No. / Pièce de rechange No. / Pezzo di ricambio No.	Anzahl Qty. used / No. des pièces / No. dei pezzi FL 135/01	FL A 135/21	FL 135/31	Eingebaut in Fahrgestell Nr. von bis / Used in Chassis No. from to / Installé dans chassis No. de à / Montato nel telaio No. dal al	Als Ersatz ist zu liefern / Substitute / à fournir en échange / in sostituzione è da fornire	Bemerkungen / Remarks / Notices / Notazione
1	Schaltstange rechts	258.100.091.110	1	1	1			
2	Schaltgabel	258.100.091.010	1	1	1			1.und Rw.Gg; 4.und Rw.Gg.
2a	Sechskantschraube BM 8x20 DIN 564	X 477 027 705	1	1	1			
2b	Lagerbock vollst.	H 258.100.091.020	1	1	1			
2c	Scheibe 10,5 DIN 125	X 450 007 508	1	1	1			
3	Spannhülse 6x28 DIN 1481	X 500 624 946	1	1	1			
4	" 6x26 DIN 1481	X 500 624 846	4	4	4			
5	Schaltstange mitte	258.100.091.051	1	1	1			
6	Schaltgabel mitte	138.106.090.011	1	1	1			
7	Schaltklaue mitte	258.100.091.061	1	1	1			
8	Schaltstange links	258.100.091.100	1	1	1			
9	Schaltgabel	138.106.090.020	1	1	1			
10	Sechskantschraube BM 8x20 DIN 564	X 477 027 705	2	2	2			
11	Schaltgabel	258.100.090.021	1	1	1			
12	Lagerbock	258.100.091.070	1	1	1			
13	Schaltklaue vollst.	H 258.100.091.010	1	1	1			
14	Splint 4x20 DIN 94	X 531 910 808	1	1	1			
15	Schaltbock hinten	138.105.090.020	1	1	1			
16	Riegelfeder	138.105.090.140	3	3	3			
17	Kugel 10 Ø III DIN 5401	X 624 207 000	3	3	3			
18	Sechskantschraube M 10x30 DIN 933	X 487 531 741	3	3	3			
19	Schaltbock vorn	250.100.090.160	1	1	1			
19a	Sperrbolzen	238.109.090.090	1	1	1			nur bei Wechselgetriebe R 100
19b	Spannhülse 3x18 DIN 1481	X 500 609 846	1	1	1			
20	Kugel 7 Ø III DIN 5401	X 624 205 200	4	4	4			
21	Lager	138.106.090.040	1	1	1			
22	Winkelhebel kpl.	H 138.106.090.010	1	1	1			
23	Bolzen	138.106.090.030	1	1	1			

GETRIEBE : Schaltung und Schnellgangsperre

Bild Nr. Ref. No. Figure No. Figura No.	Benennung / Description / Désignation / Denominazione	Ersatzteil - Nr. / Part No. / Pièce de rechange No. / Pezzo di ricambio No.	Anzahl Qty. used Nodes pièces No. dei pezzi FL 135/01	FLA 135/21	FL 135/31	Eingebaut in Fahrgestell Nr. von bis / Used in Chassis No. from to / Installé dans chassis No. de à / Montata nel telaio No. dal al	Als Ersatz ist zu liefern / Substitute / à fournir en échange / in sostituzione è da fornire	Bemerkungen / Remarks / Notices / Notazione
24	Bolzen	238.109.090.050	1	1	1			
25	Sechskantmutter M 8 DIN 934	X 428 202 441	1	1	1			
26	Sechskantschraube M 10x25 DIN 933	X 487 531 505	1	1	1			
27	" M 10x35 DIN 933	X 487 531 841	1	1	1			
28	Schutzblech vollst.	H 258.100.090.010	1	1	1			
29	Bolzen	238.108.090.190	1	1	1			
	" kurz	258.100.090.080	1	1	1			
30	Druckfeder	238.108.090.180	2	2	2			
31	Schalthebel vollst.	238.108.090.060	1	1	1			
32	Schutzkappe	F 225.100.090.020	1	1	1			
33	Schaltkappe	138.105.090.200	1	1	1			
o.B.	Dichtung 0,25 mm	238.109.090.040	n. Bedarf					zu Pos. 33
o.B.	" 0,5 mm	238.109.090.041						
34	Schaltkugel	F 010.100.090.180	1	1	1			
35	Führungsbolzen	F 225.100.090.030	1	1	1			
36	Spannhülse 4x20 DIN 1481	X 500 615 546	1	1	1			
37	Sechskantschraube M 8x35 DIN 933	X 487 528 205	3	3	3			
38	Sechskantmutter M 8 DIN 934	X 428 202 441	3	3	3			
39	Sechskantschraube M 8x16 DIN 933	X 487 526 841	1	1	1			
40	Schalthebelknopf	138.106.090.050	1	1	1			
41	Sechskantmutter BM 10 DIN 439	X 423 502 839	1	1	1			
42	Sechskantschraube M 12x16 DIN 933	X 487 534 605	1	1	1			entfällt bei eingebauter Schnellgangsperre
43	"	238.109.090.031	1	1	1			Einzelteile zu Schnellgangsperre
44	Kerbstift	238.109.090.020	1	1	1			
45	Abdeckblech	238.109.090.010	1	1	1			

*a = Aufbrauch; *z = zusammenlegen

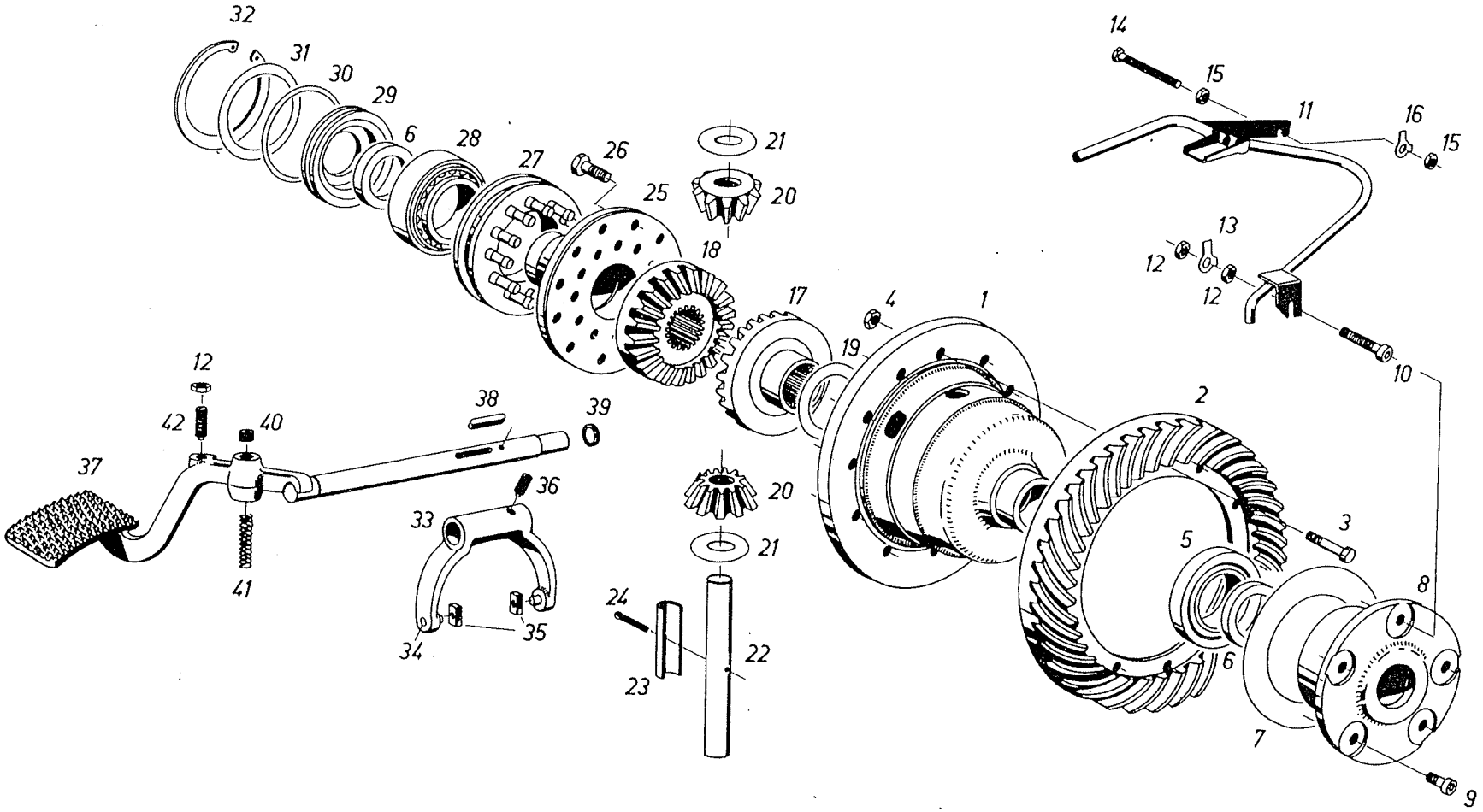
32
31
30
29
6
28
27
26
25
21
20
18
17
4
19
1
14
15
11
16
15
13
12
12
10
2
12
42
40
38
39
37
41
36
33
34
35
20
21
24
22
23
3
5
8
6
7
9

Bild Nr. Ref. No. Figure No. Figura No.	Benennung / Description / Désignation / Denominazione	Ersatzteil - Nr. / Part No. / Pièce de rechange No. / Pezzo di ricambio No.	Anzahl Qty. used Nades pièces No. dei pezzi FL 135/01	FLA 135/21	FL 135/31	Eingebaut in Fahrgestell Nr. von bis / Used in Chassis No. from to / Installé dans chassis No. de à / Montato nel telaio No. dal al	Als Ersatz ist zu liefern / Substitute / à fournir en échange / in sostituzione è da fornire	Bemerkungen / Remarks / Notices / Notazione
1	Ausgleichgehäuse	268.100.010.011	1	1	1			
2	Tellerradsatz	siehe bei Wechselgetriebe						
3	Schraube M 12	138.105.010.101	12	12	12			
4	Sechskantmutter M 12 DIN 934	X 428 203 241	12	12	12			
5	Kegelrollenlager KLM 806649/806610	X 623 138 300	1	1	1			
6	Wellendichtring 40x56x10 BASL	X 555 181 702	2	2	2			
7	Einstellscheibe 0,15 mm	138.105.010.170	n. Bedarf					
	" 0,2 mm	138.105.010.171						
	" 0,25 mm	138.105.010.172						
	" 0,1 mm	138.105.010.173						
8	Lagerdeckel	258.100.010.020	1	1	1			
o.B.	O-Ring 101x3	X 549 284 581	1	1	1			zu Pos. 8
9	Zylinderschraube M 10x25 DIN 933	X 487 531 505	5	5	4			
10	Sechskantschraube M 10x45 DIN 933	X 487 532 041			1			
ä.B. 11	Ölschmierrohr vollst.	H 258.100.010.010	1	1				
11	Ölfangrohr	H 138.105.010.010			1			
o.B.	Scheibe (Filz)	258.100.010.010	1	1				zur Befestigung von Ölschmierrohr Pos. ä.B. 11
o.B.	Sechskantmutter M 14 DIN 936	X 428 803 603	2	2				
12	Sechskantmutter M 10 DIN 934	X 428 202 841			3			
13	Sicherungsblech 10,5 DIN 463	X 527 304 626			1			
14	Sechskantschraube M 8x65 DIN 933	X 487 528 905	1	1	1			
15	Sechskantmutter BM 8 DIN 439	X 423 502 403	2	2	2			
16	Sicherungsblech 8,4 DIN 463	X 527 304 126	1	1	1			
17	Achskegelrad links z—22	138.105.010.041	1	1	1			
18	" rechts z—22	138.105.010.051	1	1	1			
19	Druckscheibe 1,0 mm	238.104.010.060	2	2	2			
20	Ausgleichkegelrad z—11	258.100.010.120	2	2	2			
21	Druckscheibe 1,0 mm	238.104.010.050	n. Bedarf					

GETRIEBE : Ausgleichgetriebe, Ausgleichsperre

Bild Nr Ref. No Figure No. Figura No.	Benennung Description Désignation Denominazione	Ersatzteil - Nr. Part No. Pièce de rechange No. Pezzo di ricambio No.	Anzahl Qty. used Nadee pièces No. dei pezzi FL 135/01	FLA 135/21	FL 135/31	Eingebaut in Fahrgestell Nr. von Used in Chassis No. from Installé dans chassis No. de Montato nel telaio No. dal	bis to à al	Als Ersatz ist zu liefern Substitute à fournir en échange in sostituzione è da fornire	Bemerkungen Remarks Notices Notazione
21	Druckscheibe 1,2 mm	238.104.010.051	n. Bedarf						
	" 1,5 mm	238.104.010.052							
22	Achse	258.100.010.110	1	1	1				
23	U-Blech	138.105.010.120	1	1	1				
24	Splint 5x35 DIN 94	X 531 913 408	1	1	1				
25	Lagerflansch	238.104.010.250	1	1	1				
26	Sechskantschraube M 12x25 DIN 933	X 487 535 406	12	12	12				
27	Ausgleichsperre	H 238.104.010.040	1	1	1				
28	Kegelrollenlager 30210 J2 DIN 720	X 619 049 041	1	1	1				
29	Dichtdeckel	138.105.010.070	1	1	1				
30	Rundschnurring 85–3/769	X 557 168 866	1	1	1				
31	Scheibe 0,1 mm	139.100.150.130							
	" 0,15 mm	139.100.150.131							
	" 0,25 mm	139.100.150.132	n. Bedarf						
	" 0,3 mm	139.100.150.133							
	" 0,8 mm	139.100.150.134							
32	Sicherungsring 90x3 DIN 472	X 530 108 146	1	1	1				
33+34	Schaltgabel kpl.	G 258.100.010.010	1	1	1				
34	Steckkerbstift 8x20 DIN 1474	X 418 852 204	2	2	2				
35	Gleitstein	238.104.010.240	1	1	1				
36	Gewindestift AM 12x20 DIN 915	X 413 425 806	1	1	1				
37	Sperrhebel	H 138.126.010.010	1	1	1				
38	Passfeder A 8x5x36 DIN 6885	X 446 217 334	1	1	1				
39	Rundschnurring 18–2,5/769	X 557 054 466	1	1	1				
40	Verschlusschraube M 14x1,5 DIN 906	X 483 500 800	1	1	1				
41	Druckfeder	016.861.050.230	1	1	1				
42	Gewindestift AM 10x45 DIN 915	X 413 424 406	1	1	1				

*a = Aufbrauch; *z = zusammenlegen

GETRIEBE: Motor-Wegzapfwelle, Motorzapfwelle, Zapfwellenschutz und Zapfwellenbetätigung, Wendegetriebe

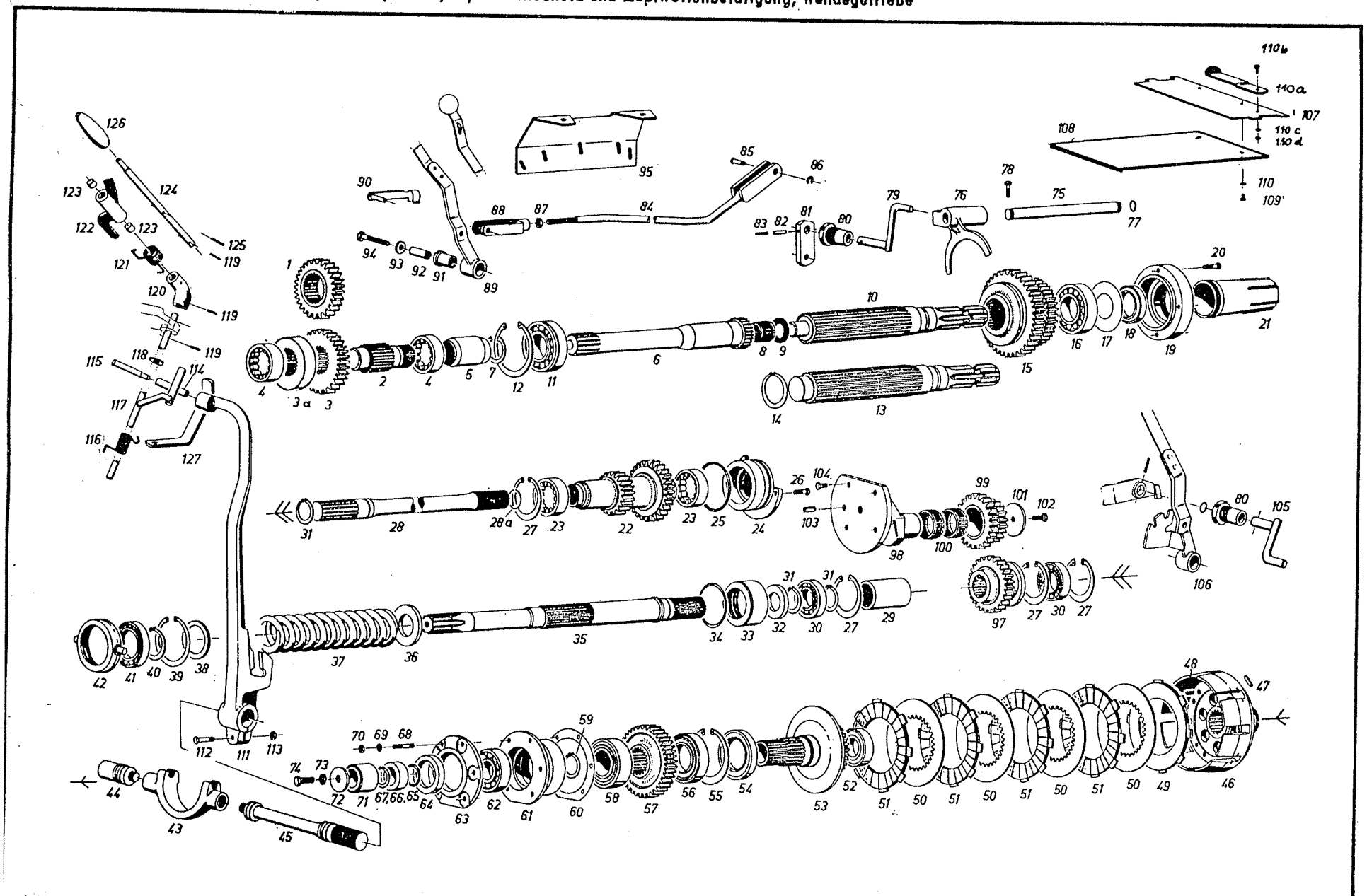

6518a,21 Mai 72

Bild Nr Ref.No Figure No. Figura No.	Benennung Description Désignation Denominazione	Ersatzteil - Nr. Part No. Pièce de rechange No. Pezzo di ricambio No.	Anzahl Qty.used No.des pièces No.dei pezzi FL 135/01	FLA 135/21	FL 135/31	Eingebaut in Fahrgestell Nr. von bis Used in Chassis No. from to Installé dans chassis No. de à Montato nel telaio No. dal al	Als Ersatz ist zu liefern Substitute à fournir en échange in sostituzione è da fornire	Bemerkungen Remarks Notices Notazione
1	Stirnrad z–25	268.100.140.051	1	1				
2	Welle	268.100.140.080	1	1				
3	Stirnrad z–27	268.100.140.061	1	1				
3a	Ring	268.100.140.070	1	1				
anst. v.3a	Stirnrad z–22	268.106.380.030		1				
4	Aussenring mit Rollenkranz RNU 206 E DIN 5412	X 621 407 733	1	1				vorn } nur bei Motor-Wegzapfwelle
	" " " RNU 2206 EM DIN 5412	X 621 411 539	1	1				hinten }
5	Muffe *a	238.108.140.060	1	1			268.100.140.100	
6	Welle *a	238.108.140.020	1	1			268.100.140.090	
7	Sicherungsring 31x1,2 DIN 472	X 530 102 446	1	1				
8	Nadelkäfig 25x30x20	X 638 514 200	1	1				
9	Axial-Nadelkäfig AXK 2542	X 638 148 700	1	1				
10	Zapfwelle	268.100.140.010	1	1				
11	Rillenkugellager 6208 N C3 DIN 625	X 606 111 111	1	1				
12	Sicherungsring 80x4 DIN 472	X 530 307 546	1	1				
13	Zapfwelle	268.100.220.010	1	1				nur bei Motorzapfwelle
14	Sicherungsring 50x2 DIN 471	X 530 005 946	1	1				
15	Doppelrad z–37/30	268.100.220.020	1	1				
16	Rillenkugellager 6208 C3 DIN 625	X 605 511 111	1	1				
17	Passcheibe 0,1mm	X 534 669 046	n.Bed.					
	" 0,3mm	X 534 669 346						
	" 0,5mm	X 534 669 446						
18	Wellendichtring 40x62x10/12 DFS	X 553 984 809	1	1				
19	Abschlussdeckel	238.108.220.070	1	1				
20	Zylinderschraube M 8x30 DIN 6912	X 493 607 605	4	4				
21	Schutzhülse	250.100.140.540	1	1				
22	Doppelrad z–18/26	S 268.001.627.010	1	1		135/	268.100.220.030 und 2 Aufenringe mit Rollenkranz X 621 407 733 (RNU 206 E DIN 5412)	
	" z–18/26	268.100.220.030	1	1		135/		

GETRIEBE: Motor-Wegzapfwelle, Motorzapfwelle, Zapfwellenschutz und Zapfwellenbetätigung, Wendegetriebe

Bild Nr. / Ref. No. / Figure No. / Figura No.	Benennung / Description / Désignation / Denominazione	Ersatzteil-Nr. / Part No. / Pièce de rechange No. / Pezzo di ricambio No.	Anzahl / Qty. used / No. des pièces / No. dei pezzi FL 135/01	FL A 135/21	FL 135/31	Eingebaut in Fahrgestell Nr. von / Used in Chassis No. from / Installé dans chassis No. de / Montato nel telaio No. dal	bis / to / à / al	Als Ersatz ist zu liefern / Substitute / à fournir en échange / in sostituzione è da fornire	Bemerkungen / Remarks / Notices / Notazione
23	Außenring mit Rollenkranz RNU 206 VH	X 621 407 756	2	2			135/		
	" " " RNU 206 E DIN 5412	X 621 407 733	2	2		135/			
24	Lagerdeckel	238.108.220.060	1	1					
25	O-Ring 69,4-2,8/769	X 548 953 166	1	1					
26	Sechskantschraube M 8x25 DIN 933	X 487 527 941	3	3					
27	Sicherungsring 62x2 DIN 472	X 530 106 546	2/4	2/4					bei Wendegetriebe—4 Stück
28	Welle	238.108.220.020	1	1					
28a	Sprengring 28 DIN 9045	X 533 109 846	1	1					
29	Muffe	238.108.140.060	1	1					entfällt bei Wendegetriebe
30	Rillenkugellager 6007 C3 DIN 625	X 605 505 611	1/2	1/2					bei Wendegetriebe—2 Stück
31	Sicherungsring 35x1,5 DIN 471	X 530 004 346	3	3					
32	Wellendichtring 35x56x10/12 DFS	X 553 968 709	1	1					
33	Lagerring	238.104.220.080	1	1					
34	O-Ring 62,2—3/769	X 548 941 966	1	1					
35	Welle	238.108.220.360	1	1					
36	Scheibe	238.104.220.160	1	1					
37	Druckfeder	238.108.220.320	1	1					
38	Scheibe	138.105.220.220	1	1					
39	Sicherungsring 75x2,5 DIN 472	X 530 107 246	1	1					
40	" 45x1,75 DIN 471	X 530 005 446	1	1					
41	Rillenkugellager 6009-2 RS C3 DIN 625	X 607 305 811	1	1					
42	Ausrückring	238.104.220.090	1	1					
43	Kupplungsgabel	238.104.220.050	1	1					
44	Lagerzapfen	238.104.220.120	1	1					
45	Kupplungswelle	238.104.220.110	1	1					
46	Kupplungsglocke	238.108.220.350	1	1					
47	Halteblech	238.104.220.140	4	4					
48	Druckfeder	238.108.220.250	8	8					

*a = Aufbrauch; *z = zusammenlegen

Bild Nr Ref.No Figure No. Figura No.	Benennung Description Désignation Denominazione	Ersatzteil - Nr. Part No. Pièce de rechange No. Pezzo di ricambio No.	Anzahl Qty.used No.des pièces No.dei pezzi FL 135/01	FLA 135/21	FL 135/31	Eingebaut in Fahrgestell Nr. von bis Used in Chassis No. from to Installé dans chassis No. de à Montato nel telaio No. dal al	Als Ersatz ist zu liefern Substitute à fournir en échange in sostituzione è da fornire	Bemerkungen Remarks Notices Notazione
49	Außenlamelle	238.108.220.390	1	1				
50	Innenlamelle	138.105.220.250	5	5				
51	Aussenlamelle	268.100.140.020	5	5				
52	Wellendichtring 33x52x10 B1	X 551 762 102	2	2				
53	Kupplungswelle	238.108.220.370	1	1				
54	Wellendichtring 52,4x77,8x10 BA U4 SL DRL X4	X 556 116 099	1	1				
55	Sicherungsring 78x2,5 DIN 472	X 530 108 846	1	1				
56	Radial-Zylinderrollenlager 315 645	X 622 391 000	1	1				
57	Stirnrad z=36	238.104.220.020	1	1				
58	Kegelrollenlager K 24 780/24 720	X 623 156 400	1	1				
59	Sicherungsring 40x1,75 DIN 471	X 530 005 246	1	1				
o.B.	Einstellscheibe 0,1 mm	015.819.190.050						zwischen Pos. 58 und 59 eingebaut
	" 0,3 mm	015.819.190.051						
	" 0,5 mm	015.819.190.052						
60	" 0,1 mm	238.104.220.150	n.Bedarf					
	" 0,15 mm	238.104.220.151						
	" 0,25 mm	238.104.220.152						
	" 0,5 mm	238.104.220.154						
a.B.61	Lagerbuchse	238.108.220.330	1	1				
o.B.	Rundschnurring 86-2/769	X 557 170 066	1	1				
62	Schrägkugellager 7306 B DIN 628	X 610 029 452	1	1				
63	entfällt							
64	Wellendichtring 50x72x12 BASL	X 555 210 702	1	1				
65	O-Ring 30-3/769	X 548 886 466	1	1				
66	Ring	238.108.220.340	1	1				
67	Sicherungsring A 29x2 SD	X 530 204 446	1	1				
68	Stiftschraube M 10x25 DIN 939	X 489 131 505	6	6				
69	entfällt							

GETRIEBE: Motor-Wegzapfwelle, Motorzapfwelle, Zapfwellenschutz und Zapfwellenbetätigung, Wendegetriebe

Bild Nr. / Ref. No. / Figure No. / Figura No.	Benennung / Description / Désignation / Denominazione	Ersatzteil - Nr. / Part No. / Pièce de rechange No. / Pezzo di ricambio No.	Anzahl / Qty. used / Nades pièces / No. dei pezzi FL 135/01	FLA 135/21	FL 135/31	Eingebaut in Fahrgestell Nr. von / Used in Chassis No. from / Installé dans chassis No. de / Montata nel telaio No. dal — bis / to / à / al	Als Ersatz ist zu liefern / Substitute / à fournir en échange / in sostituzione è da fornire	Bemerkungen / Remarks / Notices / Notazione
70	Sechskantmutter M 10 DIN 934	X 428 202 841	6	6				
71	Rohr	138.105.220.290	1	1				entfällt bei mech. Mähantrieb
72	Scheibe	238.104.030.120	1	1				
73	entfällt							
74	Sechskantschraube M 14x25 DIN 933	X 487 540 605	1	1				entfällt bei mech. Mähantrieb
75	Schaltstange	268.100.220.050	1	1				
76	Schaltgabel	238.108.220.090	1	1				
77	O-Ring 11,3–2,4/769	X 548 830 066	1	1				
78	Sechskantschraube BM 8x20 DIN 564	X 477 027 705	1	1				
79	Schaltwelle	H 238.108.220.010	1	1				
80	Führungsbuchse	258.100.080.070	1/2	1/2				bei Wendegetriebe – 2 Stück
o.B.	O-Ring 16–3/769	X 548 848 066	1/2	1/2				zu Pos. 80
81	Hebel	238.108.220.120	1	1				
82	Spannhülse 5x30 DIN 1481	X 500 621 846	1	1				
83	" 3x30 DIN 1481	X 500 610 446	1	1				
84	Betätigungsstange	H 238.108.220.030	1	1				
85	Bolzen A 10x24,5x20	X 407 322 039	1	1				
86	KL-Sicherung 10 ESN 09	X 536 507 245	1	1				
87	Sechskantmutter M 12 DIN 934	X 428 203 241	1	1				
88	Gabelkopf G 12x48 DIN 71752	X 410 136 605	1	1				
89	Schalthebel	H 238.108.220.021	1	1				entfällt bei Wendegetriebe
o.B.Nr.	Kugelknopfhälfte	238.108.220.401	1	1				zu Pos. 89 bzw. 106
o.B.Nr.	Kugelknopfhälfte mit Zapfen	238.108.220.410	1	1				
o.B.	Linsensenkblechschraube B 3,5x9,5 DIN 7983	X 496 102 949	1	1				zu Kugelknopfhälfte 238.108.220.401
90	ES-Bolzen 12x48 ESN 01	X 407 202 705	1	1				
91	Bundbuchse	238.108.220.140	1	1				
92	Buchse	238.108.220.130	1	1				
93	Scheibe B 10,5 DIN 9021	X 454 407 508	1	1				

*a = Aufbrauch; *z = zusammenlegen

GETRIEBE : Motor-Wegzapfwelle, Motorzapfwelle, Zapfwellenschutz und Zapfwellenbetätigung, Wendegetriebe

Bild Nr. Ref. No. Figure No. Figura No.	Benennung / Description / Désignation / Denominazione	Ersatzteil - Nr. / Part No. / Pièce de rechange No. / Pezzo di ricambio No.	Anzahl Qty. used / No. des pièces / No. dei pezzi FL 135/01	FLA 135/21	FL 135/31	Eingebaut in Fahrgestell Nr. von / Used in Chassis No. from / Installé dans chassis No. de / Montato nel telaio No. dal	bis / to / à / al	Als Ersatz ist zu liefern / Substitute / à fournir en échange / in sostituzione è da fornire	Bemerkungen / Remarks / Notices / Notazione
94	Sechskantschraube M 10x50 DIN 933	X 487 532 141	1	1					
95	Kulisse	238.108.220.111	1	1					
o.B.	Hinweisschild deutsch	238.108.220.290	1	1					
	" französisch	238.108.220.291	1	1					
	" italienisch	238.108.220.292	1	1					
	" englisch	238.108.220.293	1	1					
97	Schieberad z–28	238.110.140.011	1	1					bei Wechselgetriebe R 100
	" z–28	238.111.140.011	1	1					bei Wechselgetriebe R 25
98	Lagerdeckel	238.110.140.031	1	1					bei Wechselgetriebe R 100
	"	238.111.140.030	1	1					bei Wechselgetriebe R 25
99	Doppelrad z–21/26	238.110.140.021	1	1					bei Wechselgetriebe R 100
	" z–35/20	238.111.140.021	1	1					bei Wechselgetriebe R 25
100	Nadelkäfig 40x45x17	X 638 523 300	2	2					bei Wechselgetriebe R 100
	" 35x40x17	X 638 520 100	2	2					bei Wechselgetriebe R 25
101	Scheibe	238.110.140.040	1	1					bei Wechselgetriebe R 100
	"	238.111.140.040	1	1					bei Wechselgetriebe R 25
									nur bei Wendegetriebe
o.B.	Spannhülse 6x20 DIN 1481	X 500 624 546	2	2					bei Wechselgetriebe R 25 zu Scheibe 238.111.140.040
102	Sechskantschraube M 10x20 DIN 933	X 487 531 305	1	1					bei Wechselgetriebe R 100
	" M 10x25 DIN 933	X 487 531 505	1	1					bei Wechselgetriebe R 25
103	Zylinderstift 8m6x16 DIN 7	X 505 544 517	1	1					
104	Sechskantschraube M 8x20 DIN 933	X 487 527 741	4	4					
105	Schaltwelle	H 238.110.140.040	1	1					
106	Schalthebel vollst.	H 238.110.140.021	1	1					
	ZAPFWELLENSCHUTZ:								
107	Schutzblech	138.506.110.010	1	1					
108	Lasche	138.506.110.030	1	1					
109	Sechskantschraube M 6x8 DIN 933	X 487 520 241	2	2					

GETRIEBE: Motor-Wegzapfwelle, Motorzapfwelle, Zapfwellenschutz und Zapfwellenbetätigung, Wendegetriebe

Bild Nr Ref. No Figure No. Figura No.	Benennung Description Désignation Denominazione	Ersatzteil - Nr. Part No. Pièce de rechange No. Pezzo di ricambio No.	Anzahl Qty. used No. des pièces No. dei pezzi FL 135/01	FL A 135/21	FL 135/31	Eingebaut in Fahrgestell Nr. von bis Used in Chassis No. from to Installé dans chassis No. de à Montata nel telaio No. dal al	Als Ersatz ist zu liefern Substitute à fournir en échange in sostituzione è da fornire	Bemerkungen Remarks Notices Notazione
110	Federring 6 DIN 128	X 520 703 047	2	2				
110a	Hebel	138.506.110.020	1	1				
110b	Sechskantschraube M 8x22 DIN 933	X 487 527 841	1	1				
110c	Tellerfeder 20x8,2x0,8	X 699 221 546	1	1				
110d	Stover-Sicherungsmutter M 8	X 434 102 440	1	1				
	ZAPFWELLENBETÄTIGUNG:							
111	Hebel	238.108.350.013	1	1				
112	Sechskantschraube	238.108.350.220	1	1				
113	Sechskantmutter M 12 DIN 934	X 428 203 241	1	1				
114	Buchse	238.108.350.061	1	1				
115	Kerbstift	238.108.350.050	1	1				
116	Schenkelfeder	238.108.350.090	1	1				entfällt bei Wendekupplung
	"	238.108.350.180	1	1				bei Wendekupplung
117	Schaltgestänge	H 238.108.350.011	1	1				
118	Scheibe 13 DIN 433	X 450 908 708	1	1				
119	Spannhülse 5x20 DIN 1481	X 500 621 346	3	3				
	" 3x18 DIN 1481	X 500 609 846	1	1				
120	Verbindungsstück	238.108.350.032	1	1				
121	Schenkelfeder	238.108.350.080	1	1				
122	Schaltklinke	238.108.350.020	1	1				
123	Buchse	238.108.350.070	2	2				
124	Stange	238.108.350.040	1	1				
o.B.	Scheibe	140.861.050.222	n.Bed.					zu Pos. 124
125	Spannhülse 5x30 DIN 1481	X 500 621 846	1	1				
126	Ballengriff mit Toleranzring	F 238.108.350.010	1	1				
anst. v.127	Winkel	238.108.350.230	1	1				

*a = Aufbrauch; *z = zusammenlegen

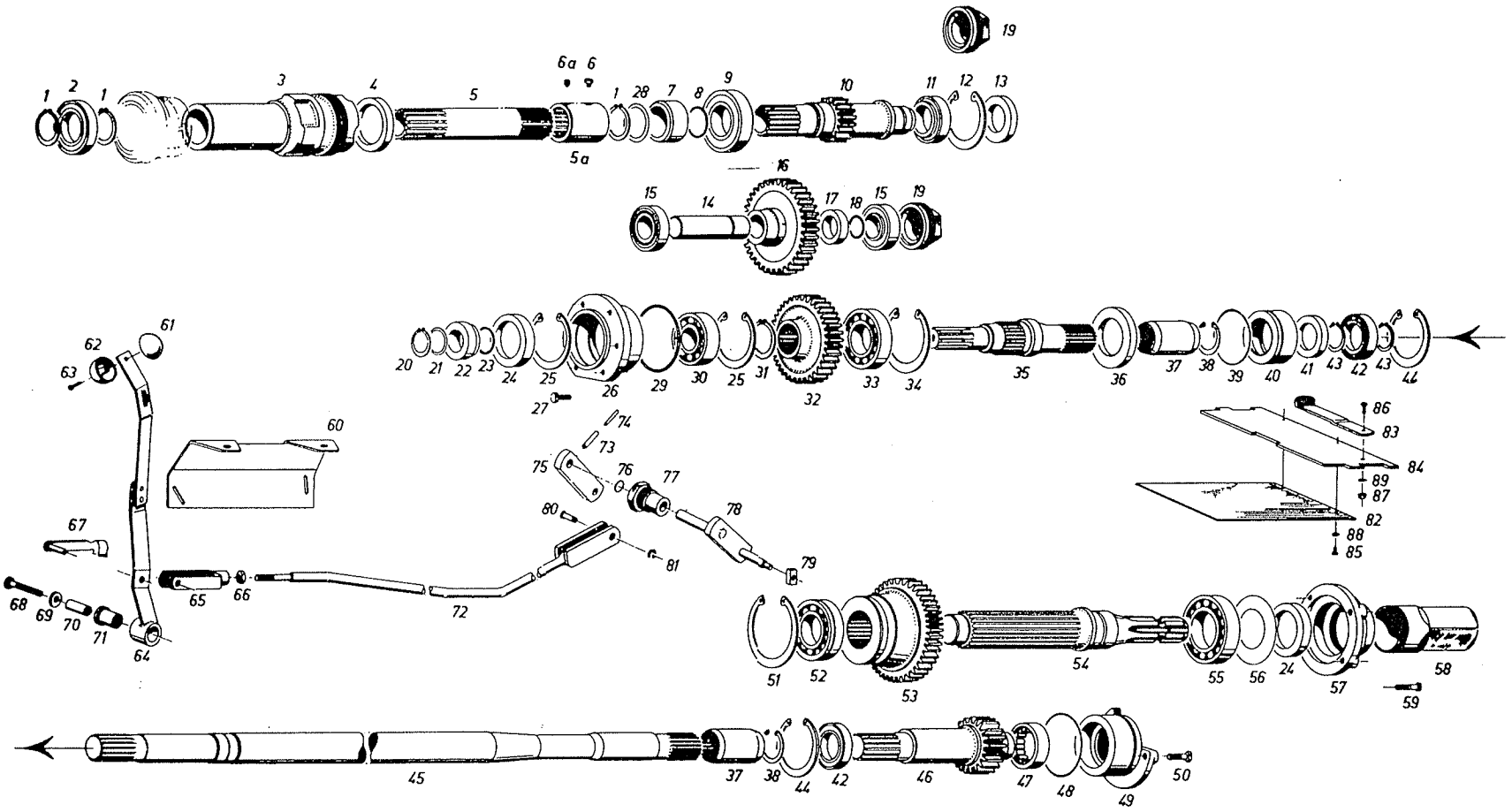
1 2 1 3 4 5 6a 6 5a 1 28 7 8 9 10 11 12 13 19
15 14 16 17 18 15 19
20 21 22 23 24 25 26 27 29 30 25 31 32 33 34 35 36 37 38 39 40 41 43 42 43 44
61 62 63 60 67 68 69 70 71 64 65 66 72
74 73 75 76 77 78 79 80 81
86 83 84 89 87 82 88 85
51 52 53 54 55 56 24 57 58 59
45 37 38 44 42 46 47 48 49 50

Bild Nr. Ref.No Figure No. Figura No.	Benennung Description Désignation Denominazione	Ersatzteil - Nr. Part No. Pièce de rechange No. Pezzo di ricambio No.	Anzahl Qty.used No.des pièces No.dei pezzi FL 135/01	FLA 135/21	FL 135/31	Eingebaut in Fahrgestell Nr. von bis Used in Chassis No. from to Installé dans chassis No. de à Montato nel telaio No. dal al	Als Ersatz ist zu liefern Substitute à fournir en échange in sostituzione è da fornire	Bemerkungen Remarks Notices Notazione
1	Sicherungsring 40x1,75 DIN 471	X 530 005 246			3			
2	Rillenkugellager 6008–2Z C3 DIN 625	X 606 705 711			1			
3	Lagerführung	138.151.220.010			1			
4	Wellendichtring 55x70x8 B1	X 550 222 502			1			
5	Hohlwelle vollst.	138.151.220.230			1			
5a	Profilbuchse	138.151.220.210			1			
6	Zylinderschraube M 8	138.151.220.070			1			
6a	Gewindestift AM 8x10 DIN 915–10.9	X 413 420 706			1			
7	Ring	138.151.220.030			1			
8	O-Ring 40,2–3/769	X 548 909 366			1			
9	Rillenkugellager 6208–Z C3 DIN 625	X 606 411 111			1			
10	Hohlwelle z–17	138.151.220.200			1			
11	Kegelrollenlager LM 48548/48510	X 623 065 400			1			
12	Sicherungsring J 65x4 Sd	X 530 309 146			1			
13	Wellendichtring 35x65x10 B2	X 552 170 102			1			
14	Welle	238.108.161.051			1			
15	Kegelrollenlager KLM 67048/67010	X 623 168 200			2			
16	Stirnrad z–39	138.110.160.020			1			
17	Ring	138.151.220.240			1			
18	Sprengring 32 DIN 9045	X 533 110 646			1			
19	Mutter	238.108.161.072			2			
20	Sicherungsring A 29x2 Sd	X 530 204 446			1			
21	Einstellscheibe	020.102.081.100			n.Bed			
	Ausgleichscheibe	020.102.081.080						
22	Ring	238.108.220.340			1			
23	Rundschnurring 30–3/769	X 557 086 466			1			
24	Wellendichtring 50x72x12 DGS	X 555 210 702			2			
25	Sicherungsring 72x2,5 DIN 472	X 530 107 146			2			

Bild Nr. / Ref. No. / Figure No. / Figura No.	Benennung / Description / Désignation / Denominazione	Ersatzteil - Nr. / Part No. / Pièce de rechange No. / Pezzo di ricambio No.	Anzahl / Qty. used / Nombre des pièces / No. dei pezzi FL 135/01	FLA 135/21	FL 135/31	Eingebaut in Fahrgestell Nr. / Used in Chassis No. / Installé dans chassis No. / Montata nel telaio No.	Als Ersatz ist zu liefern / Substitute / à fournir en échange / in sostituzione è da fornire	Bemerkungen / Remarks / Notices / Notazione
26	Lagerbuchse	138.151.220.050			1			
27	Sechskantschraube M 10x25 DIN 933	X 487 531 505			6			
28	Scheibe	015.819.190.050			n.Bed.			
	"	015.819.190.051						
29	Rundschnurring 86—2/769	X 557 170 066			1			
30	Rillenkugellager 6306 C3 DIN 625	X 605 515 811			1			
31	Sicherungsring 45x1,75 DIN 471	X 530 005 446			1			
32	Stirnrad z--36	238.104.220.020			1			
33	Zylinderrollenlager 31 56 45	X 622 391 000			1			
34	Sicherungsring 78x2,5 DIN 472	X 530 108 846			1			
35	Welle	138.151.220.041			1			
36	Wellendichtring 52,4x77,8x10 BA U4 SL DRLX 34	X 556 116 099			1			
37	Muffe	238.108.140.060			2			
38	Sicherungsring 31x1,2 DIN 472	X 530 102 446			2			
39	O-Ring 62,2—3/769	X 548 941 966			1			
40	Lagerring	238.104.220.080			1			
41	Wellendichtring 35x56x10/12 DFS	X 553 968 709			1			
42	Rillenkugellager 6007 C3 DIN 625	X 605 505 611			2			
43	Sicherungsring 35x1,5 DIN 471	X 530 004 346			2			
44	Sicherungsring 62x2 DIN 472	X 530 106 546			2			
45	Welle	138.151.220.060			1			
46	"	138.151.220.080			1			
47	Außenring mit Rollenkranz RNU 2206 EM DIN 5412	X 621 411 539			1			
48	O-Ring 69,4—2,8/769	X 548 953 166			1			
49	Lagerdeckel	138.151.220.160			1			
50	Sechskantschraube M 8x25 DIN 933	X 487 527 941			3			
51	Sicherungsring 80x4 DIN 472	X 530 307 546			1			
52	Rillenkugellager 6208 ENTNH C3 DIN 625	X 606 111 134			1			

*a = Aufbrauch; *z = zusammenlegen

Bild Nr Ref.No Figure No. Figura No.	Benennung Description Désignation Denominazione	Ersatzteil - Nr. Part No. Pièce de rechange No. Pezzo di ricambio No.	Anzahl Qty.used No.des pièces No.dei pezzi FL 135/01	FL A 135/21	FL 135/31	Eingebaut in Fahrgestell Nr. von bis Used in Chassis No. from to Installé dans chassis No. de à Montata nel telaio No. dal al	Als Ersatz ist zu liefern Substitute à fournir en échange in sostituzione è da fornire	Bemerkungen Remarks Notices Notazione
53	Stirnrad z–37	138.151.220.090			1			
54	Zapfwelle	138.151.220.180			1			
55	Rillenkugellager 6210 ETNH C3 DIN 625	X 605 511 334			1			
56	Scheibe 0,1 mm	139.100.150.130						
	" 0,15 mm	139.100.150.131						
	" 0,25 mm	139.100.150.132			n.Bed.			
	" 0,3 mm	139.100.150.133						
	0,8 mm	139.100.150.134						
57	Abschlussdeckel	138.151.220.170			1			
58	Schutzhülse	250.100.140.540			1			
59	Zylinderschraube M 8x30 DIN 6912	X 493 607 605			4			
60	Kulisse	138.151.220.100			1			
o.B.	Hinweisschild	250.100.120.080			1			zu Pos. 60
61	Kugelknopfhälfte mit Zapfen	238.108.220.410			1			
62	Kugelknopfhälfte	238.108.220.401			1			
63	Linsenblechschraube B 3,5x9,5 DIN 7983	X 496 102 949			1			
64	Schalthebel	H 238.108.220.021			1			
65	Gabelkopf G 12x48 DIN 71752	X 410 136 605			1			
66	Sechskantmutter M 12 DIN 934	X 428 203 241			1			
67	ES-Bolzen 12x48 ESN 01	X 407 202 705			1			
68	Sechskantschraube M 10x50 DIN 933	X 487 532 141			1			
69	Scheibe B 10,5 DIN 9021	X 454 407 508			1			
70	Buchse	238.108.220.130			1			
71	Bundbuchse	238.108.220.140			1			
72	Betätigungsstange	H 238.108.220.030			1			
73	Spannhülse 5x30 DIN 1481	X 500 621 846			1			
74	" 3x30 DIN 1481	X 500 610 446			1			
75	Hebel	238.108.220.120			1			

GETRIEBE : Motorzapfwelle

Bild Nr. Ref. No. Figure No. Figura No.	Benennung / Description / Désignation / Denominazione	Ersatzteil - Nr. / Part No. / Pièce de rechange No. / Pezzo di ricambio No.	Anzahl Qty. used Nadas pièces No. dei pezzi FL 135/01	FLA 135/21	FL 135/31	Eingebaut in Fahrgestell Nr. von / from / de / dal bis / to / à / al	Als Ersatz ist zu liefern / Substitute / à fournir en échange / in sostituzione è da fornire	Bemerkungen / Remarks / Notices / Notazione
76	O-Ring 16—3/769	X 548 848 066			1			
77	Führungsbuchse	258.100.080.070			1			
78	Hebel vollst.	H 138.151.220.020			1			
79	Gleitstein	238.104.010.240			1			
80	ES-Bolzen A 10x24,5x20 ESN 07	X 407 322 039			1			
81	KL-Sicherung 10 ESN 09	X 536 507 245			1			
	ZAPFWELLENSCHUTZ:							
82	Schutzblech	138.506.110.010			1			
83	Hebel	138.506.110.020			1			
84	Lasche	138.506.110.030			1			
85	Sechskantschraube M 6x8 DIN 933	X 487 520 241			2			
86	" M 8x22 DIN 933	X 487 527 841			1			
87	Stover-Sicherungsmutter M 8	X 434 102 440			1			
88	Federring 6 DIN 128	X 520 703 047			2			
89	Tellerfeder 20x8,2x0,8	X 699 221 546			1			

*a = Aufwauch; *z = zusammenlegen

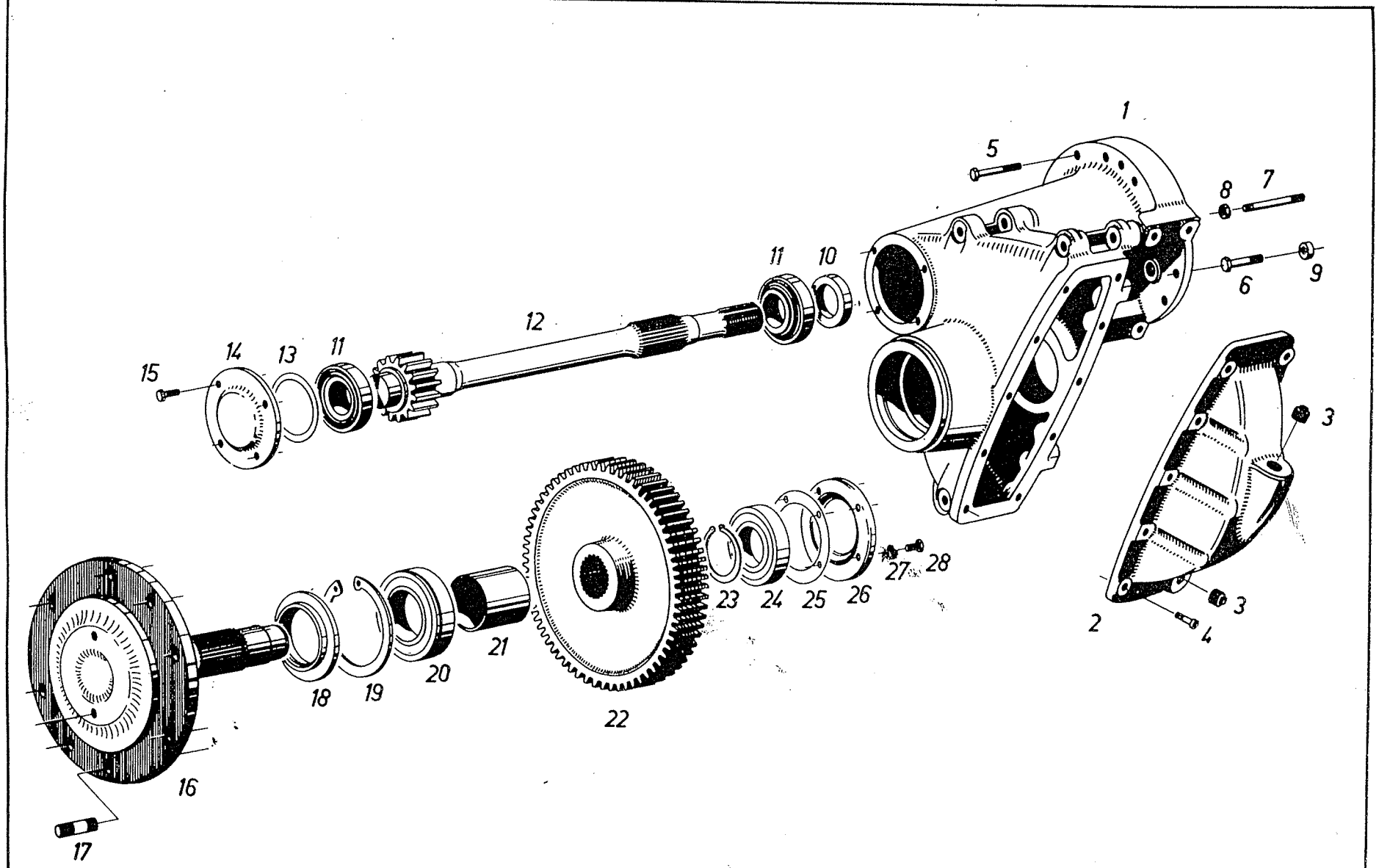

65 18a, 28 Mai 72

Bild Nr. Ref. No. Figure No. Figura No.	Benennung / Description / Désignation / Denominazione	Ersatzteil - Nr. / Part No. / Pièce de rechange No. / Pezzo di ricambio No.	Anzahl Qty. used Nodes pièces No. dei pezzi FL 135/01	FLA 135/21	FL 135/31	Eingebaut in Fahrgestell Nr. von / Used in Chassis No. from / Installé dans châssis No. de / Montata nel telaio No. dal	bis / to / à / al	Als Ersatz ist zu liefern / Substitute / à fournir en échange / in sostituzione è da fornire	Bemerkungen / Remarks / Notices / Notazione
1	Achsgehäuse	138.110.150.011	2	2	2				
2	Achsrohrdeckel (Blech-Ausführung)	135.100.150.020	2	2				238.104.150.040 und pro Achsrohrdeckel 10 Zyl.Schrauben X 485 007 605 (M 8x30 DIN 912) und 2 Verschl.Schrauben X 484 102 800 (M 24x1,5 DIN 909)	
	" (Guss-Ausführung)	238.104.150.040			2				
3	Verschlusschraube M 24x1,5 DIN 908	X 483 802 800	4	4					zu Achsrohrdeckel 135.100.150.020
	" M 24x1,5 DIN 909	X 484 102 800	4	4	4				zu Achsrohrdeckel 268.104.150.040
o.B.	Dichtring A 24x29 DIN 7603-Cu	X 540 007 478	4	4					zu Verschlusschraube M 24x1,5 DIN 908
4	Zylinderschraube M 8x16 DIN 912	X 485 009 405	20	20					zu Achsrohrdeckel 135.100.150.020
	" M 8x30 DIN 912	X 485 007 605	20	20	20				zu Achsrohrdeckel 268.104.150.040
o.B.	Federscheibe B 8 DIN 137	X 521 403 947	20	20					zu Zylinderschraube M 8x16 DIN 912
o.B.	Dichtung	135.100.150.100	2	2					zu Zylinderschraube M 8x16 DIN 912
5	Sechskantschraube M 12x75 DIN 933-10.9	X 487 538 106	14	14	14				
6	" M 12x60 DIN 931-10.9	X 486 536 206	4	4	4				entfällt bei Vierradbremsanlage
	" M 12x50 DIN 933	X 487 536 041	4	4	4				nur bei Vierradbremsanlage
7	Stiftschraube M 12x90 DIN 939-10.9	X 489 136 806	4	4	4				
8	Sechskantmutter M 12 DIN 934	X 428 203 241	4	4	4				
9	Scheibe	238.104.150.060	4	4	4				enfällt bei Vierradbremsanlage
10	Wellendichtring 50x72x12 DGS	X 555 210 702	2	2	2				
11	Rillenkugellager 6210 E TNH C3 DIN 625	X 605 511 334	4	4					
	Kegelrollenlager 302 10 J2 DIN 720	X 619 049 041			4				
12	Seitenwelle z-12	135.100.151.010	2	2					
	" z-15	138.110.150.110			2				
13	Scheibe 0,1 mm	139.100.150.130							
	" 0,15 mm	139.100.150.131							
	" 0,25 mm	139.100.150.132			n.Be.				
	" 0,3 mm	139.100.150.133							
	" 0,8 mm	139.100.150.134							
14	Deckel	139.100.150.040	2	2	2			268.100.140 und pro Deckel 4 Sechskantschrauben X 487 528 141 (M 8x30 DIN 933)	
15	Sechskantschraube M 8x20 DIN 933	X 487 527 741	8	8	8				zu Deckel 139.100.150.040

*a = Aufbrauch; *z = zusammenlegen

GETRIEBE : Achsgetriebe

Bild Nr Ref.No Figure No. Figura No.	Benennung Description Désignation Denominazione	Ersatzteil - Nr. Part No. Pièce de rechange No. Pezzo di ricambio No.	Anzahl Qty.used No.des pièces No.dei pezzi FL 135/01	FL A 135/21	FL 135/31	Eingebaut in Fahrgestell Nr. von Used in Chassis No. from Installé dans chassis No. de Montata nel telaio No. dal	bis to à al	Als Ersatz ist zu liefern Substitute à fournir'en échange in sostituzione è da fornire	Bemerkungen Remarks Notices Notazione
15	Sechskantschraube M 8x30 DIN 933	X 487 528 141	8	8	8				zu Deckel 268.100.152.140
16	Hinterachswelle	268.100.152.051	2	2	2				
17	Stiftschraube	138.110.150.080	16	16	16				
18	Wellendichtring 80x120x11/22,5 B1 U5 SL SF	X 550 151 501	2	2	2				
19	Sicherungsring 120x4 DIN 472	X 530 109 546	2	2	2				
20	Rillenkugellager 6213 N C3 DIN 625	X 606 111 611	2	2	2				
21	Rohr	138.110.150.130	2	2	2				
22	Stirnrad z–63	258.100.150.020	2	2					
	" z–60	138.110.150.250			2				
23	Sicherungsring 63x2 DIN 471	X 530 006 646	n. Bedarf						
	" A 63x2,2 Sd	X 530 216 546							
	" A 63x2,4 Sd	X 530 216 646							
	" A 63x2,6 Sd	X 530 216 746							
24	Rillenkugellager 6211 C3 DIN 625	X 605 511 411	2	2	2				
25	Dichtung	228.100.150.050	2	2	2				
26	Deckel	228.100.150.041	2	2	2				
27	Federscheibe B 8 DIN 137	X 521 403 947	8	8					
	Federring 8 DIN 128	X 520 703 947			8				
28	Sechskantschraube M 8x16 DIN 933	X 487 526 841	8	8	8				
o.B.	Verschlusstopfen GPN 300 F2	X 499 500 095	n.Bed.						7,2mm Schaftdurchmesser
	" GPN 300 F4	X 499 500 795							9mm Schaftduchmesser
	" GPN 300 F5	X 499 501 195							10,4mm Schaftdurchmesser
	" GPN 300 F10	X 499 502 395							13,7mm Schaftdurchmesser
	" GPN 300 F11	X 499 502 495							14,3mm Schaftdurchmesser
	" GPN 300 F12	X 499 502 595							15,6 mm Schaftdurchmesser

*a = Aufbrauch: *z = zusammenlesen

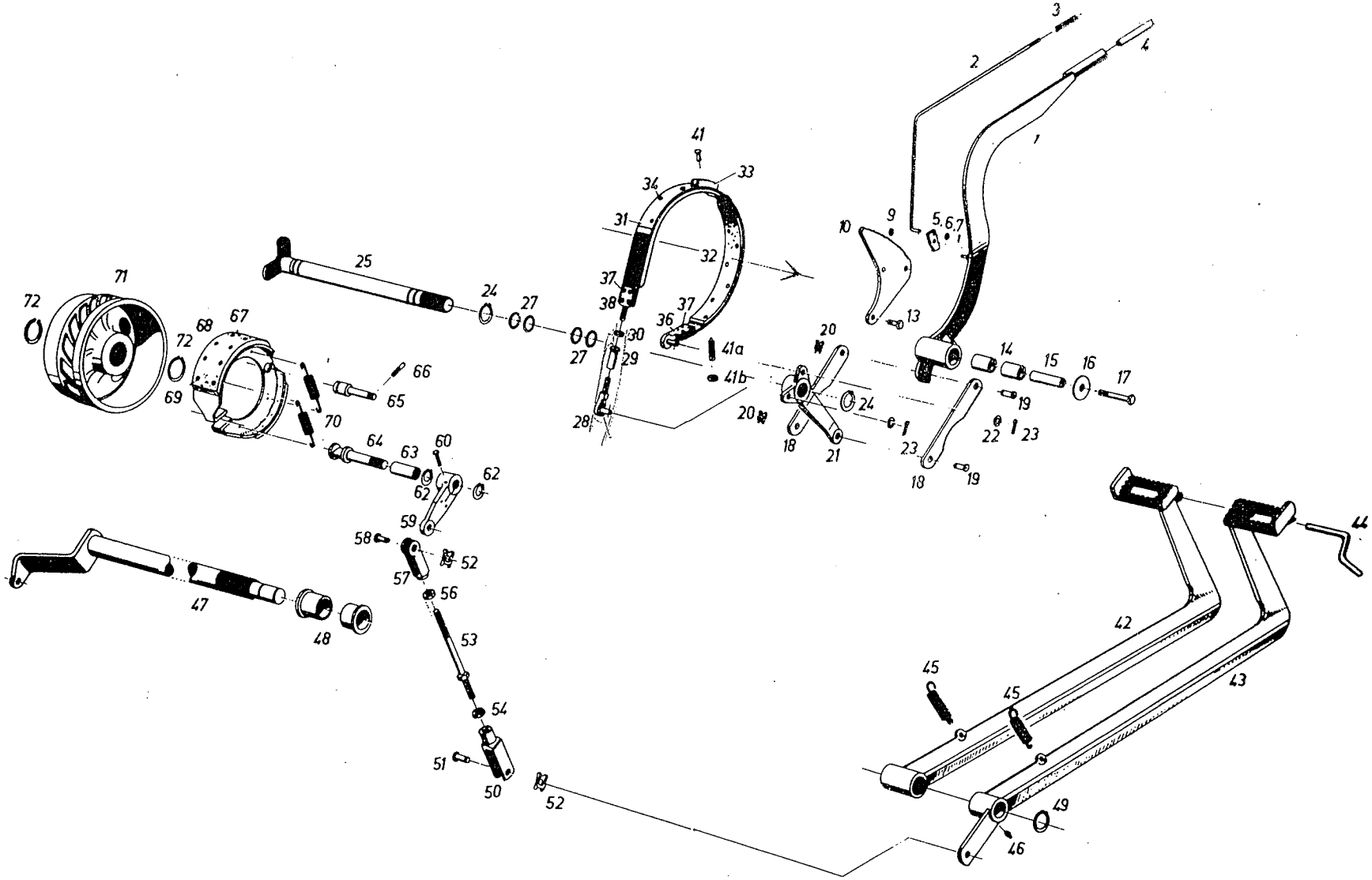
1
2
3
4
5
6
7
9
10
13
14
15
16
17
18
19
20
21
22
23
24
25
27
28
29
30
31
32
33
34
36
37
38
41
41a
41b
42
43
44
45
46
47
48
49
50
51
52
53
54
56
57
58
59
60
62
63
64
65
66
67
68
69
70
71
72

Bild Nr Ref.No Figure No. Figura No.	Benennung Description Désignation Denominazione	Ersatzteil - Nr. Part No. Pièce de rechange No. Pezzo di ricambio No.	Anzahl Qty.used No.des pièces No.dei pezzi FL 135/01	FL A 135/21	FL 135/31	Eingebaut in Fahrgestell Nr. von bis Used in Chassis No. from to Installé dans chassis No. de à Montata nel telaio No. dal al	Als Ersatz ist zu liefern Substitute à fournir en échange in sostituzione è da fornire	Bemerkungen Remarks Notices Notazione
1	Handbremshebel vollst.	H 238.104.030.030	1	1	1			
2	Klinkenstange	238.104.030.280	1	1	1			
3	Druckfeder	250.100.030.060	1	1	1			
4	Druckstück	015.149.070.130	1	1	1			
5	Sperrklinke	238.104.030.090	1	1	1			
6	Scheibe 6,4 DIN 125	X 450 005 108	1	1	1			
7	Splint 2x15 DIN 94	X 531 906 608	1	1	1			
9	Sicherungsring 10x1 DIN 471	X 530 000 946	1	1	1			
10	Zahnsegment	238.104.030.051	1	1	1			
13	Sechskantschraube M 10x22 DIN 933	X 487 531 405	2	2	2			
14	Buchse	238.104.030.071	2	2	2			
15	Lagerbuchse	238.104.030.040	1	1	1			
16	Scheibe	238.104.030.120	1	1	1			
17	Sechskantschraube M 16x100 DIN 931	X 486 546 941	1	1	1			
18	Zuglasche kurz	238.104.030.110	2	2	2			
19	Bolzen A 12x29x24 ESN 07	X 407 322 539	2	2	2			
20	Bayonett-Clip 12 ESN 06	X 536 408 445	2	2	2			
21	Bremshebel rechts	238.104.030.032	1	1	1			
22	Scheibe 13 DIN 433	X 450 908 708	4	4	4			
23	Splint 4x20 DIN 94	X 531 910 808	4	4	4			
24	Sicherungsring 29x1,5 DIN 471	X 530 003 946	2	2	2			
25	Bremswelle vollst.	H 238.104.030.040	1	1	1			
27	O-Ring 24,2–3/769	X 548 872 466	4	4	4			
28	Stangenkopf kpl.	H 139.103.070.010	2	2	2			
29	Spannmutter	139.103.070.030	2	2	2			
30	Sechskantmutter EM 10 11 DIN 439	X 423 502 703	2	2	2			
31–38	Bandbremse rechts	G 268.100.030.030	1	1	1			
	" links	G 268.100.030.020	1	1	1			je Bandbremse

*a = Aufbrauch; *z = zusammenlegen

GETRIEBE : Bremsanlage

BildNr. Ref.No. Figure No. Figura No.	Benennung / Description / Désignation / Denominazione	Ersatzteil - Nr. / Part No. / Pièce de rechange No. / Pezzo di ricambio No.	Anzahl Qty.used Nodes pièces No.dei pezzi FL 135/01	FLA 135/21	FL 135/31	Eingebaut in Fahrgestell Nr. von / Used in Chassis No. from / Installé dans chassis No. de / Montato nel telaio No. dal — bis / to / à / al	Als Ersatz ist zu liefern / Substitute / à fournir en échange / in sostituzione è da fornire	Bemerkungen / Remarks / Notices / Notazione
31	Bremsband	138.105.031.100	1	1	1			
32	Bremsbelag	138.105.031.110	2	2	2			
33	Führungsblech	268.100.030.050	1	1	1			
34	Niet C 4x7 DIN 7338—Ms	X 443 303 076	16	16	16			je Bandbremse
36	Lasche kpl.	H 139.103.070.020	1	1	1			
37	Senkniet 5x12 DIN 661	X 441 216 512	8	8	8			
38	Lasche	139.103.070.050	1	1	1			
41	Halbrundkerbnagel 8x20 DIN 1476	X 419 452 200	2	2	2			
41a	Gewindestift AM 10x45 DIN 915—10.9	X 413 424 406	2	2	2			sitzt im Hinterachsgehäuse
41b	Sechskantmutter M 10 DIN 934	X 428 202 841	2	2	2			zu Gewindestift
42	Bremspedal links	H 238.109.070.050	1	1	1			
43	" rechts	H 238.109.070.060	1	1	1			
44	Knebel	238.109.070.010	1	1	1			
45	Zugfeder	139.100.070.110	2	2	2			
46	Kegelschmiernippel H 1a 8 (DIN 71412)	X 662 510 502	1	1	1			
47	Bremswelle kpl.	H 238.108.070.010	1	1	1			
48	Bundbuchse	238.108.070.070	2	2	2			
49	Sicherungsring 28x1,5 DIN 471	X 530 003 846	1	1	1			
50	Gabelkopf G 12x48 DIN 71752	X 410 136 605	2	2	2			
51	Bolzen A 12x29x24 ESN 07	X 407 322 539	2	2	2			
52	Bayonett-Clip 12 ESN 06	X 536 408 445	4	4	4			
53	Druckstange kpl.	H 238.109.070.040	2	2	2			
54	Sechskantmutter M 12 DIN 936	X 428 803 203	2	2	2			
56	" M 12 li. DIN 936	X 428 803 103	2	2	2			
57	Gabel	139.100.070.020	2	2	2			
58	Bolzen A 12x37,8x32,8 ESN 07	X 407 322 839	2	2	2			
59	Bremshebel links	F 138.107.150.080	1	1	1			
	" rechts	F 138.107.150.090	1	1	1			

*a = Aufbrauch; *z = zusammenlegen

Bild Nr Ref. No Figure No. Figura No.	Benennung Description Désignation Denominazione	Ersatzteil - Nr. Part No. Pièce de rechange No. Pezzo di ricambio No.	Anzahl Qty. used No. des pièces No. dei pezzi FL 135/01	 FL 135/21	 FL 135/31	Eingebaut in Fahrgestell Nr. von bis Used in Chassis No. from to Installé dans chassis No. de à Montata nel telaio No. dal al	Als Ersatz ist zu liefern Substitute à fournir en échange in sostituzione è da fornire	Bemerkungen Remarks Notices Notazione
60	Sechskantschraube M 10x40 DIN 933	X 487 531 941	2	2	2			
62	Sicherungsring 20x1,2 DIN 471	X 530 002 746	2	2	2			
63	Buchse	138.105.150.060	2	2	2			
64	Bremswelle kpl.	F 138.107.150.060	2	2	2			
65	Ankerbolzen	F 138.107.150.050	2	2	2			
66	Bolzen	138.105.150.070	2	2	2			
67–69	Bremsbacke kpl. mit Belag	F 238.104.150.011	4	4	4			
68	Bremsbelag	F 238.104.150.021	4	4	4			
69	Niet B 4x10 DIN 7338-Cu	X 443 203 576	40	40	40			
70	Zugfeder	F 010.100.070.050	4	4	4			
71	Bremstrommel	F 138.107.150.020	2	2	2			
72	Sicherungering A 44x1,75	X 530.215 546	4	4	4			

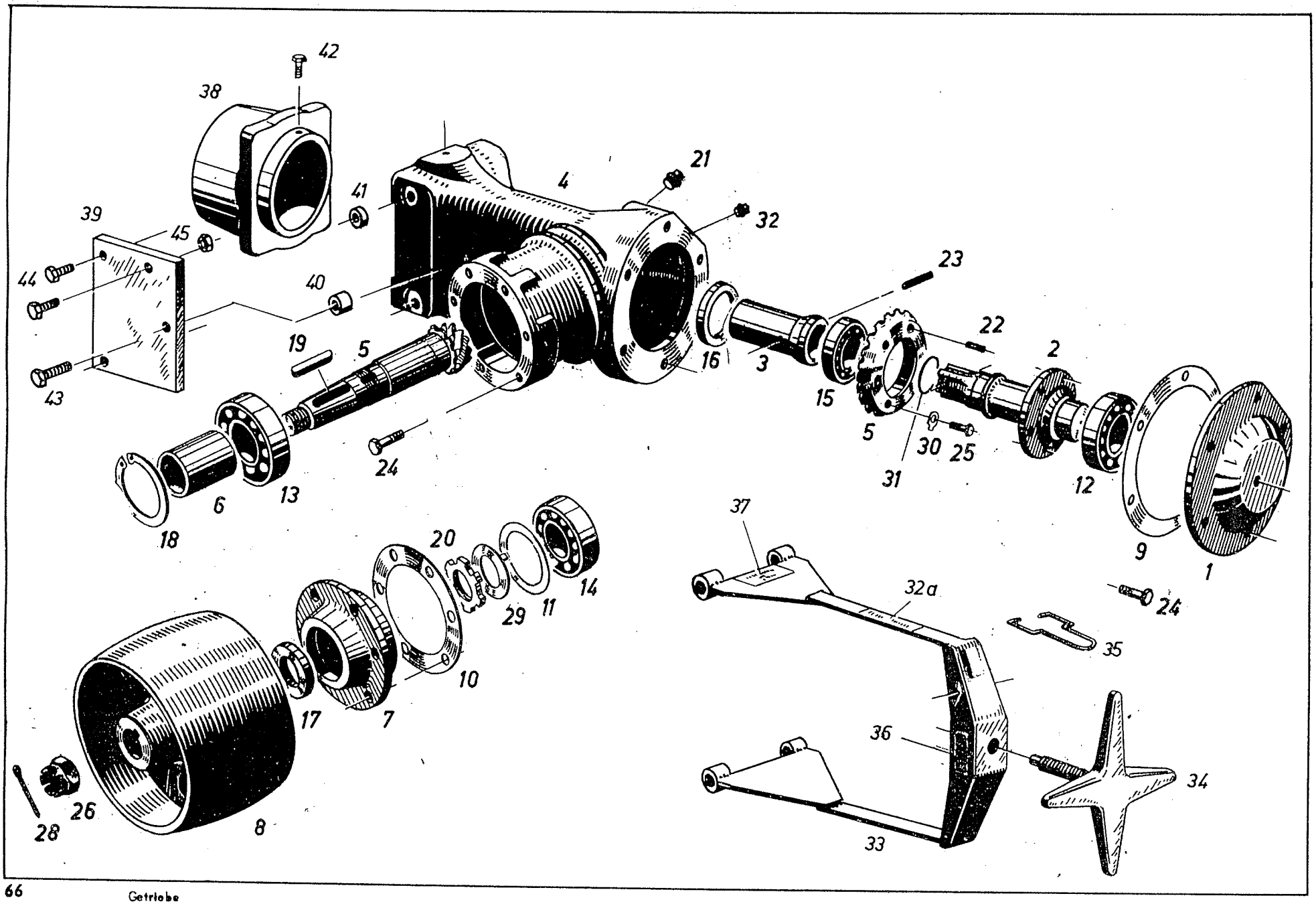
42
38
41
4
21
32
39
45
44
40
23
22
2
19
5
16
3
15
5
30
25
31
12
43
24
6
13
18
9
1
37
32a
24
20
29
11
14
35
10
17
7
36
34
26
28
8
33

Bild Nr. Ref. No. Figure No. Figura No.	Benennung Description Désignation Denominazione	Ersatzteil - Nr. Part No. Pièce de rechange No. Pezzo di ricambio No.	Anzahl Qty. used No. des pièces No. dei pezzi FL 135/01	FLA 135/21	FL 135/31	Eingebaut in Fahrgestell Nr. von / bis; Used in Chassis No. from / to; Installé dans chassis No. de / à; Montata nel telaio No. dal / al	Als Ersatz ist zu liefern Substitute à fournir en échange in sostituzione è da fornire	Bemerkungen Remarks Notices Notazione
1	Abschlussdeckel	015.101.130.020	1	1	1			
2	Antriebswelle	015.101.130.100	1	1	1			
3	Kupplungsmuffe	250.100.130.020	1	1	1			
ä.B.4	Gehäuse	250.100.130.010	1	1	1			
5	Kegelradsatz	F 015.101.130.010	1	1	1			
6	Distanzrohr	015.101.130.090	1	1	1			
7	Kugellagerbuchse	022.109.130.110	1	1	1			
8	Riemenscheibe	022.109.130.120	1	1	1			
9	Einstellscheibe 0,1 mm	015.101.130.050	n. Bedarf					
	" 0,3 mm	015.101.130.051						
	" 0,5 mm	015.101.130.052						
10	Einstellscheibe 0,1 mm	022.109.130.180	n. Bedarf					
	" 0,3 mm	022.109.130.181						
	" 0,5 mm	022.109.130.182						
11	Einstellscheibe 0,1 mm	015.149.020.030	n. Bedarf					
	" 0,2 mm	015.149.020.031						
	" 0,4 mm	015.149.020.032						
	" 0,6 mm	015.149.020.033						
	" 0,8 mm	015.149.020.034						
	" 1,0 mm	015.149.020.035						
	" 1,15 mm	015.149.020.036						
12	Rillenkugellager 6209 C3 DIN 625	X 605 511 211	1	1	1			
13	" 6308 C3 DIN 625	X 605 516 111	1	1	1			
14	" 6307 C3 DIN 625	X 605 516 011	1	1	1			
15	" 6008 C3 DIN 625	X 605 505 711	1	1	1			
16	Wellendichtring 50x68x10 B1	X 551 809 509	1	1	1			
17	" 32x50x12 B1	X 550 215 909	1	1	1			
18	Sicherungsring 80x2,5 DIN 472	X 530 107 446	1	1	1			

*a = Aufbrauch; *z = zusammenlegen

GETRIEBE: Riementrieb 40 PS mit Schnellverschluss

Bild Nr. Ref. No. Figure No. Figura No.	Benennung Description Désignation Denominazione	Ersatzteil-Nr. Part No. Pièce de rechange No. Pezzo di ricambio No.	Anzahl Qty. used No. des pièces No. dei pezzi FL 135/01	FLA 135/21	FL 135/31	Eingebaut in Fahrgestell Nr. von bis Used in Chassis No. from to Installé dans chassis No. de à Montato nel telaio No. dal al	Als Ersatz ist zu liefern Substitute à fournir en échange in sostituzione è da fornire	Bemerkungen Remarks Notices Notazione
19	Passfeder A 10x8x40 DIN 6885	X 446 225 259	1	1	1			
20	Nutmutter M 35x1,5 DIN 70852	X 434 809 004	1	1	1			
21	Stopfen Nr. 292 1/4"	X 573 662 700	1	1	1			
22	Spannhülse 10x18 DIN 1481	X 500 631 746	3	3	3			
23	" 8x45 DIN 1481	X 500 629 046	1	1	1			
24	Sechskantschraube M 10x28 DIN 933	X 487 531 605	12	12	12			
25	" M 8x18 DIN 933	X 487 527 641	3	3	3			
26	Kronenmutter M 24x1,5 DIN 937	X 429 106 600	1	1	1			
28	Splint 5x45 DIN 94	X 531 913 608	1	1	1			
29	Sicherungsblech 35 DIN 462	X 526 711 226	1	1	1			
30	" 8,4 DIN 93	X 525 504 126	3	3	3			
31	Rundschnurring 35–3,2/769	X 557 097 666	1	1	1			
32	Stopfen	120.100.050.070	1	1	1			
32a	Warnungsschild deutsch	015.100.130.140	2	2	2			
	" englisch	015.100.130.150	2	2	2			
	" französisch	015.100.130.160	2	2	2			
	" italienisch	015.100.130.200	2	2	2			
33	Spannbügel	H 268.100.130.010	1	1	1			
34	Spannschraube	H 015.100.130.020	1	1	1			
35	Sicherungsfeder	015.100.130.100	1	1	1			
36	Hinweisschild deutsch	139.100.130.100	1	1	1			
	" französisch/italienisch	139.100.130.110	1	1	1			
37	Warnschild	250.100.130.040	2	2	2			
38	Zwischenstück	268.100.130.010	1	1	1			
39	Platte	268.100.130.020	2	2	2			
40	Rohr	268.100.130.030	2	2	2			
41	Scheibe	238.108.130.010	4	4	4			
42	Sechskantschraube M 8x20 DIN 933	X 487 527 706	1	1	1			

*a = Aufbrauch; *z = zusammenlegen

Bild Nr Ref.No Figure No. Figura No.	Benennung Description Désignation Denominazione	Ersatzteil - Nr. Part No. Pièce de rechange No. Pezzo di ricambio No.	Anzahl Qty.used Nades pièces No.dei pezzi FL 135/01	FLA 135/21	FL 135/31	Eingebaut in Fahrgestell Nr. von bis Used in Chassis No. from to Installé dans chassis No. de à Montata nel telaio No. dal al	Als Ersatz ist zu liefern Substitute à fournir en échange in sostituzione è da fornire	Bemerkungen Remarks Notices Notazione
43	Sechskantschraube M 10x35 DIN 933	X 487 531 841	2	2	2			
44	" M 10x25 DIN 933	X 487 531 505	6	6	6			
45	Sechskantmutter M 10 DIN 934	X 428 202 841	2	2	2			

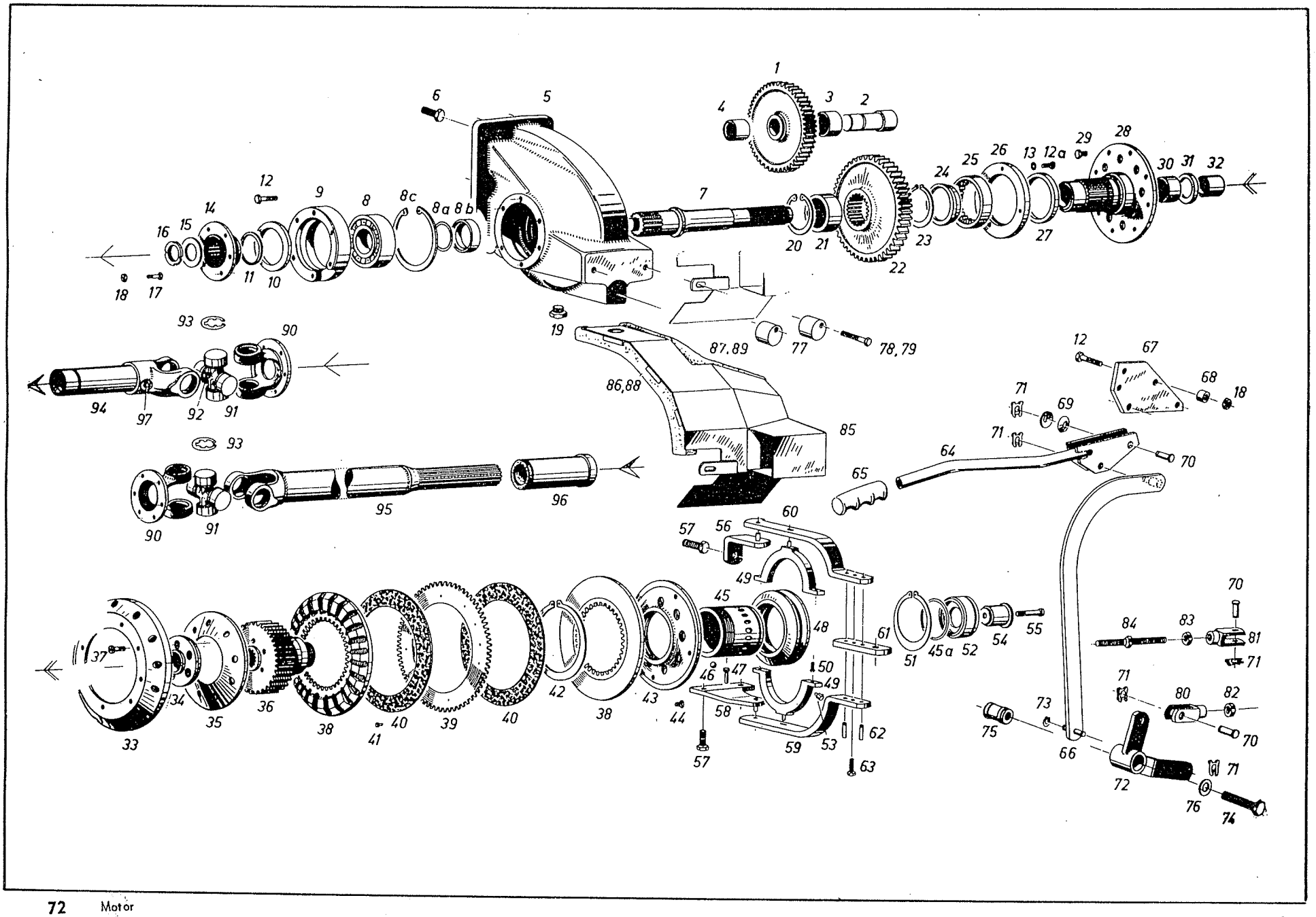
1
2
3
4
5
6
7
8
8a
8b
8c
9
10
11
12
12a
13
14
15
16
17
18
19
20
21
22
23
24
25
26
27
28
29
30
31
32
33
34
35
36
37
38
39
40
41
42
43
44
45
45a
46
47
48
49
50
51
52
53
54
55
56
57
58
59
60
61
62
63
64
65
66
67
68
69
70
71
72
73
74
75
76
77
78, 79
80
81
82
83
84
85
86,88
87,89
90
91
92
93
94
95
96
97

Bild Nr. Ref. No. Figure No. Figura No.	Benennung / Description / Désignation / Denominazione	Ersatzteil - Nr. / Part No. / Pièce de rechange No. / Pezzo di ricambio No.	Anzahl Qty. used / Nades pièces / No. dei pezzi FL 135/01	FLA 135/21	FL 135/31	Eingebaut in Fahrgestell Nr. von / Used in Chassis No. from / Installé dans chassis No. de / Montata nel telaio No. dal	bis / to / à / al	Als Ersatz ist zu liefern / Substitute / à fournir en échange / in sostituzione è da fornire	Bemerkungen / Remarks / Notices / Notazione
1	Stirnrad z–51	238.106.320.041		1					
2	Welle	238.106.320.060		1					
3	Nadellager 37x30	X 629 663 800		1					
4	" 30x30	X 629 661 800		1					
5	Gehäuse	138.129.320.080		1					
6	Sechskantschraube M 12x35 DIN 933	X 487 535 741		3					
o.B.	Zylinderschraube M 12x35 DIN 6912	X 493 618 905		3					
o.B.	Sechskantschraube M 12x40 DIN 933	X 487 535 841		1					
o.B.	Sechskantpasschraube M 12x50 DIN 609	X 480 105 805		2					
7	Welle	150.107.320.041		1					
8	Rillenkugellager 6309–C3 DIN 625	X 605 516 211		1					
8a	O-Ring 44,2–3/769	X 548 917 266		1					
8b	Distanzring	138.129.320.090		1					
8c	Sicherungsring 100–3 DIN 472	X 530 108 546		1					
9	Deckel	138.129.320.100		1					
10	Wellendichtring 65x90x10/12 B1 SL	X 554 034 402		1					
11	O-Ring 50,2–3/516	X 548 928 179		1					
12	Sechskantschraube M 8x40 DIN 933	X 487 528 341		8					
12a	Zylinderschraube M 8x20 DIN 6912	X 493 607 305		4					
13	Federring 8 DIN 7980	X 523 603 947		4					
14	Flansch	150.107.320.170		1					
15	Scheibe 29 DIN 125	X 450 013 808		1					
16	Nutmutter M 28x1,5 DIN 70852	X 434 807 604		1					
17	Sechskantschraube	150.107.320.180		6					
18	Sechskantmutter M 8 DIN 934	X 428 202 441		8					
19	Stopfen Nr. 292½"	X 573 562 900		1				120.100.050.070	
20	Sicherungsring 68x2,5 DIN 472	X 530 106 946		1					
21	Nadellager 55x25	X 629 666 200		1					

*a = Aufbrauch; *z = zusammenlegen

GETRIEBE: Vorderradantrieb

Bild Nr Ref. No Figure No. Figura No.	Benennung Description Désignation Denominazione	Ersatzteil - Nr. Part No. Pièce de rechange No. Pezzo di ricambio No.	Anzahl Qty. used Nades pièces No. dei pezzi FL 135/01	FLA 135/21	FL 135/31	Eingebaut in Fahrgestell Nr. von bis Used in Chassis No. from to Installé dans chassis No. de à Montato nel telaio No. dal al	Als Ersatz ist zu liefern Substitute à fournir en échange in sostituzione è da fornire	Bemerkungen Remarks Notices Notazione
22	Stirnrad z–62	238.106.320.032		1				
23	Sicherungsring 65x2,5 DIN 471	X 530 006 846		1				
24	Ring	150.107.320.060		1				
25	Aussenring mit Rollenkranz RNU 211 DIN 5412	X 621 408 200		1				
26	Deckel	150.107.320.030		1				
27	Wellendichtring 75x95x10/11 B1 SL	X 554 047 102		1				
28	Kupplungsflansch	165.102.320.070		1				
29	Sechskantschraube M 10x16 DIN 933	X 487 530 405		8				
30	Nadelhülse 40x20	X 636 049 300		1				
31	Wellendichtring 40x56x10 BASL	X 555 181 702		1				
32	Innenring LR 35x40x30	X 641 520 400		1				
33–52	Kupplung kpl.	G 150.107.320.010		1				
33	Kupplungsglocke	150.107.320.280		1				
34	Ring	150.107.320.200		1				
35	Tellerfeder	150.107.320.250		1				
36	Innenkörper	150.107.320.191		1				
37	Zylinderschraube M 10x25 DIN 6912	X 493 613 105		5				
38	Druckplatte	150.107.320.211		2				
39–41	Kupplungsscheibe	H 150.107.320.010		1				
40	Kupplungsbelag	F 150.107.320.020		2				
41	Niet C 5x10 DIN 7338 Ms	X 443 306 476		12				
42	Sicherungsring A 128x4	X 530 211 246		1				
43	Einstellmutter	150.107.320.221		1				
44	Sechskantschraube	150.107.320.470		1				
45	Schaltkäfig	150.107.320.670		1				
45a	O-Ring 69,4–2,8/769	X 548 953 166		1				zu Pos. 45
46	Kugel 13 ∅ III DIN 5401	X 624 208 400		15				
47	Bolzen	150.107.320.260		1				

*a = Aufbrauch; *z = zusammenlegen

Bild Nr Ref.No Figure No. Figura No.	Benennung Description Désignation Denominazione	Ersatzteil - Nr. Part No. Pièce de rechange No. Pezzo di ricambio No.	Anzahl Qty.used Nadas pièces No.dei pezzi FL 135/01	FLA 135/21	FL 135/31	Eingebaut in Fahrgestell Nr. von bis Used in Chassis No. from to Installé dans chassis No. de à Montata nel telaio No. dal al	Als Ersatz ist zu liefern Substitute à fournir en échange in sostituzione è da fornire	Bemerkungen Remarks Notices Notazione
48	Schaltmuffe	150.107.320.271		1				
49–50	Schaltring	G 150.107.320.021		1				
49	Schaltringhälfte	- kein Ersatzteil -						
50	Zylinderschraube M 6x10 DIN 912	X 485 004 705		2				
51	Sicherungsring A 92x3	X 530 208 746		1				
52	Stützmutter	150.107.320.680		1				
53	Kegelschmiernippel CM 6 DIN 71412	X 662 502 702		1				
54	Buchse	150.107.320.160		1				
55	Zylinderschraube M 12x50 DIN 6912	X 493 619 205		1				
56	Haltewinkel	H 238.106.320.020		1				
57	Sechskantschraube M 12x25 DIN 933-10.9	X 487 535 406		3				
58	Lagerbock kpl.	H 269.102.320.020		1				
59–61	Ausrückgabel kpl.	G 238.106.320.020		1				
62	Spannhülse 10x36 DIN 1481	X 500 632 546		2				
63	Sechskantschraube M 10x35 DIN 933	X 487 531 841		1				
64	Hebel	H 268.101.320.010		1				
65	Fahrradhandgriff 22 Ø innen	X722 317 110		1				
66	Schaltstange	H 268.101.320.020		1				
67	Platte	268.101.320.020		1				
68	Buchse	268.101.320.030		2				
69	Tellerfeder 34x12,3x1,5	X 699 235 546		2				
70	Bolzen A 12x29x24 ESN 07	X 407 322 539		3				
71	Bayonett-Clip 12 ESN 06	X 536 408 445		5				
72	Umlenkhebel	H 268.101.320.030		1				
73	Sicherungsring 12x1 DIN 471	X 530 001 146		1				
74	Sechskantschraube M 16x75 DIN 933-10.9	X 487 546 206		1				
75	Buchse	140.112.100.031		1				
76	Scheibe	150.870.070.100		1				

GETRIEBE : Vorderradantrieb

Bild Nr. Ref. No. Figure No. Figura No.	Benennung Description Désignation Denominazione	Ersatzteil - Nr. Part No. Pièce de rechange No. Pezzo di ricambio No.	Anzahl Qty. used No. des pièces No. dei pezzi FL 135/01	FLA 135/21	FL 135/31	Eingebaut in Fahrgestell Nr. von / bis; Used in Chassis No. from / to; Installé dans chassis No. de / à; Montato nel telaio No. dal / al	Als Ersatz ist zu liefern Substitute à fournir en échange in sostituzione è da fornire	Bemerkungen Remarks Notices Notazione
77	Anschlag	040.100.100.010		2				
78	Sechskantschraube M 10x40 DIN 933	X 487 531 941		1				
79	" M 10x45 DIN 933	X 587 532 041		1				
80	Gabelkopf G 12x24 li DIN 71752	X 410 131 602		1				
81	" G 12x24 DIN 71752	X 410 130 602		1				
82	Sechskantmutter M 12 li DIN 936	X 428 803 103		1				
83	" M 12 DIN 936	X 428 803 203		1				
84	Druckstange	H 238.106.320.050		1				
85	Verkleidung	H 238.106.320.040		1				
86	Dichtstreifen Nr. 199 2030	X 903 005 372		0,31m				
87	" Nr. 199 2030	X 903 005 372		0,51m				
88	Abdeckstreifen Nr. 322/20	X 903 005 670		0,31m				
89	" Nr. 322/20	X 903 005 670		0,51m				
90–97	Gelenkwelle	G 138.123.320.010		1				
90	einzeln nicht lieferbar							
91–93	Zapfenkreuzgarnitur	F 150.107.320.040		2				
92	Kegelschmiernippel CM8x1 DIN 71412	X 662 502 902		2				
93	Sicherungsring	F 150.107.320.050		8				
94–96	einzeln nicht lieferbar							
97	Kegelschmiernippel AM 10x1 DIN 71412	X 662 500 902		1				

*a = Aufbrauch; *z = zusammenlegen

BAUGRUPPE VORDERACHSE:

SOTTOGRUPPO	GROUPE DE CONSTRUCTION	SUB - ASSEMBLY	UNTERGRUPPE	Bild - Seite Illustr.-Page Page illustree Pagina illustr.
Sopporto avantreno	Berceau avant	Front axle support	Vorderachsbock	2
Corpo assale rigido et molleggiato	Corps d' essieu rigide et sur ressorts	Axle frame rigid and on springs	Achskörper starr und gefedert	6
Corpo dell' avantreno (4 ruote motrici)	Corps d' essieu (4 roues motrices)	Axle (four-wheel drive)	Achskörper (Allrad)	10
Perno dell' asse, mozzo	Fusées, moyeux	Steering knuckle, hubs	Achsschenkel und Naben	18

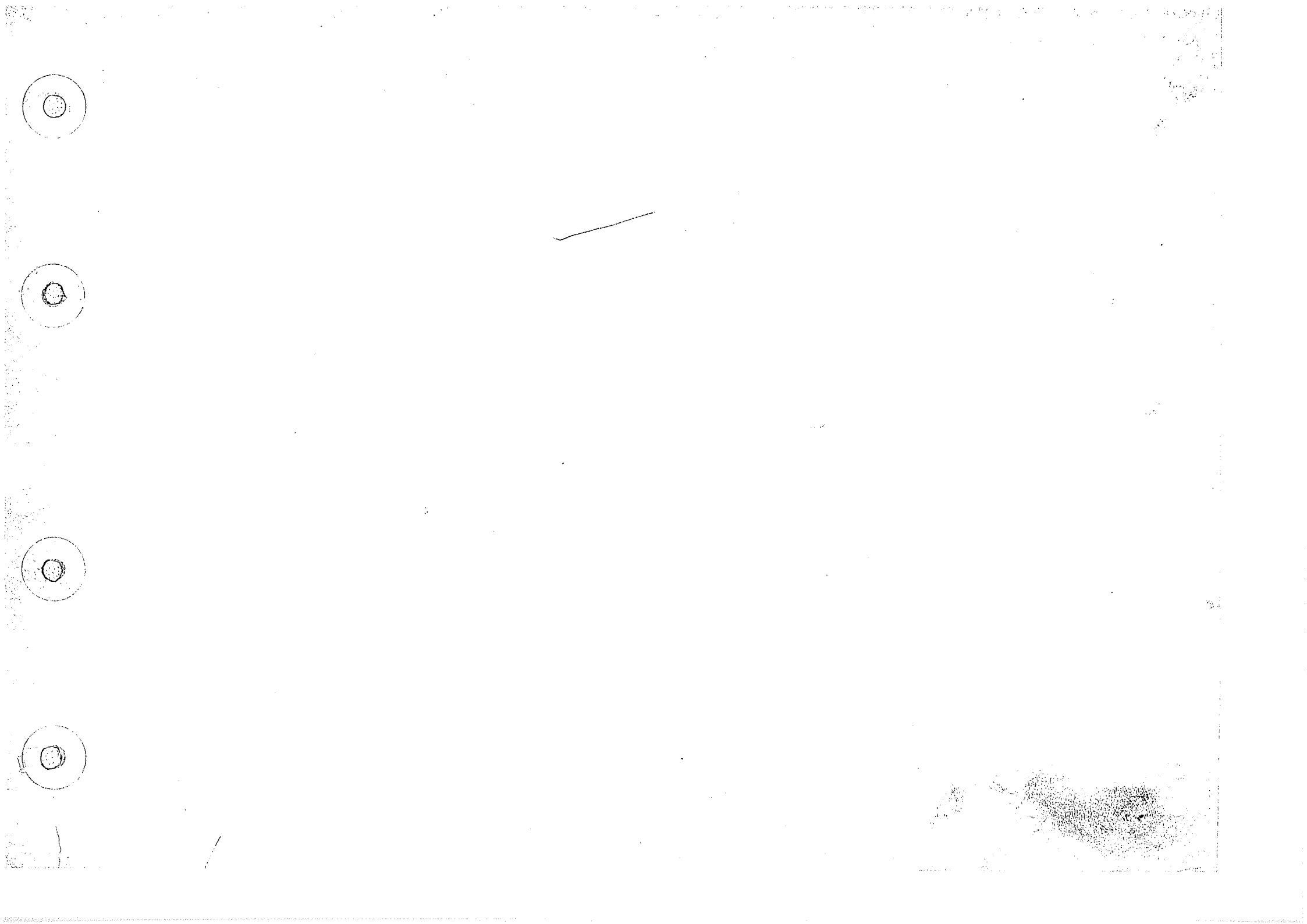

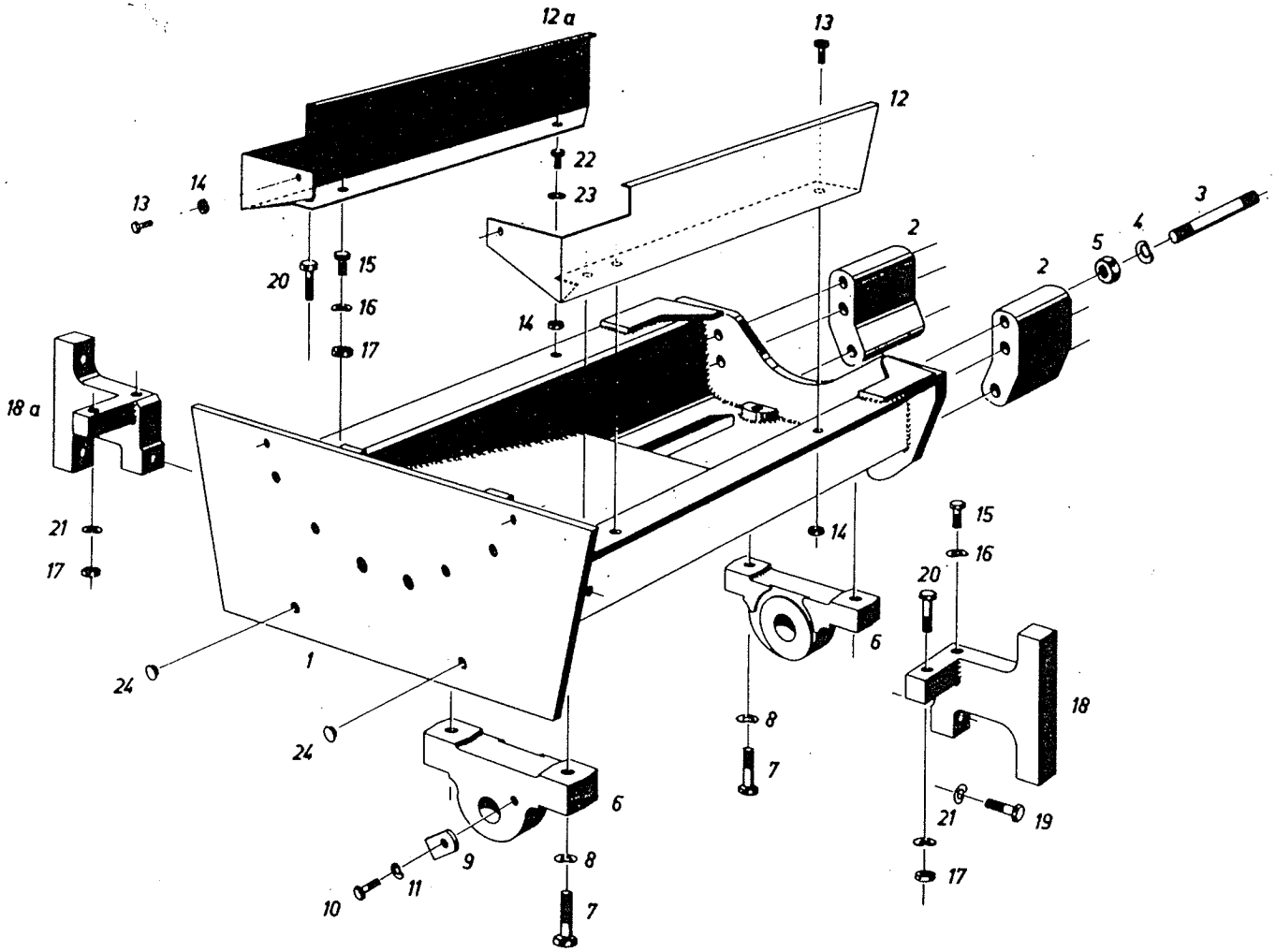
12a
13
12
14
13
22
23
3
4
5
2
2
20
15
16
17
14
18a
21
17
24
1
24
14
15
16
20
6
8
7
18
6
9
11
10
8
7
21
19
17

Bild Nr Ref.No Figure No. Figura No.	Benennung Description Désignation Denominazione	Ersatzteil - Nr. Part No. Pièce de rechange No. Pezzo di ricambio No.	Anzahl Qty.used Nodes pièces No.dei pezzi FL 135/01	FLA 135/21	FL 135/31	Eingebaut in Fahrgestell Nr. von bis Used in Chassis No. from to Installé dans chassis No. de à Montata nel telaio No. dal al	Als Ersatz ist zu liefern Substitute à fournir en échange in sostituzione è da fornire	Bemerkungen Remarks Notices Notazione
1	Vorderachsbock	H 135.302.010.010	1	1	1			
2	Verbindungsstück	135.302.010.020	2	2	2			
3	Stiftschraube M 16x110 DIN 939-10.9	X 489 147 006	6	6	6			
4	Federscheibe B 16 DIN 137	X 521 406 647	6	6	6			
5	Sechskantmutter M 16 DIN 934	X 428 204 005	6	6	6			
6	Achslager	135.302.010.010	2		2			
	" vollst.	G 180.300.011.010		2				
s.B.	Lagerbuchse	180.300.011.090		2				Einzelteil von G 180.300.011.010
7	Sechskantschraube M 18x60 DIN 931-10.9	X 486 550 806	4	4	4			
8	Federscheibe B 18 DIN 137	X 521 407 247	4	4	4			
9	Sicherung	138.301.010.030	1		1			}
10	Sechskantschraube M 12x20 DIN 933	X 487 535 241	1		1			} nur bei Vorderachsbock gefedert
11	Federscheibe B 12 DIN 137	X 521 405 047	1		1			}
12	Kragen links	135.302.010.030	1	1	1			
12a	" rechts	135.302.010.040	1	1	1			
13	Sechskantschraube M 8x16 DIN 933	X 487 526 841	3	3	3			
14	Sechskantmutter M 8 DIN 934	X 428 202 439	4	4	4			
15	Sechskantschraube M 14x20 DIN 933	X 487 540 405	2	2	2			
16	Federscheibe B 14 DIN 137	X 521 406 047	2	2	2			
17	Sechskantmutter M 14 DIN 934	X 428 203 603	2	2	2			
18	Platte links vollst.	H 135.302.010.020	1	1	1			}
18a	Platte rechts vollst.	H 135.302.010.030	1	1	1			}
19	Sechskantschraube M 14x50 DIN 933	X 487 541 305	2	2	2			} bei Frontlader bzw. Frontschutz
20	Sechskantschraube M 14x55 DIN 933	X 487 541 405	2	2	2			}
21	Federscheibe B 14 DIN 137	X 521 406 047	4	4	4			}
22	Sechskantschraube M 8x20 DIN 933	X 487 527 741	1	1	1			
23	Scheibe A 8,4 DIN 9021	X 454 306 308	1	1	1			
24	Verschlußstopfen 11.01992.4.3	X 499 519 595	6	6	6			

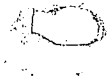

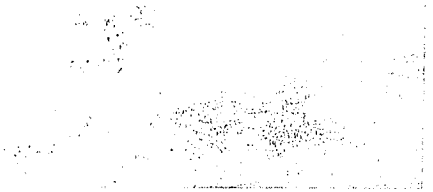

VORDERACHSE: Achskörper starr und gefedert

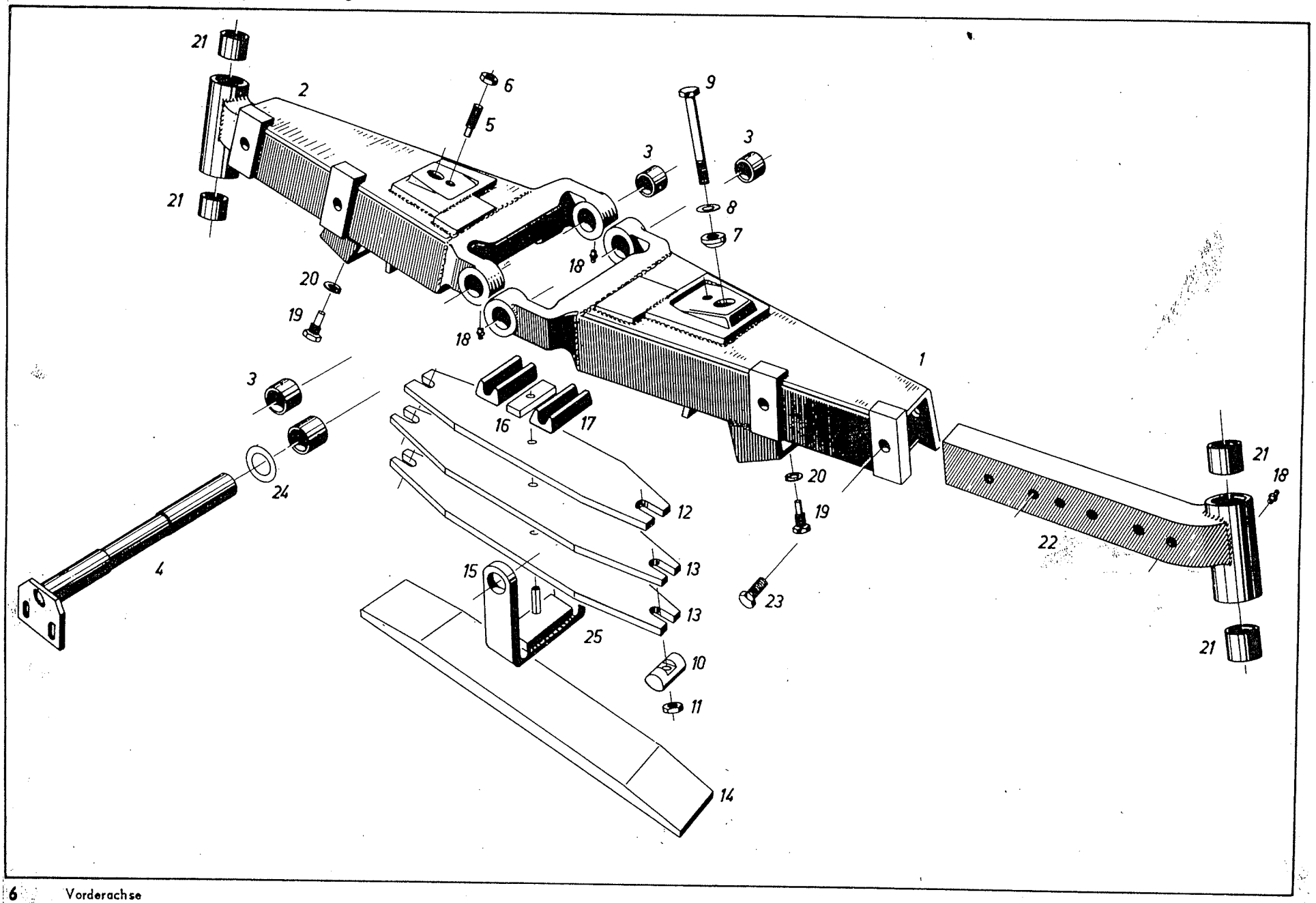

6519a,3 Mai 72

Bild Nr. Ref.No. Figure No. Figura No.	Benennung / Description / Désignation / Denominazione	Ersatzteil - Nr. / Part No. / Pièce de rechange No. / Pezzo di ricambio No.	Anzahl Qty.used No.des pièces No.dei pezzi FL 135/01	FLA 135/21	FL 135/31	Eingebaut in Fahrgestell Nr. von / Used in Chassis No. from / Installé dans chassis No. de / Montata nel telaio No. dal — bis / to / à / al	Als Ersatz ist zu liefern / Substitute / à fournir en échange / in sostituzione è da fornire	Bemerkungen / Remarks / Notices / Notazione
	ACHSKÖRPER STARR :							
o.B.	Vorderachse	H 135.300.020.010	1		1			
o.B.	Achsschenkelbuchse	139.300.020.020	4		4			
o.B.	Kegelschmiernippel H 1a 8 Ø (DIN 71412)	X 662 510 502	3		3			
o.B.	" H 2a 8 Ø (DIN 71412)	X 662 510 802	3		3			
	ACHSKÖRPER GEFEDERT :							
1	Achskörper links	H 138.304.020.010	1					
2	" rechts	H 138.304.020.020	1					
3	Buchse	138.304.020.010	4					
4	Gliederbolzen	138.304.020.020	1					
5	Gewindestift	139.300.020.040	2					
6	Sechskantmutter M 16 DIN 934	X 428 204 003	2					
7	Kugelscheibe	139.300.022.031	2				138 304 021 070	
8	Scheibe 19 DIN 125	X 450 010 808	n.B.					
9	Sechskantschraube M 18x130 DIN 931	X 486 551 905	2				138 304 021 060	
10	Federauflage	139.300.022.010	2				138 304 021 050	
11	Sechskantmutter M 18 DIN 936	X 428 804 405	2					
12	Blattfeder oben	138.304.021.020	1					
13	" unten	138.304.021.010	2					
14	Blattfeder	015.359.012.020	1					bei Frontlader
15	Bügel vollst.	H 138.301.020.030	1					
16	Gummiplatte	138.304.021.030	1					
17	Leiste	015.359.011.010	2					
18	Kegelschmiernippel H 1a 8 Ø (DIN 71412)	X 662 510 502	4					
	" H 2a 8 Ø (DIN 71412)	X 662 510 802	4					
19	Zapfenschraube	139.300.021.010	2					bei Frontlader
20	Federring 20 DIN 128	X 520 707 847	2					

*a = Aufbrauch; *z = zusammenlegen

VORDERACHSE : Achskörper starr und gefedert

Bild Nr Ref. No Figure No. Figura No.	Benennung Description Désignation Denominazione	Ersatzteil - Nr. Part No. Pièce de rechange No. Pezzo di ricambio No.	Anzahl Qty. used No. des pièces No. dei pezzi FL 135/01	FLA 135/21	FL 135/31	Eingebaut in Fahrgestell Nr. von bis Used in Chassis No. from to Installé dans chassis No. de à Montata nel telaio No. dal al	Als Ersatz ist zu liefern Substitute à fournir en échange in sostituzione è da fornire	Bemerkungen Remarks Notices Notazione
21	Achsschenkelbuchse	139.300.020.020	4					
22	Verstellteil links	G 138.304.020.010	1					
	" rechts	G 138.304.020.020	1					
23	Sechskantschraube M 18x65 DIN 933	X 487 550 905	4					
24	Ausgleichscheibe 0,5 mm	015.359.011.050	n.B.					
25	entfällt							

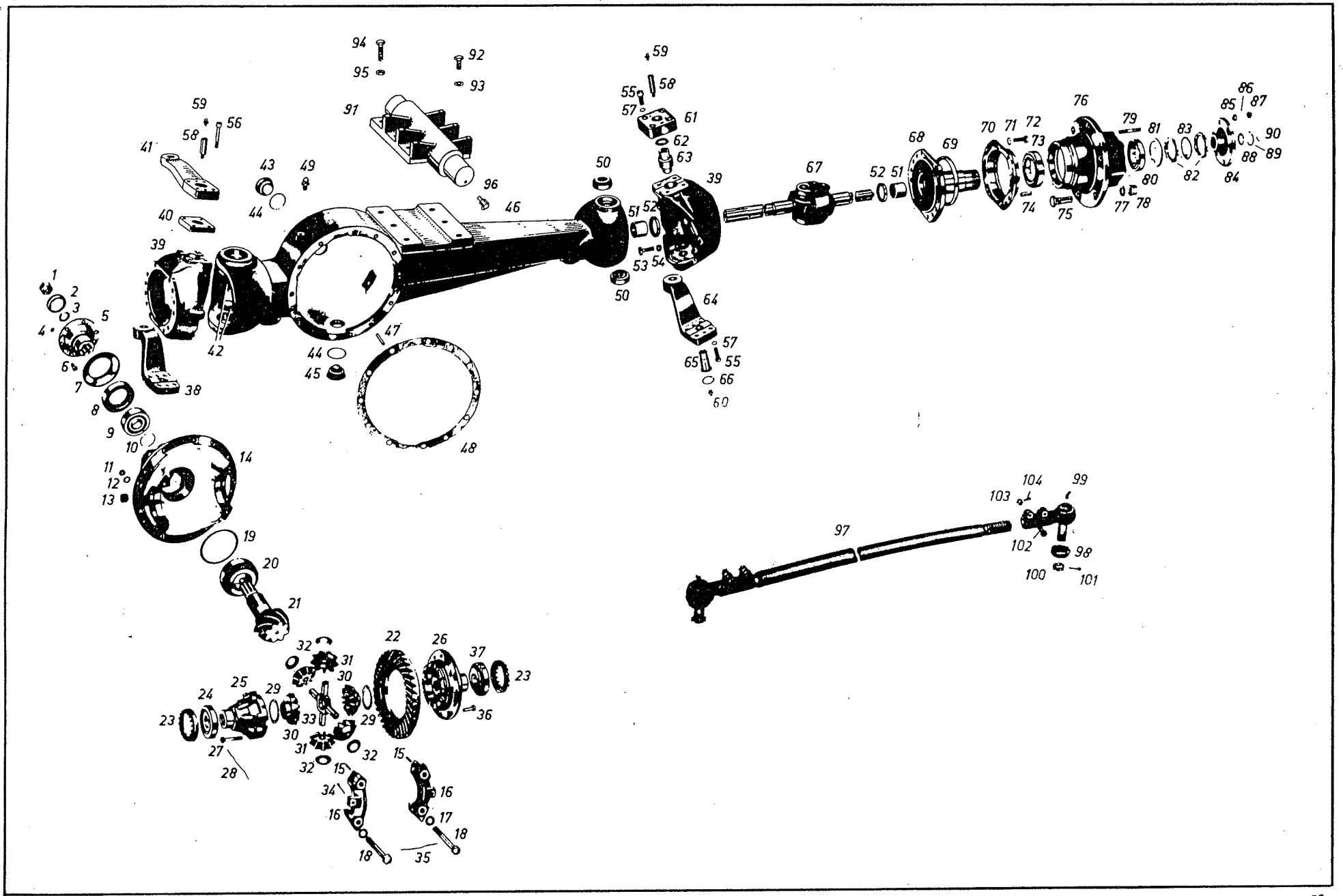
1
2
3
4
5
6
7
8
9
10
11
12
13
14
15
16
17
18
19
20
21
22
23
24
25
26
27
28
29
30
31
32
33
34
35
36
37
38
39
40
41
42
43
44
45
46
47
48
49
50
51
52
53
54
55
56
57
58
59
60
61
62
63
64
65
66
67
68
69
70
71
72
73
74
75
76
77
78
79
80
81
82
83
84
85
86
87
88
89
90
91
92
93
94
95
96
97
98
99
100
101
102
103
104

Bild Nr. Ref. No. Figure No. Figura No.	Benennung / Description / Désignation / Denominazione	Ersatzteil - Nr. / Part No. / Pièce de rechange No. / Pezzo di ricambio No.	Anzahl Qty. used Nos. des pièces No. dei pezzi FL 135/01	FL A 135/21	FL 135/31	Eingebaut in Fahrgestell Nr. von / Used in Chassis No. from / Installé dans chassis No. de / Montata nel telaio No. dal	bis / to / à / al	Als Ersatz ist zu liefern / Substitute / à fournir en échange / in sostituzione è da fornire	Bemerkungen / Remarks / Notices / Notazione
1	Sechskantmutter M 20x1,5 DIN 934-8	X 428 205 405		1					
2	Sicherungsblech	F 150.301.020.020		1					
3	Scheibe	F 150.301.020.030		1					
4	Sechskantmutter M 8 DIN 934–8	X 428 202 441		6					
5	Antriebsflansch	F 150.301.020.040		1					
6	Sechskantschraube M 8x22 DIN 933-10.9	X 487 527 806		6					
7	Staubschutzblech	F 150.301.020.060		1					
8	Wellendichtring 50x80x16 B2 SL	X 454 411 702		1					
9	Außenring HM 89410 } zusammen	X 628 078 200		1					
	Innenteil HM 89443 } liefern	X 623 078 000		1					
10	Zwischenscheibe 6,6 mm	F 150.301.020.130		1					
	" 6,5 mm	F 150.301.020.131		1					
	" 6,4 mm	F 150.301.020.132		1					
	" 6,3 mm	F 150.301.020.133		1					
	" 6,2 mm	F 150.301.020.134		1					
	" 6,1 mm	F 150.301.020.135		1		Stärke nach Bedarf			
	" 6,0 mm	F 150.301.020.070		1					
	" 5,9 mm	F 150.301.020.071		1					
	" 5,8 mm	F 150.301.020.072		1					
	" 5,7 mm	F 150.301.020.073		1					
	" 5,6 mm	F 150.301.020.074		1					
11+12	entfällt								
13	Verschlußschraube	F 150.301.020.240		1					
14–18	Antriebsgehäuse kpl.	F 150.301.020.680		1					
15	Zentrierstift	F 150.301.020.090		4					
16	Lagerbügel	wird einzeln nicht geliefert							
17	Scheibe	F 150.301.020.050		4					
18	Sechskantschraube M 14x90 SK DIN 931–10.9	X 486 742 006		4					

VORDERACHSE : Achskörper

Bild Nr. Ref. No. Figure No. Figura No.	Benennung / Description / Désignation / Denominazione	Ersatzteil - Nr. / Part No. / Pièce de rechange No. / Pezzo di ricambio No.	Anzahl Qty. used Nades pièces No. dei pezzi FL 135/01	FL A 135/21	FL 135/31	Eingebaut in Fahrgestell Nr. von bis / Used in Chassis No. from to / Installé dans chassis No. de à / Montata nel telaio No. dal al	Als Ersatz ist zu liefern / Substitute / à fournir en échange / in sostituzione è da fornire	Bemerkungen / Remarks / Notices / Notazione
19	Einstellscheibe 0,5 mm	F 150.301.020.110		1				wahlweise
	" 0,3 mm	F 150.301.020.111		1				
	" 0,2 mm	F 150.301.020.112		1				
	" 0,1 mm	F 150.301.020.113		1				
20	Außenring HM 807 010 } zusammen	X 623 039 800		1				
	Innenteil HM 807 044 } liefern	X 623 038 700		1				
21, 22 25-27 u. 36	Diff.-Korb kpl. mit aufgenietetem Tellerrad							
		F 150.301.020.691		1				
21–22	Tellerradsatz kpl.	F 150.301.020.141		1				Einbauanleitung mitliefern
23	Einstellmutter	F 150.301.020.150		2				
24	Außenring 382 } zusammen	X 623 042 400		1				
	Innenteil 387 A } liefern	X 623 043 000		1				
25–26	Diff.-Korb kpl.	F 150.301.020.161		1				Einbauanleitung mitliefern
27	Sechskantschraube M 10x65 SK DIN 931	X 486 733 905		8				
28	Sicherungsdraht 200 lg. 1,5 DIN 177	X 089 036 010		4				
29	Anlaufscheibe 2,0 mm	F 150.301.020.181		2				
	" 1,9 mm	F 150.301.020.182		2				
	" 1,8 mm	F 150.301.020.183		2				
30–31	Diff.- Kegelradsatz kpl.	F 150.301.020.171		1				besteht aus 2 Achskegelrädern und 4 Ausgleich-kegelrädern
32	Anlaufscheibe	F 150.301.020.210		4				
o.B.	Kerbstift	F 150.301.020.120		4				Sicherung gegen Verdrehen der Anlaufscheibe
33	Ausgleichstern	F 150.301.020.221		1				
34	Splint 6x45 DIN 94	X 531 915 608		2				
35	Sicherungsdraht 340 lg. 1,5 DIN 177	X 089 036 010		2				
36	Niet	F 150.301.020.230		12				wenn Presse und geeignetes Nietwerkzeug fehlen, kann das Tellerrad mit Schrauben befestigt werden. Einbauanleitung beachten !
anst. v. 36	Zylinderschraube	F 150.301.020.770		12				zum befestigen des Tellerrades; Einbauanleitung beachten.
o.B.	Kronenmutter M 10x1 DIN 935-8	X 428 503 005		12				
o.B.	Splint 2x22 DIN 94	X 531 906 908		12				

Bild Nr. Ref. No. Figure No. Figura No.	Benennung / Description / Désignation / Denominazione	Ersatzteil - Nr. / Part No. / Pièce de rechange No. / Pezzo di ricambio No.	Anzahl Qty. used Nodes pièces No. dei pezzi FL 135/01	FLA 135/21	FL 135/31	Eingebaut in Fahrgestell Nr. von / Used in Chassis No. from / Installé dans chassis No. de / Montato nel telaio No. dal — bis / to / à / al	Als Ersatz ist zu liefern / Substitute / à fournir en échange / in sostituzione è da fornire	Bemerkungen / Remarks / Notices / Notazione
37	Außenring 28 622 } zusammen	X 623 059 200		1				
	Innenteil 28 682 } liefern	X 623 059 000		1				
38	Spurstangenhebel links	238.301.020.031		1				
39	Gelenkgehäuse	F 150.303.020.010		2				
ä.B.40	Einstellplatte	150.403.040.050		1				
ä.B.41	Lenkhebel	238.402.040.011		1				
o.B.	Verschlußstopfen GPN 300 F 24 ws	X 499 504 295		2				zu Pos. 41 und 61
42	Scheibe 45 DIN 470	X 563 013 000		4				
43	Verschlußschraube M 42x1,5 DIN 908	X 483 806 803		1				
44	Dichtring A 42x49 DIN 7603 Cu	X 540 012 278		2				
45	Magnet - Verschlußschraube	F 150.301.020.290		1				
46	Achsbrücke	F 150.301.020.300		1				
anst. v. 47	Sechskantschraube M 10x30 DIN 933	X 487 531 741		8				
	" M 10x35 DIN 933	X 487 531 841		4				
o.B.	Federscheibe B 10 DIN 137	X 521 404 447		12				zu Sechskantschrauben M 10x30 und M 10x35
48	entfällt							
49	Entlüftungsventil	F 139.100.050.090		1				
50	Außenring M 84 510 } zusammen	X 623 070 000		4				
	Innenteil M 84 548 } liefern	X 623 071 000		4				
51	DU - Buchse	F 150.301.020.320		4				
52	Wellendichtring 40x60x10 B1 SLG	X 553 982 284		8				
53	Sechskantschraube	238.301.020.010		2				bei Spur 1384
	"	F 150.301.020.700		2				bei Spur 1500
54	Sechskantmutter M 12x1,5 DIN 936	X 428 803 403		2				
55	Zylinderschraube M 12x35 DIN 912- 10.9	X 485 018 906		8				zu Pos. 38 und 64
	Sechskantschraube M 12x50 DIN 931- 10.9	X 486 536 006		4				zu Pos. 61
anst. v. 56	" M 12x65 DIN 933- 10.9	X 487 536 306		6				
57	Federring 12 DIN 7980	X 523 605 047		8				

VORDERACHSE : Achskörper

Bild Nr. Ref. No. Figure No. Figura No.	Benennung / Description / Désignation / Denominazione	Ersatzteil - Nr. / Part No. / Pièce de rechange No. / Pezzo di ricambio No.	Anzahl Qty. used Nombre pièces No. dei pezzi FL 135/01	FL A 135/21	FL 135/31	Eingebaut in Fahrgestell Nr. von / Used in Chassis No. from / Installé dans chassis No. de / Montata nel telaio No. dal	bis / to / à / al	Als Ersatz ist zu liefern / Substitute / à fournir en échange / in sostituzione è da fornire	Bemerkungen / Remarks / Notices / Notazione
57	Federscheibe B 12 DIN 137	X 521 405 047		10					
58	entfällt								
59	Kegelschmiernippel AM 6 DIN 71412	X 662 500 402		2					
60	" BM 6 DIN 71412	X 662 501 402		2					
ä.B.61	Gelenkdeckel	238.301.020.021		1					
62	Einstellscheibe 7,3 mm	F 150.301.020.342		4					
	" 7,2 mm	F 150.301.020.343		4					
	" 7,1 mm	F 150.301.020.344		4					
	" 7,0 mm	F 150.301.020.345		4					
	" 6,9 mm	F 150.301.020.346		4		Stärke nach Bedarf			
	" 6,8 mm	F 150.301.020.710		4					
	" 6,7 mm	F 150.301.020.711		4					
	" 6,6 mm	F 150.301.020.712		4					
	" 6,5 mm	F 150.301.020.713		4					
	" 6,4 mm	F 150.301.020.714		4					
63	Lagerbolzen	F 238.301.021.010		2					
o.B.	Wellendichtring 40x62x7 B 1	X 551 782 402		4					zu Pos. 63/65
64	Spurstangenhebel rechts	238.301.020.041		1					
anst. v. 65	Lagerbolzen	F 238.301.021.010		4					
66	entfällt								
67	Gelenkwelle lang	F 150.301.020.381		1					
ä.B.67	" kurz	F 150.301.020.391		1					
o.B.Nr.	Gabelwelle } Anschluß an	F 150.301.020.760		1					Einzelteil zu Gelenkwelle lang
o.B.Nr.	" } Diff.-Korb	F 150.301.020.730		1					Einzelteil zu Gelenkwelle kurz
o.B.Nr.	Gabelwelle (außen)	F 150.301.020.720		2					Einzelteile zu Gelenkwelle lang und kurz
o.B.Nr.	Mittelstück kpl.	F 150.301.020.740		2					
o.B.Nr.	Gelenkkreuz kpl.	F 150.301.020.750		4					
68	Nabenträger	F 150.301.020.610		2					

*a = Aufbrauch; *z = zusammenlegen

Bild Nr Ref.No Figure No. Figura No.	Benennung Description Désignation Denominazione	Ersatzteil - Nr. Part No. Pièce de rechange No. Pezzo di ricambio No.	Anzahl Qty.used Nodes pièces No.dei pezzi FL 135/01	FLA 135/21	FL 135/31	Eingebaut in Fahrgestell Nr. von bis Used in Chassis No. from to Installé dans chassis No. de à Montata nel telaio No. dal al	Als Ersatz ist zu liefern Substitute à fournir en échange in sostituzione è da fornire	Bemerkungen Remarks Notices Notazione
69	Wellendichtring 128x150x12 B1 SLG	X 554 087 684		2				
70	Dichtungshalter	F 150.301.020.620		2				
71	Federscheibe B 12 DIN 137	X 521 405 047		24				
72	Sechskantschraube M 12x40 DIN 933-10.9	X 487 535 806		24				
73	Außenring 394 A } zusammen	X 623 043 700		2				
	Innenteil 399 AS } liefern	X 623 043 500		2				
74	entfällt							
75	Radbefestigungsbolzen	F 150.301.020.420		12				
76	Nabe	F 150.301.020.600		2				
o.B.	Kegelschmiernippel AM 8x1 DIN 71412	X 662 500 602		2				zu Nabe
o.B.	Profilring	F 150.301.020.671		2				Abdichtring zwischen Nabe und Dichtungshalter (Pos. 76 und 70)
77	Federring C 18,5 DIN 74361	X 524 607 447		12				siehe auch Räder und Bereifung vorn
78	Flachbundmutter B 18 DIN 74361-8	X 435 510 541		12				
79	Stiftpaßschraube	F 150.301.020.440		12				
80	Außenring 382 A } zusammen	X 623 042 500		2				
	Innenteil 388 A } liefern	X 623 042 700		2				
81	Sicherungsscheibe	F 150.301.020.490		2				
82	Nutmutter M 55x1,5 DIN 70852	X 434 813 304		4				
83	Sicherungsblech	F 150.301.020.460		2				
84	Flansch	F 150.301.020.470		2				
o.B.	Verschlußdeckel 42 DIN 443	X 562 112 400		2				zu Pos. 84
85	Konusbuchse	F 150.301.020.480		12				
86	Federring 12 DIN 7980	X 523 605 047		12				
87	Sechskantmutter M 12 DIN 934	X 428 203 241		12				
88	Scheibe	F 150.301.020.450		2				
89	Sicherungsring 42x1,75 DIN 472	X 530 105 346		2				
90	24x1,2 DIN 471	X 530 002 646		2				
91	Pendellager	H 138.303.020.011		1				

VORDERACHSE : Achskörper

Bild Nr. Ref. No. Figure No. Figura No.	Benennung / Description / Désignation / Denominazione	Ersatzteil - Nr. / Part No. / Pièce de rechange No. / Pezzo di ricambio No.	Anzahl Qty. used Nades pièces No. dei pezzi FL 135/01	FLA 135/21	FL 135/31	Eingebaut in Fahrgestell Nr. von / Used in Chassis No. from / Installé dans chassis No. de / Montata nel telaio No. dal — bis / to / à / al	Als Ersatz ist zu liefern / Substitute / à fournir en échange / in sostituzione è da fornire	Bemerkungen / Remarks / Notices / Notazione
92	Sechskantschraube M 20x50 DIN 933	X 487 554 905		4				
93	Federscheibe B 20 DIN 137	X 521 407 847		4				
94	Sechskantschraube M 20x70 DIN 610	X 480 939 905		2				
95	Sechskantmutter M 20 DIN 934	X 428 205 003		2				
96	Kegelschmiernippel H 2a 8 Ø (DIN 71412)	X 662 510 802		2				
97–104	Spurstange	138.404 030		1				
97	Stange	138.404.030.010		1				
98–104	Kugelgelenk	F 138.404.030.010		2				
98	Dichtungskappe	F 138.404.030.020		2				
99	Kegelschmiernippel AM 8x1 DIN 71412	X 662 500 602		2				
100	Kronenmutter M 24x1,5 DIN 937	X 429 106 600		2				
101	Splint 5x50 DIN 94	X 531 913 708		2				
102	Sechskantschraube M 10x1x45 DIN 960	X 490 304 905		4				
103	Kronenmutter M 10x1 DIN 935	X 428 503 002		4				
104	Splint 3x30 DIN 94	X 591 909 102		4				

VORDERACHSE : Achsschenkel und Naben

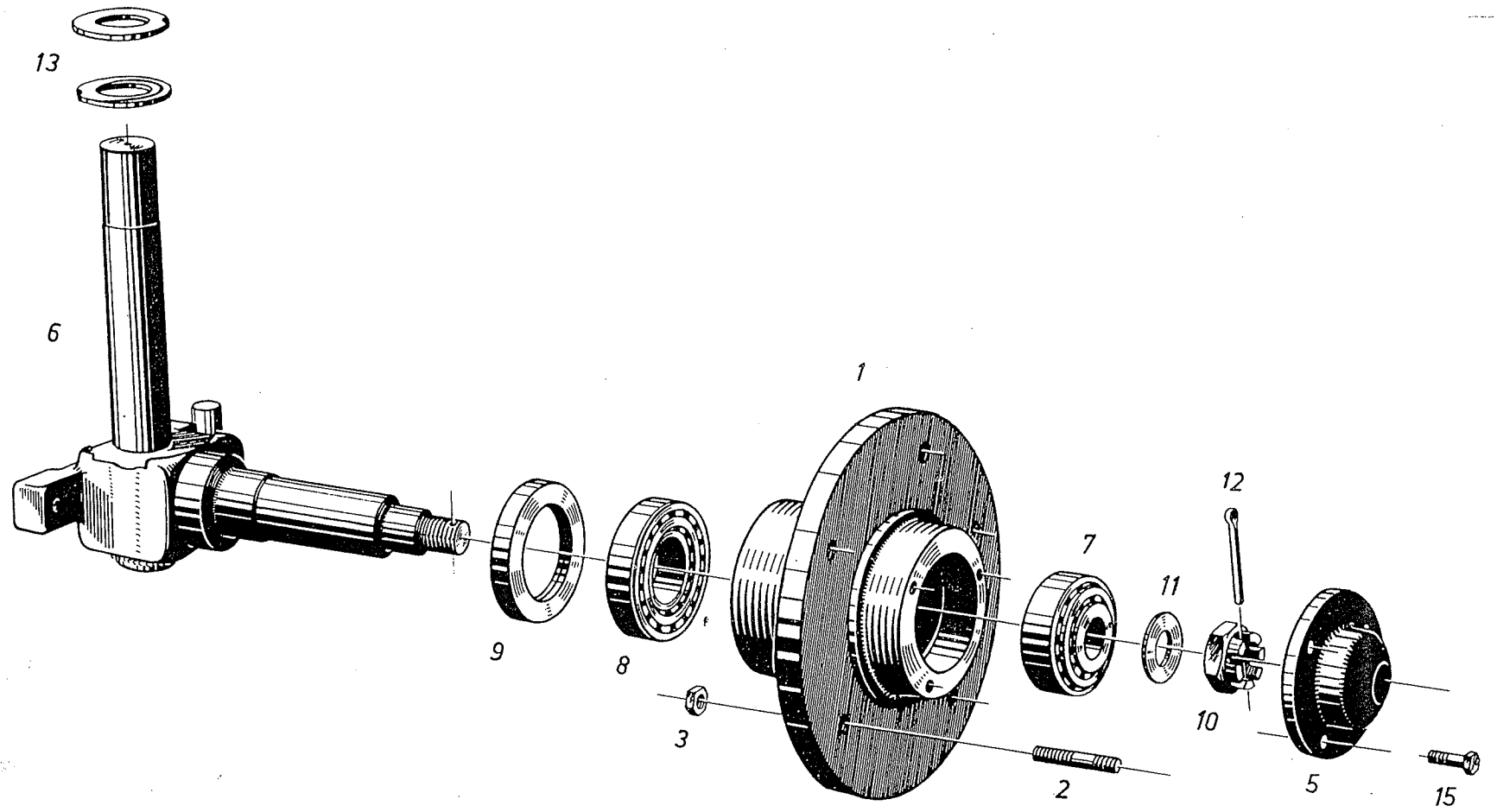

Bild Nr. Ref.No. Figure No. Figura No.	Benennung Description Désignation Denominazione	Ersatzteil - Nr. Part No. Pièce de rechange No. Pezzo di ricambio No.	Anzahl Qty.used No.des pièces No.dei pezzi FL 135/01	FLA 135/21	FL 135/31	Eingebaut in Fahrgestell Nr. von / Used in Chassis No. from / Installé dans chassis No. de / Montata nel telaio No. dal — bis / to / à / al	Als Ersatz ist zu liefern Substitute à fournir en échange in sostituzione è da fornire	Bemerkungen Remarks Notices Notazione
1	Vorderradnabe	138.301.030.010	2		2			
2	Stiftschraube	138.301.030.020	10		10			
3	Sechskantmutter M 14x1,5 DIN 936	X 428 803 803	10		10			
5	Außendeckel	139.300.030.030	2		2			
6	Achsschenkel links vollst.	H 138.304.030.011	1		1			
	" rechts vollst.	H 138.304.030.021	1		1			
o.B.	Abdeckblech	138.304.030.010	2		2	135/1351		zu Achsschenkel li./re. Pos. 6
7	Kegelrollenlager 30 305 DIN 720	X 619 051 500	2		2			
8	" K-16 150/K-16282	X 623 152 000	2		2			
9	Wellendichtring 50x72x10 DFS	X 550 110 402	2		2			
10	Kronenmutter M 22x1,5 DIN 937	X 429 106 000	2		2			
11	Scheibe	015.309.020.020	n.B.		n.B.			
12	Splint 4x45 DIN 94	X 531 911 508	2		2			
13	Achsschenkelring	139.300.030.010	4		4			
15	Sechskantschraube M 8x12 DIN 933	X 487 527 441	6		6			

SOTTOGRUPPO	GROUPE DE CONSTRUCTION	SUB - ASSEMBLY	UNTERGRUPPE	Bild - Seite Illustr.-Page Page illustree Pagina illustr.
Ingranaggi dello sterzo, ingranaggi dello sterzo idr.	Direction, direction hydr.	Steering gear case, hydr. steering	Lenkgetriebe Lenkgetriebe hydr.	2
Tirante dello sterzo, tirante trasversale dello sterzo, bracci dello sterzo, ammortizzatore sterzo	Tige de commande, barre de direction, bras de direction, amortisseur à la direction	Drag link, tie rod, steering arms, steering damping	Stoßstange, Spurstange, Lenkarme, Lenkungsdämpfer	8

Bild Nr Ref. No Figure No. Figura No.	Benennung Description Désignation Denominazione	Ersatzteil - Nr. Part No. Pièce de rechange No. Pezzo di ricambio No.	Anzahl Qty. used No. des pièces No. dei pezzi FL 135/01	FLA 135/21	FL 135/31	Eingebaut in Fahrgestell Nr. von bis Used in Chassis No. from to Installé dans chassis No. de à Montata nel telaio No. dal al	Als Ersatz ist zu liefern Substitute à fournir en échange in sostituzione è da fornire	Bemerkungen Remarks Notices Notazione
52	Sechskantschraube M 14x1,5x70 DIN 960	X 490 313 405	2		2			
53	" M 14x1,5x80 DIN 960	X 490 313 605	2	2	2			
54	" M 6x12 DIN 933	X 487 520 441	3	3	3			

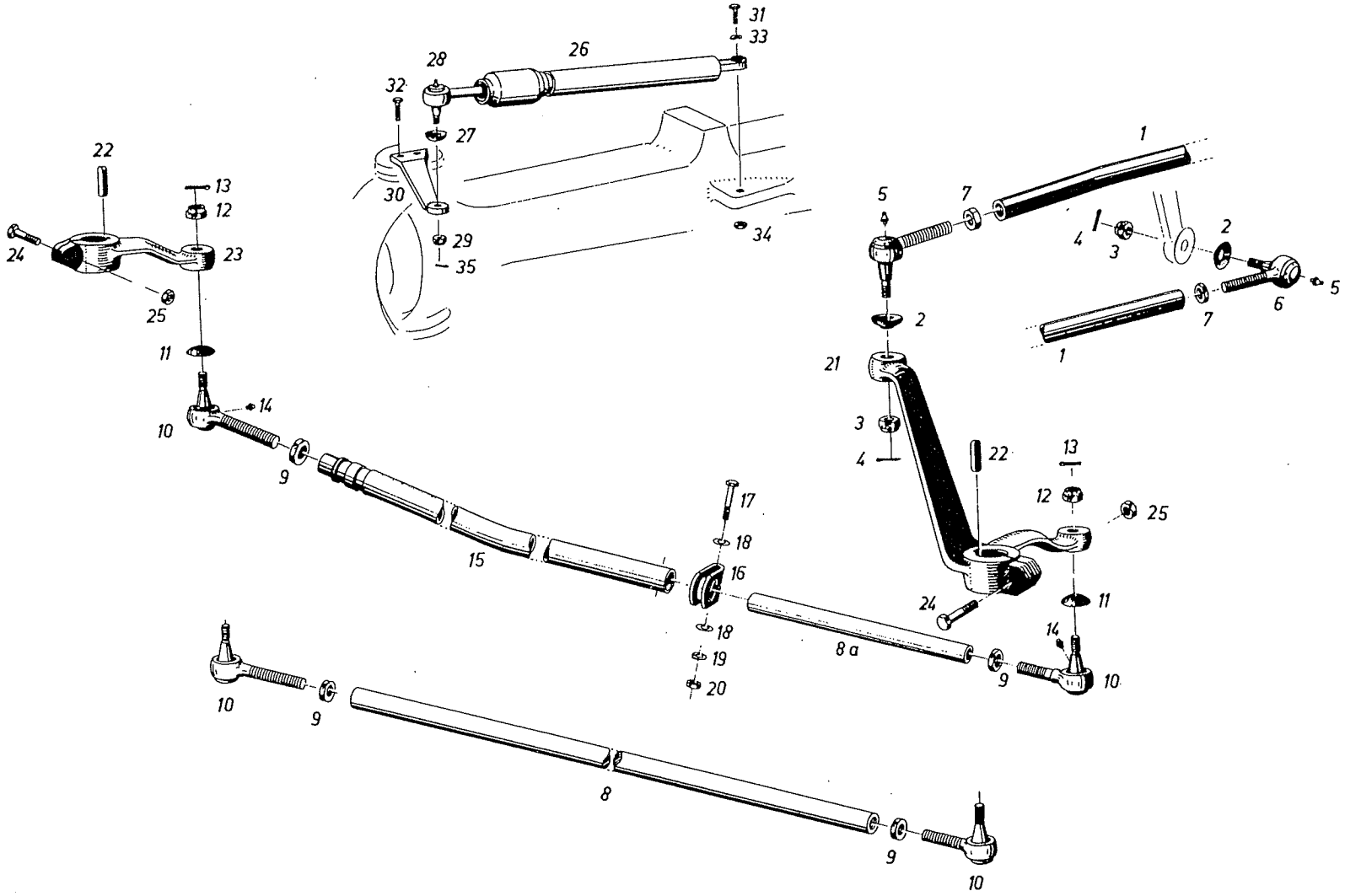
31
33
28
26
32
27
30
29
35
34
22
13
12
24
23
25
11
14
10
9
15
17
18
16
18
19
20
10
9
8
9
10
1
5
7
4
3
2
5
6
7
1
2
21
3
4
22
13
12
25
24
11
14
8 a
9
10

Bild Nr Ref. No Figure No. Figura No.	Benennung Description Désignation Denominazione	Ersatzteil - Nr. Part No. Pièce de rechange No. Pezzo di ricambio No.	Anzahl Qty. used No. des pièces No. dei pezzi FL 135/01	FLA 135/21	FL 135/31	Eingebaut in Fahrgestell Nr. von / bis Used in Chassis No. from / to Installé dans chassis No. de / à Montata nel telaio No. dal / al	Als Ersatz ist zu liefern Substitute à fournir en échange in sostituzione è da fornire	Bemerkungen Remarks Notices Notazione
1	Stange	138.402.020.010	1		1			
	"	138.404.020.010		1				
2	Abdeckkappe	F 250.400.031.020	2		2			
	"	F 238.402.020.020		2				
3	Kronenmutter M 16x1,5 DIN 937	X 429 104 200	2	2	2			
4	Splint 4x30 DIN 94	X 531 911 208	2	2	2			
5	Kegelschmiernippel AM 8x1 DIN 71412	X 662 500 602	2	1	2			
	" CM 8x1 DIN 71412	X 662 502 902		1				
6	Kugelgelenk	F 180.402.030.010	2		2			
	"	F 138.402.020.010		2				
7	Sechskantmutter M 20x1,5 DIN 936	X 428 805 403	2	2	2			
	SPURSTANGE BEI VORDERACHE STARR:							
	Spurstange für Allradmaschine siehe bei Vorderachse Seite 10.							
8–14	Spurstange vollst.	138.402.030	1		1			
8	Stange	138.402.030.010	1		1			
9	Sechskantmutter M 20x1,5 DIN 936	X 428 805 403	2		2			
10	Kugelgelenk	F 016.400.020.010	2		2		X 800 210 028 000	
11	Abdeckkappe	F 013.400.030.090	2		2			
12	Kronenmutter M 12x1,5 DIN 937	X 429 103 400	2		2			
13	Splint 3x25 DIN 94	X 531 908 908	2		2			
14	Kegelschmiernippel AM 6 DIN 71412	X 662 500 402	2		2			
	SPURSTANGE BEI VORDERACHSE GEFEDERT:							
8a–20	Spurstangenrohr vollst.	138.405.030	1		1			
8a	Verstellstange	138.403.031.010	1		1			
9	Sechskantmutter M 18x1,5 DIN 936	X 428 804 803	2		2			
10	Kugelgelenk	F 139.400.030.020	2		2			

LENKUNG: Stoßstange, Spurstange, Lenkarme, Lenkungsdämpfer

Bild Nr Ref. No Figure No. Figura No.	Benennung Description Désignation Denominazione	Ersatzteil - Nr. Part No. Pièce de rechange No. Pezzo di ricambio No.	Anzahl Qty. used No. des pièces No. dei pezzi FL 135/01	FLA 135/21	FL 135/31	Eingebaut in Fahrgestell Nr. von / bis Used in Chassis No. from / to Installé dans chassis No. de / à Montata nel telaio No. dal / al	Als Ersatz ist zu liefern Substitute à fournir en échange in sostituzione è da fornire	Bemerkungen Remarks Notices Notazione
11	Abdeckkappe	F 013.400.030.090	2		2			
12	Kronenmutter M 12x1,5 DIN 937	X 429 103 400	2		2			
13	Splint 3x25 DIN 94	X 531 908 908	2		2			
14	Kegelschmiernippel AM 6 DIN 71412	X 662 500 402	2		2			
15	Spurstangenrohr vollst.	H 138.405.030.010	1		1			
16	Klemmschelle	140.400.030.020	1		1			
17	Sechskantschraube M 12x65 DIN 931	X 486 536 305	1		1			
18	Scheibe 13 DIN 125	X 450 008 708	2		2			
19	Federring 12 DIN 128	X 520 705 047	1		1			
20	Sechskantmutter M 12 DIN 934	X 428 203 241	1		1			
21	Lenkarm links	138.405.040.010	1		1			
22	Passfeder B 10x6x40 DIN 6885	X 446 421 936	2		2			
23	Lenkarm rechts	138.405.040.020	1		1			
24	Sechskantschraube M 14x55 DIN 933	X 487 541 405	2		2			
25	Sechskantmutter M 14 DIN 934	X 428 203 603	2		2			
	LENKUNGSDÄMPFER:							
26–35	Lenkungsdämpfer	F 268.403.060.010		1				
27	Abdeckkappe	F 131.601.040.290		1				
28	Kegelschmiernippel AM 8x1 DIN 71412	X 662 500 602		1				
29	Kronenmutter M 12x1,5 DIN 937	X 429 103 400		1				
30	Hebel vollst.	H 238.402.061.011		1				
31	Sechskantschraube M 12x55 DIN 933	X 487 536 105		1				
32	Sechskantschraube M 12x60 DIN 931-10.9	X 486 536 206		2				
33	Federscheibe B 12 DIN 137	X 521 405 047		1				
34	Sechskantmutter M 12 DIN 934	X 428 203 241		1				
35	Splint 3x25 DIN 94	X 531 908 908		1				

SOTTOGRUPPO	GROUPE DE CONSTRUCTION	SUB - ASSEMBLY	UNTERGRUPPE	Bild - Seite Illustr.-Page Page illustrée Pagina illustr.
ssetta attrezzi con accessori	Boîte à outils	Tool-box with tools	Werkzeugkasten mit Zubehör	2
Cofano, gancio d'attacco ant.	Capot du tracteur, crochet d'attelage AV	Hood, towing hitch, front.	Schlepperhaube, Anhängevorrichtung vorn	6
Sedile del conducente	Siège conducteur	Operator's seat	Fahrersitz	10
Piattaforma	Plaque de pied	Platform	Fußbleche	16
Gancio d'attacco post., registrabile, barra d'attacco a pendolo	Crochet d'attelage réglable AR, d'attelage à débattement latéral	Towing hitch rear, adjustable, draw-bar, swinging type	Anhängevorrichtung hint. verstellb. Zugpendel	20

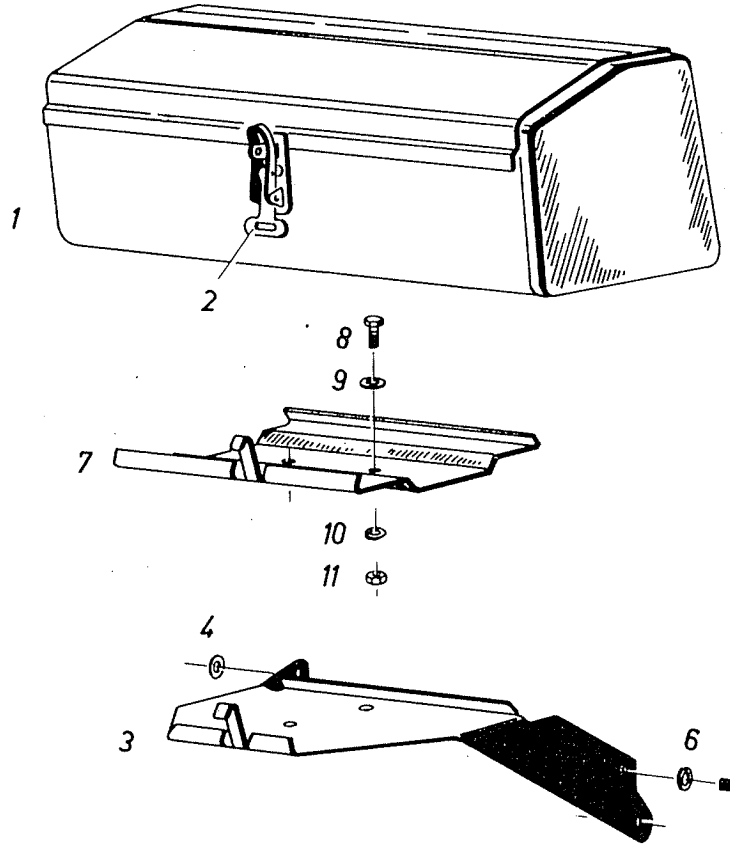
1
2
8
9
7
10
11
4
3
6
5

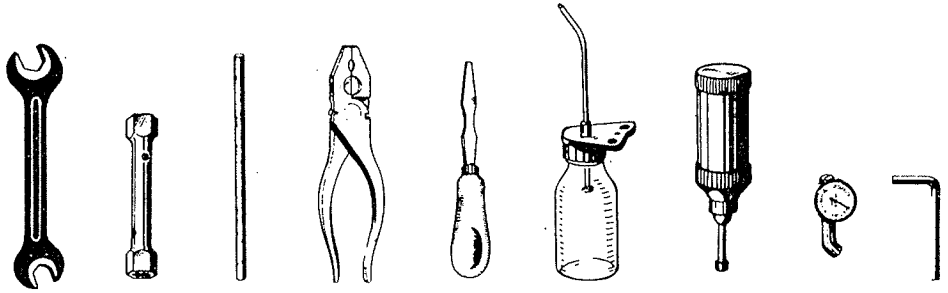
16
17
18
19
20
21
22
23
24

Bild Nr. Ref. No. Figure No. Figura No.	Benennung Description Désignation Denominazione	Ersatzteil - Nr. Part No. Pièce de rechange No. Pezzo di ricambio No.	Anzahl Qty. used No. des pièces No. dei pezzi FL 135/01	FLA 135/21	FL 135/31	Eingebaut in Fahrgestell Nr. von bis Used in Chassis No. from to Installé dans chassis No. de à Montato nel telaio No. dal al	Als Ersatz ist zu liefern Substitute à fournir en échange in sostituzione è da fornire	Bemerkungen Remarks Notices Notazione
1+2	Werkzeugkasten	H 138.506.040.020	1	1	1			
2	Verschluss	H 138.506.040.050	1	1	1			
3	Konsole	138.506.040.020	1	1	1			
4	Federscheibe B 10 DIN 137	X 521 404 447	1	1	1			bei Masch. ohne Frontlader
5	Sechskantschraube M 14x20 DIN 933	X 487 540 405	2	2	2			
6	Federring 14 DIN 128	X 520 706 047	2	2	2			
7	Halteblech	138.506.040.040	1	1	1			
8	Sechskantschraube M 8x22 DIN 933	X 487 527 841	2	2	2			
9	Scheibe A 8,4 DIN 9021	X 454 306 308	2	2	2			bei Masch. mit Frontlader
10	Federring 8 DIN 128	X 520 703 947	2	2	2			
11	Sechskantmutter M 8 DIN 934	X 428 202 439	2	2	2			
16–20	Werkzeuge-Satz	G 225.500.040.050	1	1	1			
16	Doppelschraubenschlüssel	F 225.500.040.030	1	1	1			8x10
	"	F 015.500.040.130	1	1	1			19x22
	"	F 015.500.040.020	1	1	1			24x27
	"	F 225.500.040.040	1	1	1			13x17
17	Sechskantsteckschlüssel	F 112.500.040.010	1	1	1			19x22
	"	F 015.500.040.030	1	1	1			24x27
	"	F 225.500.040.050	1	1	1			13x17
18	Drehstift	F 112.500.040.040	1	1	1			10 Ø
	"	F 112.500.040.020	1	1	1			12 Ø
	"	F 015.500.040.040	1	1	1			14 Ø
19	Kombinationszange	F 112.500.040.070	1	1	1			
20	Schraubenzieher	F 112.500.040.050	1	1	1			
21	Plastikköler	F 112.500.040.081	1	1	1			
22	Hochdruck-Kolbenstoßpresse	F 015.500.040.200	1	1	1			
o.B.	Verschlusskappe	F 225.500.040.010	1	1	1			zu Pos. 17

FAHRZEUGAUFBAU : Werkzeugkasten mit Zubehör

Bild Nr Ref. No Figure No. Figura No.	Benennung Description Désignation Denominazione	Ersatzteil - Nr. Part No. Pièce de rechange No. Pezzo di ricambio No.	Anzahl Qty. used No. des pièces No. dei pezzi FL 135/01	FLA 135/21	FL 135/31	Eingebaut in Fahrgestell Nr. von — bis Used in Chassis No. from — to Installé dans chassis No. de — à Montata nel telaio No. dal — al	Als Ersatz ist zu liefern Substitute à fournir en échange in sostituzione è da fornire	Bemerkungen Remarks Notices Notazione
23	Reifenluftdruckprüfer	F 112.500.040.090	1	1	1			
24	Sechskantstiftschlüssel	F 015.500.040.110	1	1	1			

*a = Aufbrauch; *z = zusammenlegen

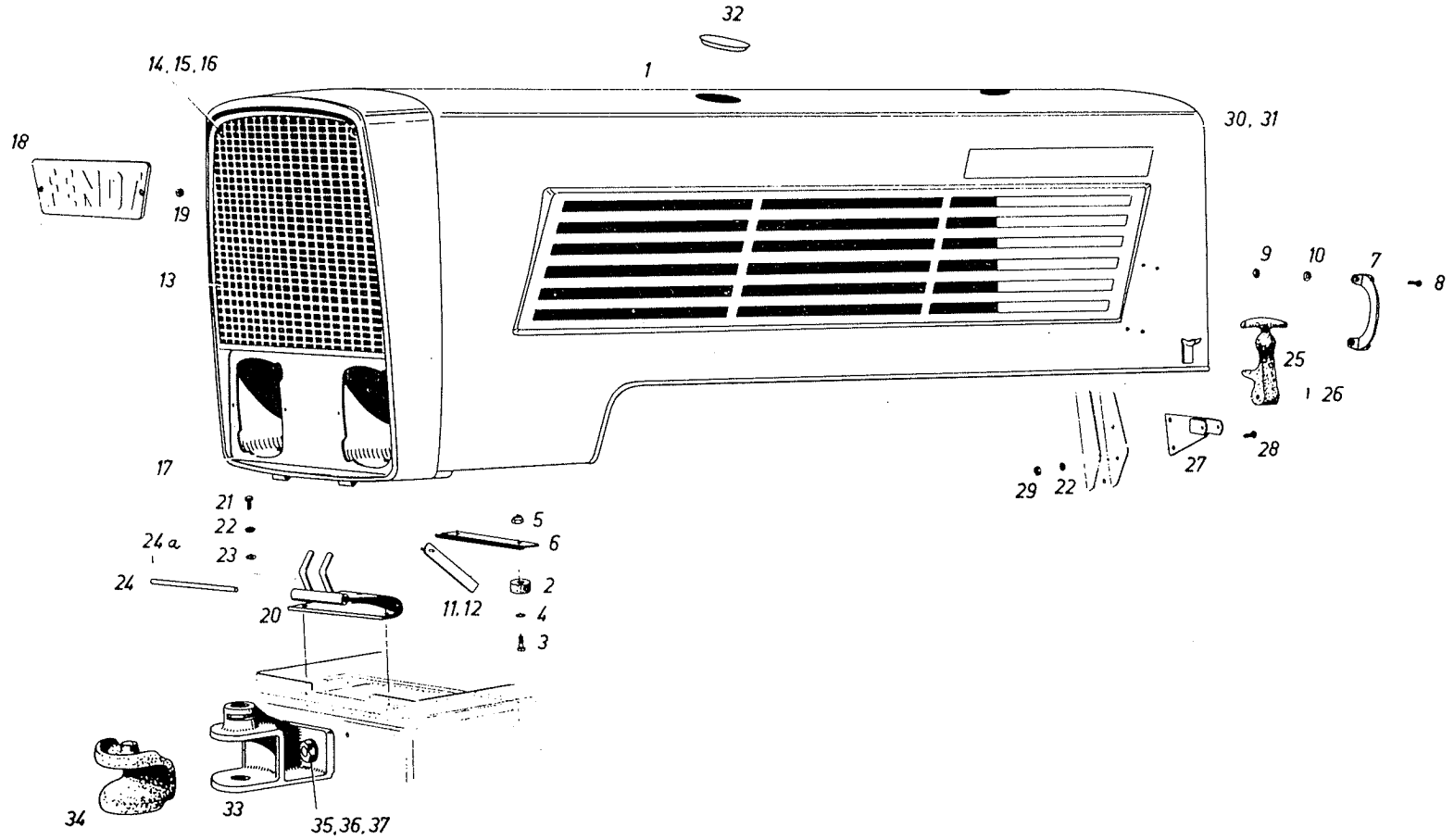
32
14, 15, 16
1
18
19
13
30, 31
9
10
7
8
25
26
28
27
29
22
17
21
22
23
24 a
24
5
6
2
4
3
11.12
20
34
33
35, 36, 37

Bild Nr Ref.No Figure No. Figura No.	Benennung Description Désignation Denominazione	Ersatzteil - Nr. Part No. Pièce de rechange No. Pezzo di ricambio No.	Anzahl Qty.used Nodes pièces No.dei pezzi FL 135/01	FLA 135/21	FL 135/31	Eingebaut in Fahrgestell Nr. von bis Used in Chassis No. from to Installé dans chassis No. de à Montata nel telaio No. dal al	Als Ersatz ist zu liefern Substitute à fournir en échange in sostituzione è da fornire	Bemerkungen Remarks Notices Notazione
1–12	Haube vollst.	G 135.500.020.012	1	1	1			
2	Gummischeibe	112.500.020.020	2	2	2			
3	Zylinderschraube M 8x25 DIN 84	X 461 725 103	2	2	2			
4	Scheibe 8,4 DIN 125	X 450 006 308	2	2	2			
5	Stover-Sicherungsmutter M 8	X 434 102 440	2	2	2			
6	Halter	138.503.020.050	1	1	1			
7	Zuziehgriff	F 140.500.020.020	2	2	2			
8	Linsenschraube AM 5x12 DIN 91	X 469 519 939	8	8	8			
9	Sechskantmutter M 5 DIN 934	X 428 202 039	8	8	8			
10	Federring 5 DIN 128	X 520 702 647	8	8	8			
11–12	Stütze kpl.	G 138.503.020.020	1	1	1			
12	Spannhülse 5x40 DIN 1481	X 500 622 146	1	1	1			
13	Gitter vorn vollst.	G 180.502.020.041	1	1	1		G 118 500 020 011	
14	Verschlusszapfen	F 180.502.020.040	2	2	2			
15	Führungsring	F 180.500.020.050	2	2	2			
16	Springring	F 180.500.020.060	2	2	2			
17	Belüftungstülle	138.503.020.500	2	2	2			
18	Schriftschild "Fendt"	181.502.020.010	1	1	1			
19	Federmutter	F 180.502.020.050	2	2	2			
20	Haubenlager	H 138.503.020.010	1	1	1			
21	Sechskantschraube M 8x30 DIN 933	X 487 528 141	2	2	2			
22	Federring 8 DIN 128	X 520 703 947	6	6	6			
23	Beilagscheibe	022.509.020.120	2	2	2			
24	Lagerbolzen	140.500.020.010	1	1	1			
24a	Splint 3x20 DIN 94	X 531 908 708	1	1	1			
25	Gummiteil	F 230.500.020.010	2	2	2			
26	Splint 5x45 DIN 94	X 531 913 608	2	2	2			
27	Haltewinkel links vollst.	H 138.508.020.010	1	1	1			

FAHRZEUGAUFBAU: Schlepperhaube, Anhängevorrichtung vorn

Bild Nr. Ref. No. Figure No. Figura No.	Benennung / Description / Désignation / Denominazione	Ersatzteil-Nr. / Part No. / Pièce de rechange No. / Pezzo di ricambio No.	Anzahl Qty. used Nodes pièces No. dei pezzi FL 135/01	FLA 135/21	FL 135/31	Eingebaut in Fahrgestell Nr. von / Used in Chassis No. from / Installé dans chassis No. de / Montata nel telaio No. dal — bis / to / à / al	Als Ersatz ist zu liefern / Substitute / à fournir en échange / in sostituzione è da fornire	Bemerkungen / Remarks / Notices / Notazione
27	Haltewinkel rechts vollst.	H 138.508.020.020	1	1	1			
28	Sechskantschraube M 8x20 DIN 933	X 487 527 741	4	4	4			
29	Sechskantmutter M 8 DIN 934	X 428 202 439	4	4	4			
30	Schriftschild "Farmer 102 S"	135.500.020.101	2	2				
	" "Farmer 102"	135.502.020.101			2			
31	Wasserdichter-Fix P 108	X 502 702 100	4	4	4			
32	Verschlussdeckel	138.503.020.010	1	1	1			entfällt bei Auspuff oben
o.B.	Abdeckblech	131.505.020.040	2	2	2			
o.B.	Unterlagblech	131.505.020.080	2	2	2			
o.B.	Zylinderschraube AM 4x10 DIN 84	X 461 717 503	4	4	4			
o.B.	Sechskantschraube M 6x16 DIN 933	X 487 520 041	6	6	6			nur bei Export-Italien; zum Verschließen der Scheinwerfermulde
o.B.	Sechskantmutter M 6 DIN 934	X 428 202 239	6	6	6			
o.B.	Federring 4 DIN 128	X 520 702 247	4	4	4			
o.B.	" 6 DIN 128	X 520 703 047	6	6	6			
	ANHÄNGEVORRICHTUNG VORN:							
33	Anhängemaul vorn	H 180.502.050.010	1	1	1			
34	Schutz	180.502.050.010	1	1	1			
35	Stiftschraube M 22x45 DIN 939	X 489 160 005	2	2	2			
36	Federring 22 DIN 128	X 520 708 447	2	2	2			
37	Sechskantmutter M 22 DIN 934	X 428 205 603	2	2	2			
o.B.	Zwischenstück	H 180.502.050.020	1	1	1			
o.B.	Sechskantschraube M 22x50 DIN 933	X 487 560 105	2	2	2			auf Wunsch (dadurch wird das Anhängemaul um 100 mm vorverlegt).
o.B.	Federring 22 DIN 128	X 520 708 447	2	2	2			
o.B.	Sechskantmutter M 22 DIN 934	X 428 205 603	2	2	2			

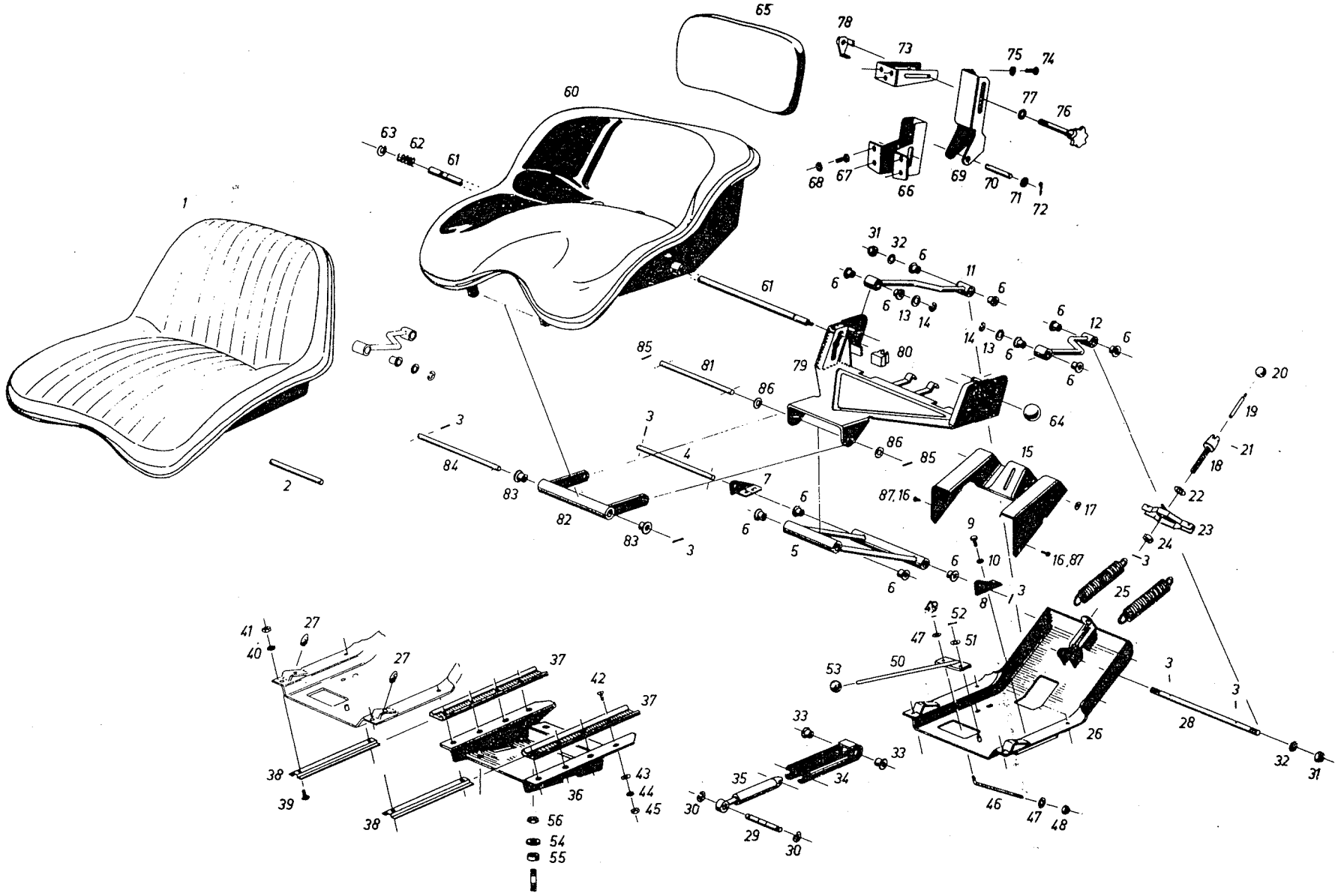

Bild Nr. Ref. No. Figure No. Figura No.	Benennung Description Désignation Denominazione	Ersatzteil - Nr. Part No. Pièce de rechange No. Pezzo di ricambio No.	Anzahl Qty. used No. des pièces No. dei pezzi FL 135/01	FL A 135/21	FL 135/31	Eingebaut in Fahrgestell Nr. von bis Used in Chassis No. from to Installé dans chassis No. de à Montata nel telaio No. dal al	Als Ersatz ist zu liefern Substitute à fournir en échange in sostituzione è da fornire	Bemerkungen Remarks Notices Notazione
	FAHRERSITZ - NORMALAUSFÜHRUNG							
1	Sitzschale	F 135.501.031.020	1	1	1			
2	Bolzen	F 135.501.031.030	1	1	1			
3	Spannhülse 4x24 DIN 1481	X 500 615 746	7	7	7			
4	Bolzen	F 268.500.031.130	1	1	1			
5	Schwinge	F 268.500.031.090	1	1	1			
6	Buchse	F 268.500.030.080	12	12	12			
7	Winkel rechts	F 268.500.031.100	1	1	1			
8	" links	F 268.500.031.110	1	1	1			
9	Sechskantschraube M 8x16 DIN 933	X 487 526 841	2	2	2			
10	Federring 8 DIN 128	X 520 703 947	2	2	2			
11	Schwinge	F 268.500.031.160	1	1	1			
12	"	F 268.500.031.170	1	1	1			
13	Scheibe 13 DIN 433	X 450 908 708	2	2	2			
14	Sicherungsscheibe 9 DIN 6799	X 523 304 246	2	2	2			
15	Blende	F 268.500.030.050	1	1	1			
16	Schneidschraube BM 5x16 DIN 7513	X 494 021 100	4	4	4			
17	Scheibe 6,4 DIN 125	X 450 005 108	4	4	4			
18	Spindel	F 268.500.030.140	1	1	1			
19	Bolzen	F 268.500.030.230	1	1	1			
20	Kugelknopf	F 268.500.030.220	1	1	1			
21	Kerbstift 4x24 DIN 1475	X 419 138 204	1	1	1			
22	Scheibe 17 DIN 125	X 450 010 208	1	1	1			
23	Federbock	F 268.500.031.140	1	1	1			
24	Sechskantmutter M 16 DIN 934	X 428 204 005	1	1	1			
25	Zugfeder	F 268.500.031.120	2	2	2			
26	Federgehäuse	F 268.500.031.080	1	1	1			
27	Puffer	F 268.500.030.110	2	2	2			

FAHRZEUGAUFBAU : Fahrersitz

Bild Nr Ref. No Figure No. Figura No.	Benennung Description Désignation Denominazione	Ersatzteil - Nr. Part No. Pièce de rechange No. Pezzo di ricambio No.	Anzahl Qty. used No. des pièces No. dei pezzi			Eingebaut in Fahrgestell Nr. von bis Used in Chassis No. from to Installé dans chassis No. de à Montata nel telaio No. dal al	Als Ersatz ist zu liefern Substitute à fournir en échange in sostituzione è da fornire	Bemerkungen Remarks Notices Notazione
			FL 135/01	FL-A 135/21	FL 135/31			
28	Bolzen	F 268.500.030.200	1	1	1			
29	"	F 268.500.030.210	1	1	1			
30	Sicherungsscheibe A 12 DIN 6799	X 523 305 046	2	2	2			
31	Stover-Sicherungsmutter M 12	X 434 103 240	2	2	2			
32	Scheibe 13 DIN 125	X 450 008 708	2	2	2			
33	Buchse	F 268.500.030.180	2	2	2			
34	Gabel	F 268.500.030.170	1	1	1			
35	Stossdämpfer	F 268.500.030.190	1	1	1			
36	Schlittenführung	H 268.500.031.011	1	1	1			
37	Führungsschiene	268.500.031.020	2	2	2			
38	Laufschiene	268.500.031.030	2	2	2			
39	Sechskantschraube M 8x16 DIN 933	X 487 526 841	4	4	4			
40	Federring 8 DIN 128	X 520 703 947	4	4	4			
41	Sechskantmutter M 8 DIN 934	X 428 202 439	4	4	4			
42	Senkschraube M 6x16 DIN 7991	X 497 821 905	8	8	8			
43	Scheibe A 6,4 DIN 9021	X 454 305 108	8	8	8			
44	Federring 6 DIN 128	X 520 703 047	8	8	8			
45	Sechskantmutter M 6 DIN 934	X 428 202 239	8	8	8			
46	Zugstange	268.500.031.010	1	1	1			
47	Scheibe 8,4 DIN 125	X 450 006 308	2	2	2			
48	Stover-Sicherungsmutter M 8	X 434 102 440	1	1	1			
49	Spannhülse 3x12 DIN 1481	X 500 609 646	1	1	1			
50	Hebel vollst.	H 268.500.031.020	1	1	1			
51	Scheibe 10,5 DIN 125	X 450 007 508	1	1	1			
52	Splint 3x15 DIN 94	X 531 908 508	1	1	1			
53	Kugelknopf mit Star-Toleranzring	F 120.861.050.010	1	1	1			
54	Scheibe	024.901.010.010	4	4	4			
55	" A 11,5 DIN 7989	X 453 008 102	4	4	4			

*a = Aufbrauch; *z = zusammenlegen

Bild Nr. Ref. No. Figure No. Figura No.	Benennung / Description / Désignation / Denominazione	Ersatzteil - Nr. / Part No. / Pièce de rechange No. / Pezzo di ricambio No.	Anzahl Qty. used Nombre pièces No. dei pezzi FL 135/01	FLA 135/21	FL 135/31	Eingebaut in Fahrgestell Nr. von / Used in Chassis No. from / Installé dans chassis No. de / Montata nel telaio No. dal — bis / to / à / al	Als Ersatz ist zu liefern / Substitute / à fournir en échange / in sostituzione è da fornire	Bemerkungen / Remarks / Notices / Notazione
56	Sechskantmutter BM 10 DIN 439	X 423 502 839	4	4	4			
	FAHRERSITZ - SONDERAUSFÜHRUNG:							
	Die Pos. 3–15 und 18–56 sind auch für diese Fahrersitz -Sonderausführung gültig.							
60	Sitzschale	F 268.500.031.010	1	1				
61	Bolzen	F 268.500.031.050	1	1				
62	Druckfeder	F 268.500.031.060	1	1				
63	Sicherungsscheibe 15 DIN 6799	X 523 306 447	1	1				
64	Kugelknopf C 32 DIN 319	X 421 107 292	1	1				
65	Rückenlehne	G 238.500.030.040	1	1				
66	Anschlusskasten	268.500.030.120	1	1				
67	Sechskantschraube M 8x16 DIN 933	X 487 526 841	4	4				
68	Federring 8 DIN 128	X 520 703 947	4	4				
69	Verstellteil	268.500.030.130	1	1				
70	Bolzen	013.820.020.010	1	1				
71	Scheibe 10,5 DIN 125	X 450 007 508	2	2				
72	Splint 3x15 DIN 94	X 531 908 508	2	2				
73	Bügel	238.500.030.571	1	1				
74	Sechskantschraube M 6x12 DIN 933	X 487 520 441	3	3				
75	Federring 6 DIN 128	X 520 703 047	3	3				
76	Spindel	F 268.500.030.290	1	1				
77	Scheibe 13 DIN 125	X 450 008 708	1	1				
78	Verdrehsicherung	H 238.500.030.081	1	1				
79	Sitzträger	F 268.500.031.020	1	1				
80	Klammer	F 268.500.031.150	1	1				
81	Schwingenbolzen	F 268.500.030.100	1	1				
82	Gabel	F 268.500.031.030	1	1				
83	Buchse	F 268.500.030.180	2	2				

FAHRZEUGAUFBAU: Fahrersitz

Bild Nr. Ref. No. Figure No. Figura No.	Benennung / Description / Désignation / Denominazione	Ersatzteil - Nr. / Part No. / Pièce de rechange No. / Pezzo di ricambio No.	Anzahl Qty. used Nodes pièces No. dei pezzi FL 135/01	FLA 135/21	FL 135/31	Eingebaut in Fahrgestell Nr. von / Used in Chassis No. from / Installé dans chassis No. de / Montata nel telaio No. dal	bis / to / à / al	Als Ersatz ist zu liefern / Substitute / à fournir en échange / in sostituzione è da fornire	Bemerkungen / Remarks / Notices / Notazione
84	Bolzen	F 268.500.031.040	1	1					
85	Spannhülse 4x24 DIN 1481	X 500 615 746	2	2					
86	Scheibe 13 DIN 433	X 450 908 708	2	2					
87	Schneidschraube BM 5x10 DIN 7513	X 494 019 800	4	4					

*a = Aufbrauch; *z = zusammenlegen

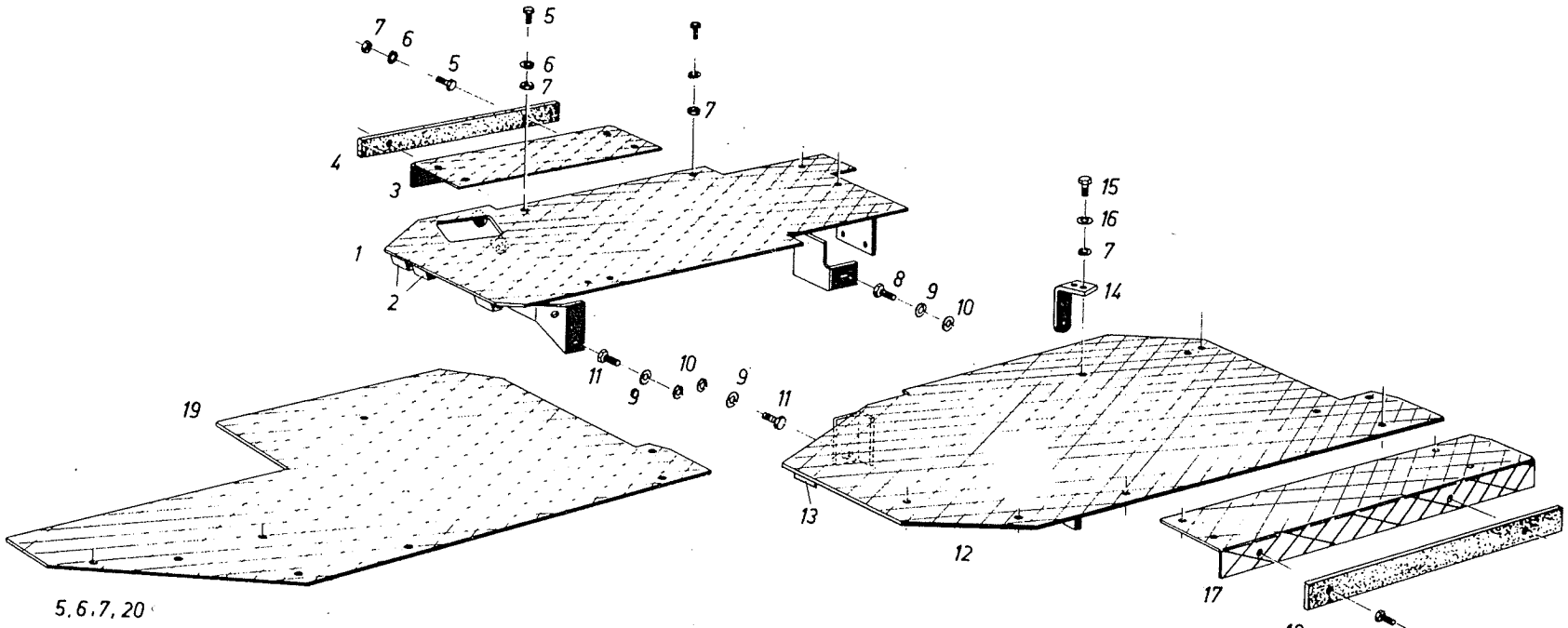
7
6
5
5
6
7
7
4
3
1
2
8
9
10
11
10
9
9
11
19
5, 6, 7, 20
15
16
7
14
13
12
17
18
5
6
7

Bild Nr Ref.No Figure No. Figura No.	Benennung Description Désignation Denominazione	Ersatzteil - Nr. Part No. Pièce de rechange No. Pezzo di ricambio No.	Anzahl Qty.used No.des pièces No.dei pezzi FL 135/01	FLA 135/21	FL 135/31	Eingebaut in Fahrgestell Nr. von bis Used in Chassis No. from to Installé dans chassis No. de à Montata nel telaio No. dal al	Als Ersatz ist zu liefern Substitute à fournir en échange in sostituzione è da fornire	Bemerkungen Remarks Notices Notazione
1+2	Fußblech rechts vollst.	G 268.500.100.020	1	1	1			
2	Anschlag	238.500.101.050	2	2	2			
3	Verbindungsblech rechts	268.500.100.020	1	1	1			
4	Gummiband	238.500.104.021	1	1	1			
5	Sechskantschraube M 8x20 DIN 933	X 487 527 741	8/10	8/10	8/10			
6	Federring 8 DIN 128	X 520 703 947	9/11	9/11	9/11			bei Wendegetriebe wird höhere Stückzahl benötigt
7	Sechskantmutter M 8 DIN 934	X 428 202 439	8/10	8/10	8/10			
8	Sechskantschraube M 10x20 DIN 933	X 487 531 305	1	1	1			
9	Federring 10 DIN 128	X 520 704 447	3/2	3/2	3/2			
10	Scheibe 10,5 DIN 125	X 450 007 508	3/2	3/2	3/2			bei Wendegetriebe wird höhere Stückzahl benötigt
11	Sechskantschraube M 10x25 DIN 933	X 487 531 505	2/1	2/1	2/1			
12+13	Fussblech links vollst.	G 268.500.100.010	1	1	1			
13	Anschlag	238.500.101.050	1	1	1			
14	Befestigungswinkel	268.500.100.050	1	1	1			
15	Sechskantschraube M 8x16 DIN 933	X 487 526 841	1	1	1			
16	Scheibe A 8,4 DIN 9021	X 454 306 308	1	1	1			
17	Verbindungsblech links	268.500.100.011	1	1	1			
18	Gummiband	238.500.104.031	1	1	1			
19	Fussblech links	H 268.500.101.010	1	1				bei Wendegetriebe
20	Scheibe 8,4 DIN 125	X 450 006 308	2	2				

FAHRZEUGAUFBAU: Anhängevorrichtung hinten verstellbar, Zugpendel

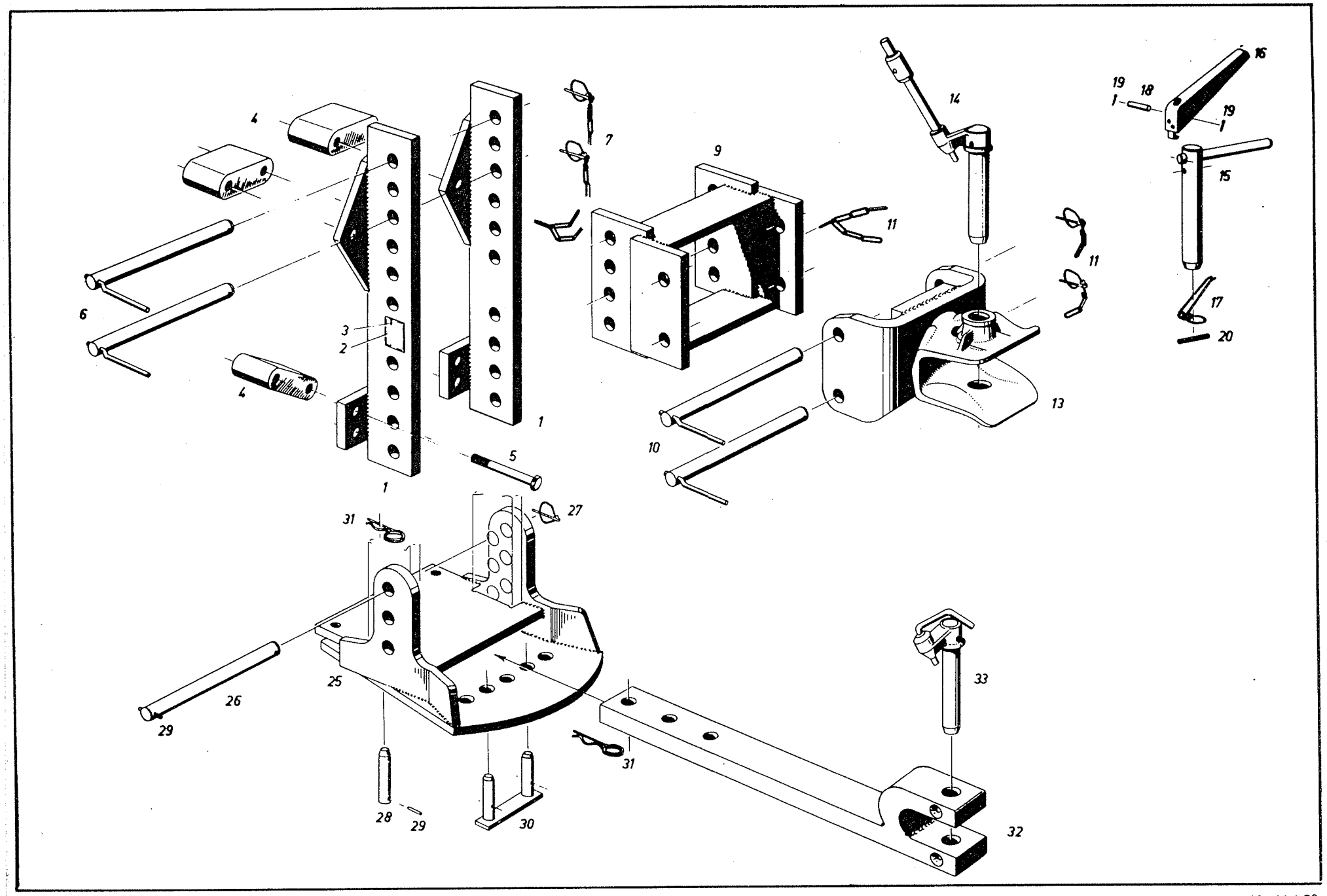

6521a, 10 Mai 72

Bild Nr Ref.No Figure No. Figura No.	Benennung Description Désignation Denominazione	Ersatzteil - Nr. Part No. Pièce de rechange No. Pezzo di ricambio No.	Anzahl Qty.used No.des pièces No.dei pezzi FL 135/01	FL A 135/21	FL 135/31	Eingebaut in Fahrgestell Nr. von bis Used in Chassis No. from to Installé dans chassis No. de à Montata nel telaio No. dal al	Als Ersatz ist zu liefern Substitute à fournir en échange in sostituzione è da fornire	Bemerkungen Remarks Notices Notazione
1	Schiene	H 138.506.060.010	2	2	2			Typenschild und Halbrundkerbnägel mitliefern.
2	Typenschild	138.506.060.010	1	1	1		250.500.060.010	
3	Halbrundkerbnagel 3x5 DIN 1476	X 419 432 887	2	2	2			
4	Distanzstück	138.506.060.020	4	4	4			
5	Sechskantschraube M 18x130 DIN 931	X 486 551 905	8	8	8			
6	Steckbolzen	H 165.500.060.041	2	2	2			
7	Bolzensicherung	G 238.504.060.010	1	1	1			
9–11	Zwischenstück kpl.	L 138.500.110	1	1	1			auf Wunsch
10	Steckbolzen	H 165.500.060.041	2	2	2			
11	Bolzensicherung	G 238.504.060.010	1	1	1			
13	Anhängerkupplung	H 138.506.060.020	1	1	1			
14	Vorsteckbolzen	G 138.506.060.050	1	1	1			auf Wunsch } wahlweise
15–20	Zugbolzen	G 138.506.060.040	1	1	1			
16	Klinke	H 138.506.060.040	1	1	1			
17	Drehfeder	138.506.060.300	1	1	1			
18	Bolzen 8h 11x50x42 DIN 1433	X 402 965 456	1	1	1			
19	Splint 2x12 DIN 94	X 531 906 508	2	2	2			
20	Spannhülse 8x60 DIN 1481	X 500 629 346	1	1	1			
	ZUGPENDEL: Auf Wunsch							
25	Rahmen	H 268.500.120.010	1	1	1			
26	Bolzen	268.500.120.020	1	1	1			
27	Klappsplintbolzen	G 015.870.030.010	1	1	1			
28	Steckbolzen	268.500.120.010	1	1	1			
29	Spannhülse 5x30 DIN 1481	X 500 621 846	2	2	2			
30	Gabelbolzen	H 238.500.120.040	1	1	1			
31	Federsplint	112.851.010.080	3	3	3			
32	Zugstange vollst.	H 268.500.120.020	1	1	1			

FAHRZEUGAUFBAU : Anhängevorrichtung hinten verstellbar, Zugpendel

Bild Nr. Ref. No. Figure No. Figura No.	Benennung / Description / Désignation / Denominazione	Ersatzteil - Nr. / Part No. / Pièce de rechange No. / Pezzo di ricambio No.	Anzahl / Qty. used / No. des pièces / No. dei pezzi FL 135/01	FLA 135/21	FL 135/31	Eingebaut in Fahrgestell Nr. von / Used in Chassis No. from / Installé dans chassis No. de / Montata nel telaio No. dal — bis / to / à / al	Als Ersatz ist zu liefern / Substitute / à fournir en échange / in sostituzione è da fornire	Bemerkungen / Remarks / Notices / Notazione
33	Vorsteckbolzen mit Bügelgriff	G 268.500.120.010	1	1	1			

*a = Aufbrauch; *z = zusammenlegen

SOTTOGRUPPO	GROUPE DE CONSTRUCTION	SUB - ASSEMBLY	UNTERGRUPPE	Bild - Seite Illustr.-Page Page illustree Pagina illustr.
Ruote e pneumatici anteriori e post.	Roues et pneus AV et AR	Wheels and tyres, front and rear	Räder und Bereifung vorn und hinten	2
Parafanghi post., sedile sul paraf angio sinistro e destro, specchio retrovisivo, paraspruzzi	Garde–boues arrière, siège sur gare-boues gauche et droite, ensemble retroviseur, racleur de boue	Mudguards rear, fender seat left and right, rear view mirror, cleaner	Kotflügel hinten, Kotflügelsitz links und rechts, Rückspiegelanbau, Schmutzabstreifer	10
Parafanghi ant.	Garde – boues avant	Mudguards front	Kotflügel vorn	16

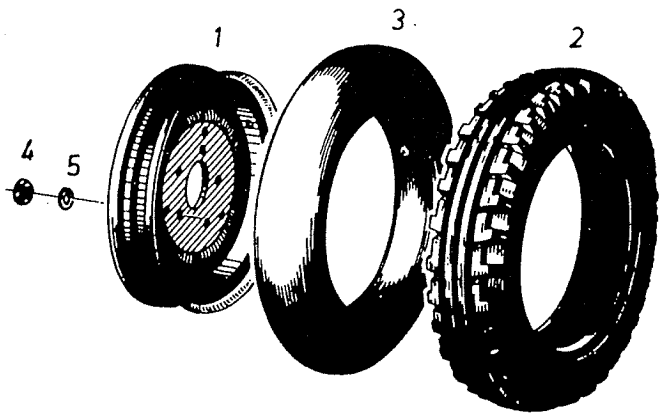
1
3
2
4
5

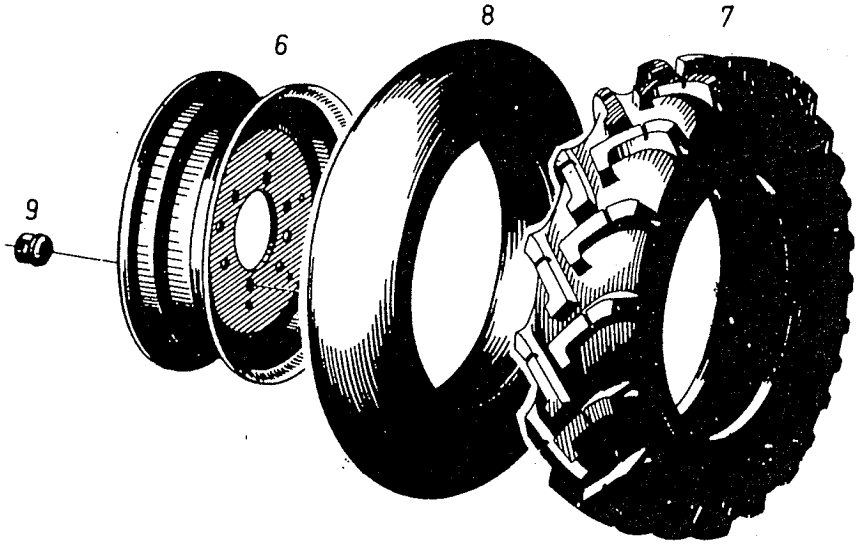
6
8
7
9

Bild Nr. Ref. No. Figure No. Figura No.	Benennung / Description / Désignation / Denominazione	Ersatzteil - Nr. / Part No. / Pièce de rechange No. / Pezzo di ricambio No.	Anzahl / Qty. used / Nadas piéces / No. dei pezzi FL 135/01	FLA 135/21	FL 135/31	Eingebaut in Fahrgestell Nr. von / Used in Chassis No. from / Installé dans chassis No. de / Montata nel telaio No. dal — bis / to / à / al	Als Ersatz ist zu liefern / Substitute / à fournir en échange / in sostituzione è da fornire	Bemerkungen / Remarks / Notices / Notazione
	RÄDER UND BEREIFUNG VORN:							
1–3	Rad montiert 5.50 – 16 ASF	G 017.700.022.010	2		2			nicht bei Frontlader
	" " 6.00 – 16 ASF	G 140.700.020.010	2		2			
	" " 7.50 – 15 LASF	G 138.704.020.010	2					
	" " 6.50 – 20 extra Spezial	G 138.705.020.010		2				zu Spur 1360
	" " 10.5 – 18 extra Spezial	G 150.706.021.010		2				zu Spur 1500
1	Scheibenrad (Kronprinz)	F 017.700.022.010	2		2			zu Bereifung 5.50 – 16 und 6.00 – 16
	" (Lemmerz)	F 017.700.022.011	2		2			
	(Südrad)	F 017.700.022.012	2		2			
	Scheibenrad (Kronprinz)	H 138.704.020.010	2					zu Bereifung 7.50 – 15
	" (Südrad)	H 138.704.020.012	2					
	Scheibenrad (Kronprinz)	H 150.704.020.010		2				zu Bereifung 6.50 – 20
	" (Lemmerz)	H 150.704.020.011		2				
	" (Südrad)	H 150.704.020.012		2				
	Scheibenrad (Kronprinz)	H 150.706.021.010		2				zu Bereifung 10.5 – 18
	(Lemmerz)	H 150.706.021.011		2				
	(Südrad)	H 150.706.021.012		2				
2	Reifen 5.50 – 16 ASF DIN 7807	F 017.700.022.040	2		2			nicht bei Frontlader
	" 6.00 – 16 ASF DIN 7793	F 140.700.020.040	2		2			
	" 7.50 – 15 LASF	F 138.704.020.010	2					
	" 6.50 – 20 ext. Spez. DIN 7793	F 138.705.020.010		2				
	" 10.5 – 18 ext. Spez. DIN 7793	F 150.706.021.010		2				

*a = Aufbrauch; *z = zusammenlegen

RÄDER UND BEREIFUNG: Räder und Bereifung vorn und hinten

Bild Nr. Ref. No. Figure No. Figura No.	Benennung / Description / Désignation / Denominazione	Ersatzteil - Nr. / Part No. / Pièce de rechange No. / Pezzo di ricambio No.	Anzahl Qty. used Nadas pièces No. dei pezzi FL 135/01	FLA 135/21	FL 135/31	Eingebaut in Fahrgestell Nr. von bis / Used in Chassis No. from to / Installé dans chassis No. de à / Montata nel telaio No. dal al	Als Ersatz ist zu liefern / Substitute / à fournir en échange / in sostituzione è da fornire	Bemerkungen / Remarks / Notices / Notazione
3	Luftschlauch J 16	F 025.700.020.020	2		2			nicht bei Frontlader
	" 6.00 – 16	F 140.700.020.020	2		2			
	" 7.50 – 15	F 138.704.020.020	2					
	" 6.50 – 20	F 150.708.020.020		2				
	" 10 – 18	F 150.706.021.020		2				
4	Sechskantmutter M 14x1,5 DIN 934–8	X 428 203 841	10		10			
	Flachbundmutter B 18 DIN 74361	X 435 510 541		12				
5	Federring C 14,5 DIN 74361	X 524 606 247	10		10			
	" C 18,5 DIN 74361	X 524 607 447		12				
	RÄDER UND BEREIFUNG HINTEN:							
6–8	Rad montiert 9 – 36 AS	G 138.704.011.010	2	2	2			
	" " 10 – 36 AS	G 250.700.010.010	2	2	2			
	" " 11 – 32 AS	G 138.704.010.010	2	2	2			
	" " 9 – 36 AS	G 138.704.012.050	2		2	mit Verstellfelge		bei Spur 1280
	" " 10 – 36 AS	G 250.701.010.010	2		2			
	" " 11 – 32 AS	G 138.704.013.050	2		2	mit Verstellfelge		
	" " 12 – 28 AS	G 138.709.011.010	2		2			
6	Scheibenrad (Kronprinz)	H 138.704.011.010	2	2	2			zu Bereifung 9–36
	" (Lemmerz)	H 138.704.011.011	2	2	2			
	" (Südrad)	H 138.704.011.012	2	2	2			
	" (Delachaux)	H 138.704.011.013	2	2	2			
	Scheibenrad (Kronprinz)	H 258.701.010.010	2	2	2			zu Bereifung 10 – 36
	" (Lemmerz)	H 258.701.010.011	2	2	2			
	" (Südrad)	H 258.701.010.012	2	2	2			

Bild Nr. Ref. No. Figure No. Figura No.	Benennung Description Désignation Denominazione	Ersatzteil - Nr. Part No. Pièce de rechange No. Pezzo di ricambio No.	Anzahl Qty.used Nadas pièces No.dei pezzi FL 135/01	FLA 135/21	FL 135/31	Eingebaut in Fahrgestell Nr. von bis Used in Chassis No. from to Installé dans chassis No. de à Montata nel telaio No. dal al	Als Ersatz ist zu liefern Substitute à fournir en échange in sostituzione è da fornire	Bemerkungen Remarks Notices Notazione
6	Scheibenrad (Delachaux)	H 258.701.010.013	2	2	2			zu Bereifung 10 — 36
	Scheibenrad (Kronprinz)	H 138.704.010.010	2	2	2			zu Bereifung 11 — 32
	" (Lemmerz)	H 138.704.010.011	2	2	2			
	" (Südrad)	H 138.704.010.012	2	2	2			
	" (Delachaux)	H 138.704.010.013	2	2	2			
anst. v.6	Scheibenrad (Lemmerz)	G 138.704.012.011	2		2	Verstellfelge		zu Bereifung 9 — 36 Spur 1280
	" (Südrad)	G 138.704.012.012	2		2			
	(Delachaux)	G 138.704.012.013	2		2			
	Scheibenrad (Lemmerz)	G 238.702.010.011	2		2	Verstellfelge		zu Bereifung 10 — 36 Spur 1280
	Scheibenrad (Lemmerz)	G 138.704.013.011	2		2	Verstellfelge		zu Bereifung 11 — 32 Spur 1280
	" (Südrad)	G 138.704.013.012	2		2			
	" (Delachaux)	G 138.704.013.013	2		2			
	Scheibenrad (Lemmerz)	G 139.700.012.011	2		2	Verstellfelge		zu Bereifung 12 — 28 Spur 1280
	" (Delachaux)	G 138.709.011.013	2		2			
o.B.	Halbrundschraube mit Nase	F 138.704.012.010	12		12			Einzelteile von Südrad-Verstellfelgen G 138.704.012.012, G 138.704.013.012 und G 238.702.012.012
	Sechskantmutter M 14x1,5 DIN934-10	X 428 203 806	12		12			
7	Reifen 9 — 36 AS	F 139.701.010.010	2	2	2			
	" 10 — 36 B	F 250.700.010.010	2	2	2			
	" 11 — 32 AS	F 139.701.011.010	2	2	2			
	" 12 — 28 AS	F 139.700.010.090	2		2			

RÄDER UND BEREIFUNG: Räder und Bereifung vorn und hinten

Bild Nr. Ref. No. Figure No. Figura No.	Benennung Description Désignation Denominazione	Ersatzteil - Nr. Part No. Pièce de rechange No. Pezzo di ricambio No.	Anzahl Qty. used Nades pièces No. dei pezzi FL 135/01	FLA 135/21	FL 135/31	Eingebaut in Fahrgestell Nr. von bis Used in Chassis No. from to Installé dans chassis No. de à Montata nel telaio No. dal al	Als Ersatz ist zu liefern Substitute à fournir en échange in sostituzione è da fornire	Bemerkungen Remarks Notices Notazione
8	Luftschlauch 9 – 36 AS	F 139.701.010.020	2	2	2			
	" 10 – 36 AS	F 250.700.010.020	2	2	2			
	" 11 – 32 AS	F 139.701.011.020	2	2	2			
	" 12 – 28 AS	F 139.700.010.100	2		2			
9	Kugelbundmutter A 20 DIN 74361	X 435 411 141	16	16	16			
	ZWILLINGSBEREIFUNG: Nicht bei Masch. mit Verstellfelgen.							
o.B.	Zwischenstück innen 170+170	H 238.710.140.010	2	2	2			passend zu Reifenpaarung 11–32/11–32
o.B.	" aussen Grösse 1	H 238.710.140.020	2	2	2			
o.B.	Zwischenstück innen 140+170	H 138.704.140.010	2	2	2			passend zu Reifenpaarung 11–32/9–36
o.B.	" aussen Grösse 2	H 238.710.140.020	2	2	2			
o.B.	Zwischenstück innen 100+170	H 228.705.140.010	2	2	2			passend zu Reifenpaarung 9–36/9–36
o.B.	" aussen Grösse 3	H 238.710.140.020	2	2	2			
o.B.	Befestigungsbolzen vollst.	H 238.710.140.030	2	2	2			
o.B.	Vosslo-Hochspannring VH 24	X 520 009 046	2	2	2			
o.B.	Sechskantschraube M 16x80 DIN 933	X 487 546 305	24	24	24			
o.B.	Sechskantmutter M 16 DIN 934	X 428 204 003	24	24	24			
o.B.	Federring B 16 DIN 127	X 520 706 647	24	24	24			
6–8	Rad montiert 9 – 36 AS	G 138.704.011.010	2	2	2			
6	Scheibenrad (Kronprinz)	H 138.704.011.010	2	2	2			
	" (Lemmerz)	H 138.704.011.011	2	2	2			
6	" (Südrad)	H 138.704.011.012	2	2	2			Zwillingsbereifung 9–36 AS zu Maschinen mit Bereifung 9–36 AS
	" (Delachauz)	H 138.704.011.013	2	2	2			
7	Reifen 9 – 36 AS	F 139.701.010.010	2	2	2			

*a = Aufbrauch; *z = zusammenlegen

Bild Nr Ref. No Figure No. Figura No.	Benennung Description Désignation Denominazione	Ersatzteil - Nr. Part No. Pièce de rechange No. Pezzo di ricambio No.	Anzahl Qty. used Nadas pièces No. dei pezzi FL 135/01	FLA 135/21	FL 135/31	Eingebaut in Fahrgestell Nr. von bis Used in Chassis No. from to Installé dans chassis No. de à Montata nel telaio No. dal al	Als Ersatz ist zu liefern Substitute à fournir en échange in sostituzione è da fornire	Bemerkungen Remarks Notices Notazione
8	Luftschlauch 9 – 36 AS	F 139.701.010.020	2	2	2			Zwillingsbereifung 9 – 36 AS zu Masch. mit Bereifung 9 – 36 AS
6–8	Rad montiert 11 – 32 AS	G 138.704.010.010	2	2	2			
6	Scheibenrad (Kronprinz)	H 138.704.010.010	2	2	2			
	" (Lemmerz)	H 138.704.010.011	2	2	2			
	" (Südrad)	H 138.704.010.012	2	2	2			Zwillingsbereifung 11 – 32 AS zu Masch. mit Bereifung 11 – 32 AS und 9 – 36 AS
	" (Delachaux)	H 138.704.010.013	2	2	2			
7	Reifen 11 – 32 AS	F 139.701.011.010	2	2	2			
8	Luftschlauch 11 – 32 AS	F 139.701.011.020	2	2	2			

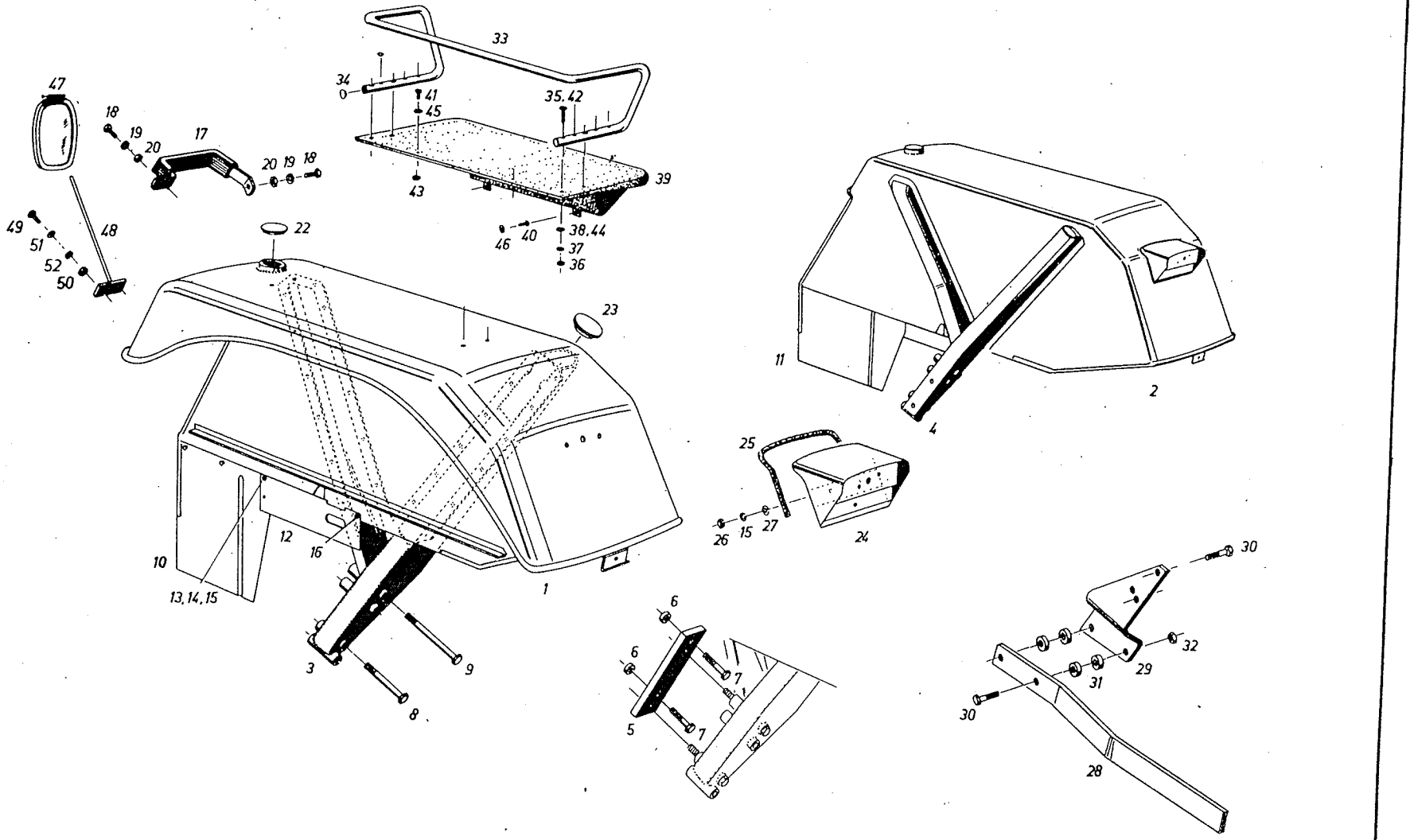
47
18
19
20
17
20
19
18
33
34
0
41
45
35.42
39
43
46
40
38.44
37
36
49
51
52
50
48
22
23
11
2
4
25
26
15
27
24
10
13,14,15
12
16
1
3
9
8
6
6
7
5
7
30
32
29
31
30
28

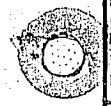
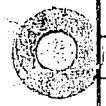

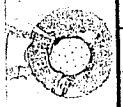

Bild Nr. Ref. No. Figure No. Figura No.	Benennung / Description / Désignation / Denominazione	Ersatzteil - Nr. / Part No. / Pièce de rechange No. / Pezzo di ricambio No.	Anzahl Qty. used / No. des pièces / No. dei pezzi FL 135/01	FLA 135/21	FL 135/31	Eingebaut in Fahrgestell Nr. von / Used in Chassis No. from / Installé dans chassis No. de / Montata nel telaio No. dal	bis / to / à / al	Als Ersatz ist zu liefern / Substitute / à fournir en échange / in sostituzione è da fornire	Bemerkungen / Remarks / Notices / Notazione
1	Kotflügel links	H 135.702.040.010	1	1	1				
2	" rechts	H 135.701.040.050	1	1	1				
3	Träger links	H 238.710.040.022	1	1	1				
4	" rechts	H 238.710.040.062	1	1	1				
5	Zwischenplatte	135.701.040.030	1	1	1				zum Tiefstellen der Kotflügel
6	Distanzring	138.709.040.020	4	4	4				
7	Sechskantschraube M 18x70 DIN 933	X 487 551 005	4	4	4				
8	" M 18x130 DIN 931	X 486 551 905	2	2	2				bei Ausf. ohne Zwischenplatte
	" M 18x110 DIN 931	X 486 551 805	2	2	2				bei Ausf. mit Zwischenplatte
9	" M 18x160 DIN 931	X 486 552 205	2	2	2				bei Ausf. ohne Zwischenplatte
	" M 18x140 DIN 931	X 486 552 005	2	2	2				bei Ausf. mit Zwischenplatte
10	Verbindungsblech links	135.701.040.010	1	1	1				
11	" rechts	135.701.040.020	1	1	1				
12	Abdeckstreifen	238.710.040.010	2	2	2				
13	Sechskantschraube M 6x12 DIN 933	X 487 520 441	6	6	6				
14	Sechskantmutter M 6 DIN 934	X 428 202 239	6	6	6				
15	Federring 6 DIN 128	X 520 703 047	10	10	10				
16	Sechskantblechschraube BZ 6,3x13 DIN 7976	X 495 319 805	2	2	2				
17	Haltegriff vollst.	H 238.700.040.030	1	1	1				
18	Sechskantschraube M 8x20 DIN 933	X 487 527 741	2	2	2				entfällt bei Masch.mit Allwetterverdeck
19	Federring 8 DIN 128	X 520 703 947	2	2	2				
20	Sechskantmutter M 8 DIN 934	X 428 202 439	2	2	2				
o.B.	Verschlusstopfen GPN 300 F 24	X 499 504 295	2	2	2				
22	"	238.710.040.060	2	2	2				bei Masch. ohne Sicherheitsrahmen
23	" GPN 300 F 40	X 499 505 095	2	2	2				
o.B.	Sechskantschraube M 6x16 DIN 933	X 487 520 041	40	40	40				
o.B.	" M 8x16 DIN 933	X 487 526 841	6	6	6				zum Befestigen von Kotflügel
o.B.	Stover-Sicherungsmutter M 6	X 434 102 240	44	44	44				

*a = Aufbrauch; *z = zusammenlegen

RÄDER UND BEREIFUNG: Kotflügel hinten, Kotflügelsitz links und rechts, Rückspiegelanbau, Schmutzabstreifer

Bild Nr Ref. No Figure No. Figura No.	Benennung Description Désignation Denominazione	Ersatzteil - Nr. Part No. Pièce de rechange No. Pezzo di ricambio No.	Anzahl Qty. used No. des pièces No. dei pezzi FL 135/01	 FLA 135/21	 FL 135/31	Eingebaut in Fahrgestell Nr. von bis Used in Chassis No. from to Installé dans chassis No. de à Montato nel telaio No. dal al	Als Ersatz ist zu liefern Substitute à fournir en échange in sostituzione è da fornire	Bemerkungen Remarks Notices Notazione
o.B.	Scheibe A 6,4 DIN 9021	X 454 305 108	38	38	38			zum Befestigen von Kotflügel
o.B.	Zentrierscheibe	250.700.040.010	2	2	2			
24	Schlusslichthalter	H 238.710.040.030	2	2	2			
25	Gummiprofilschnur	258.701.040.010	2	2	2			
26	Sechskantschraube M 6x20 DIN 933	X 487 520 741	8	8	8			
27	Scheibe A 6,4 DIN 9021	X 454 305 108	8	8	8			
o.B.	Bremshebelhalterung	H 228.705.040.050	1	1	1			nur bei Ausf. Italien
o.B.	Sechskantschraube M 10x60 DIN 931	X 486 532 341	2	2	2			
o.B.	Sechskantmutter M 10 DIN 934	X 428 202 841	2	2	2			zur Befestigung von Bremshebelhalterung
o.B.	Scheibe B 10,5 DIN 9021	X 454 407 508	2	2	2			
o.B.	" 10,5 DIN 125	X 450 007 508	1	1	1			
28	Abstreifschiene links	238.710.090.010	1	1	1			
	" rechts	238.710.090.020	1	1	1			
29	Befestigungsplatte links	268.700.090.060	1	1	1			
	" rechts	268.700.090.050	1	1	1			
30	Sechskantschraube M 14x80 DIN 933-10.9	X 487 541 806	4	4	4			
	" M 16x60 DIN 933	X 487 545 605	4	4	4			
	" M 16x70 DIN 933	X 487 546 105	2	2	2			bei Masch. mit Mähwerk mech.
31	Buchse	268.700.090.070	8	8	8			
32	Sechskantmutter M 14 DIN 934	X 428 203 603	4	4	4			
o.B.	Scheibe 18 DIN 1440	X 453 610 508	3	3	3			bei Masch. mit Mähwerk mech.
	KOTFLÜGELSITZ LINKS UND RECHTS:							
33	Sitzgestell	182.702.070.010	1	1	1			
34	Verschlusstopfen GPN 300 F 14-ws	X 499 503 095	2	2	2			
o.B.	" GPN 300 F 4-ws	X 499 500 795	6	6	6			
35	Sechskantschraube M 8x35 DIN 933	X 487 528 205	4	4	4			zu Pos. 33; bei Masch. ohne Sitzkonsole
36	Sechskantmutter M 8 DIN 934	X 428 202 439	4	4	4			

*a = Aufbrauch; *z = zusammenlegen

Bild Nr. Ref. No. Figure No. Figura No.	Benennung / Description / Désignation / Denominazione	Ersatzteil-Nr. / Part No. / Pièce de rechange No. / Pezzo di ricambio No.	Anzahl Qty. used / No. des pièces / No. dei pezzi FL 135/01	FL A 135/21	FL 135/31	Eingebaut in Fahrgestell Nr. von / Used in Chassis No. from / Installé dans chassis No. de / Montata nel telaio No. dal	bis / to / à / al	Als Ersatz ist zu liefern / Substitute / à fournir en échange / in sostituzione è da fornire	Bemerkungen / Remarks / Notices / Notazione
37	Federring 8 DIN 128	X 520 703 947	4	4	4				
38	Scheibe 8,4 DIN 125	X 450 006 308	2	2	2				
39	Sitzkonsole	L 238,714.210	1	1	1				
40	Blechschraube BZ 6,3x13 DIN 7976	X 495 319 805	2	2	2				
41	Sechskantschraube M 6x20 DIN 933	X 487 520 741	2	2	2				
42	" M 8x45 DIN 931	X 486 528 405	4	4	4				zu Pos. 33; bei Masch. mit Sitzkonsole
43	Sechskantmutter M 6 DIN 934	X 428 202 239	2	2	2				
44	Scheibe 8,4 DIN 125	X 450 006 308	18	18	18				
45	" A 6,4 DIN 9021	X 454 305 108	2	2	2				
46	" 6,4 DIN 125	X 450 005 108	2	2	2				
	RÜCKSPIEGELANBAU: entfällt bei Masch. mit Allwetterkabine								
47	Spiegeloberteil	F 150.802.290.020	1	1	1				
48	Rückspiegelhalter	H 238.800.290.010	1	1	1				
49	Sechskantschraube M 6x20 DIN 933	X 487 520 741	2	2	2				
50	Sechskantmutter M 6 DIN 934	X 428 202 239	2	2	2				
51	Scheibe 6,4 DIN 125	X 450 005 108	2	2	2				
52	Federring 6 DIN 128	X 520 703 047	2	2	2				

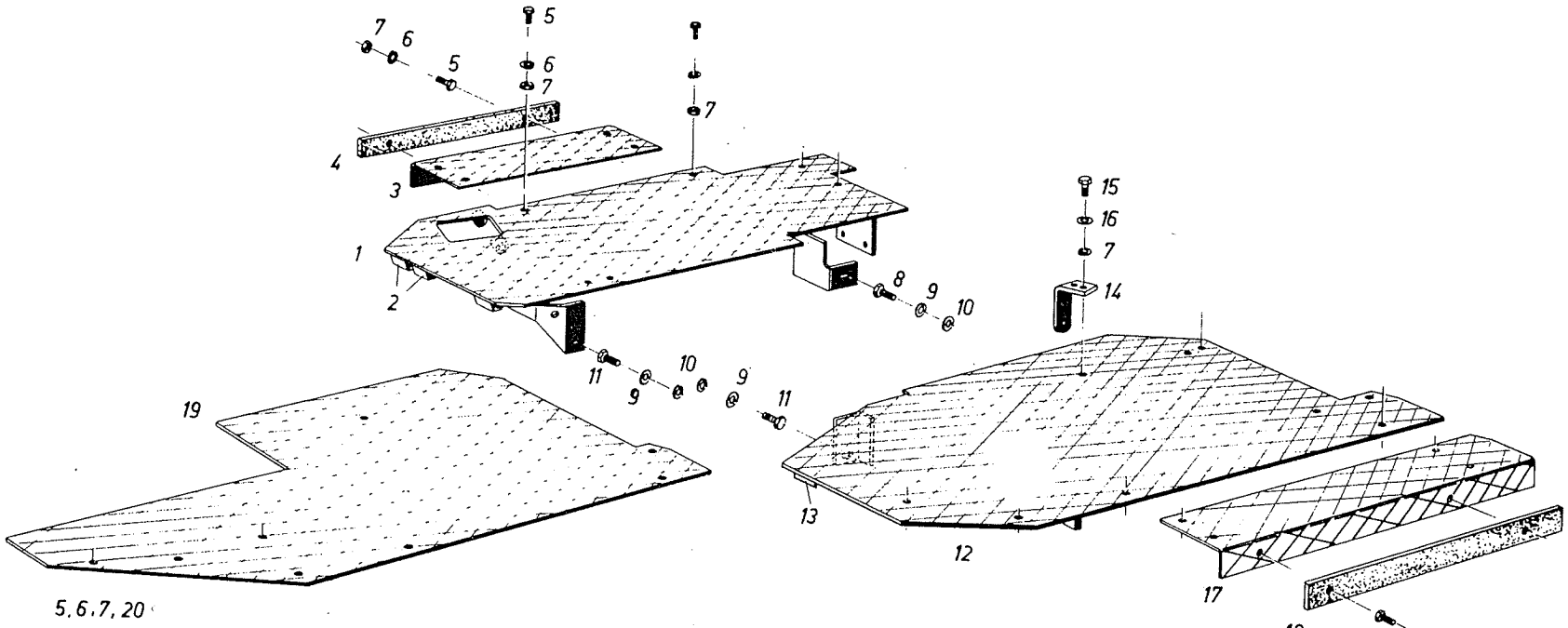
7
6
5
5
6
7
7
4
3
1
2
8
9
10
11
10
9
9
11
19
5, 6, 7, 20
15
16
7
14
13
12
17
18
5
6
7

Bild Nr. Ref. No. Figure No. Figura No.	Benennung / Description / Désignation / Denominazione	Ersatzteil-Nr. / Part No. / Pièce de rechange No. / Pezzo di ricambio No.	Anzahl / Qty. used / Nades pièces / No. dei pezzi FL 135/01	FL A 135/21	FL 135/31	Eingebaut in Fahrgestell Nr. von bis / Used in Chassis No. from to / Installé dans chassis No. de à / Montata nel telaio No. dal al	Als Ersatz ist zu liefern / Substitute / à fournir en échange / in sostituzione è da fornire	Bemerkungen / Remarks / Notices / Notazione
1	Kotblech links	H 139.715.030.032	1		1			
	" rechts	250.700.030.011	1		1			
2	Kotflügelhalter links	H 139.715.030.011	1		1			
	" rechts	H 139.715.030.021	1		1			
3	Schmutzfänger	180.703.032.020	2		2			
4	Sechskantschraube M 8x25 DIN 933	X 487 527 941	4		4			
5	Scheibe A 8,4 DIN 9021	X 454 306 308	8		8			
6	Sechskantmutter M 8 DIN 934	X 428 202 439	10		10			
7	Sechskantschraube M 12x45 DIN 933	X 487 535 941	2		2			
8	Sechskantmutter M 12 DIN 934	X 428 203 241	2		2			
9	Kotflügelträger	139.700.030.012	2		2			
10	Sechskantschraube M 10x35 DIN 933	X 487 531 841	4		4			
11	Federring 10 DIN 128	X 520 704 447	4		4			
12	Sechskantschraube M 8x20 DIN 933	X 487 527 741	4		4			
13	" M 8x10 DIN 933	X 487 527 341	2		2			
14	Abdeckgummi	139.715.030.270	1		1			} nur bei Kotflügel links
15	Scheibe	112.200.020.060	2		2			
16	Hohlniet N 7–9	X 443 596 006	6		6			
	KOTFLÜGEL VORN: zu Bereifung 6.50 – 20 Spur 1360							
17	Kotblech links	138.705.030.011		1				
	" rechts	139.715.030.011		1			250.700.030.011	
18	Schmutzfänger	180.703.032.020		2				
19	Sechskantschraube M 8x20 DIN 933	X 487 527 741		12				
20	Sechskantmutter M 8 DIN 934	X 428 202 439		12				
21	Scheibe A 8,4 DIN 9021	X 454 306 308		12				
22	Abdeckgummi	138.705.030.031		1				} nur bei Kotflügel links
23	Verstärkung	138.705.030.021		1				

*a = Aufbrauch; *z = zusammenlegen

RÄDER UND BEREIFUNG: Kotflügel vorn

Bild Nr. Ref. No. Figure No. Figura No.	Benennung / Description / Désignation / Denominazione	Ersatzteil - Nr. / Part No. / Pièce de rechange No. / Pezzo di ricambio No.	Anzahl Qty. used No. des pièces No. dei pezzi FL 135/01	FLA 135/21	FL 135/31	Eingebaut in Fahrgestell Nr. von / Used in Chassis No. from / Installé dans chassis No. de / Montato nel telaio No. dal — bis / to / à / al	Als Ersatz ist zu liefern / Substitute / à fournir en échange / in sostituzione è da fornire	Bemerkungen / Remarks / Notices / Notazione
24	Strebe links vollst.	H 231.701.030.011		1				
	" rechts vollst.	H 231.701.030.021		1				
25	Halter links	H 138.705.030.010		1				
	" rechts	H 138.705.030.020		1				
26	Sechskantschraube M 12x30 DIN 933-10.9	X 487 535 607		4				
27	Federscheibe B 12 DIN 137	X 521 405 047		6				
28	Sechskantschraube M 12x45 DIN 933	X 487 535 941		2				
29	Sechskantmutter M 12 DIN 934	X 428 203 241		2				
	KOTFLÜGEL VORN: zu Bereifung 10.5 – 18 Spur 1500							
30	Kotblech links vollst.	H 238.701.030.100		1				
	" rechts vollst.	238.701.030.360		1				
31	Schmutzfänger	238.701.030.240		2				
32	Sechskantschraube M 8x25 DIN 933	X 487 527 941		2				
33	Sechskantmutter M 8 DIN 934	X 428 202 439		4				
34	Scheibe A 8,4 DIN 9021	X 454 306 308		4				
35	Sechskantschraube M 8x20 DIN 933	X 487 527 741		2				
36	Halteblech	268.704.031.630		1				nur bei Kotflügel links
37	Abdeckgummi	238.701.030.230		1				
38	Sechskantblechschraube BZ 6,3x13 DIN 7976	X 495 319 805		6				
39	Kotflügelhalter links oben	H 238.701.030.080		1				
	" rechts oben	H 238.701.030.110		1				
40	" links unten	H 238.701.030.090		1				
	" rechts unten	H 238.701.030.120		1				
41	Kotflügelträger links	H 238.701.030.010		2				
	" rechts	H 238.701.030.020		2				
42	Sechskantschraube M 12x35 DIN 933	X 487 535 741		8				
43	Federring 12 DIN 128	X 520 705 047		8				

Bild Nr Ref.No Figure No. Figura No.	Benennung Description Désignation Denominazione	Ersatzteil - Nr. Part No. Pièce de rechange No. Pezzo di ricambio No.	Anzahl Qty.used No.des pièces No.dei pezzi FL 135/01	FLA 135/21	FL 135/31	Eingebaut in Fahrgestell Nr. von bis Used in Chassis No. from to Installé dans chassis No. de à Montata nel telaio No. dal al	Als Ersatz ist zu liefern Substitute à fournir en échange in sostituzione è da fornire	Bemerkungen Remarks Notices Notazione
44	Sechskantschraube M 12x45 DIN 933	X 487 535 941		4				
45	Sechskantmutter M 12 DIN 934	X 428 203 241		4				

BAUGRUPPE ELEKTRISCHE AUSRÜSTUNG:

SOTTOGRUPPO	GROUPE DE CONSTRUCTION	SUB - ASSEMBLY	UNTERGRUPPE	Bild - Seite Illustr.-Page Page illustree Pagina illustr.
Impianto dinamo e impianto d'avviamento	Dynamo et démarreur	Generator and starter installation	Lichtmaschinen – und Anlasseranlage	2
Quadretto comandi, impianto batteria	Tableau de bord, batterie et support	Instrument panel, battery installation	Schaltbrett, Batterie-Einbau	8
Impianto luce ed impianto di segnalazione acustica	Lumière et avertisseur	Lights and horn	Licht und Signalanlage	14 + 18
Condutture e sicurezze, complesso condutture	Conduites et fusibles, cablage	Wiring and fuses, wiring harnesses	Leitungen und Sicherungen, Kabelsätze	22
Lampada a mano, accendisigari, attacco per illuminazione rimorchio, impianto luce stop	Lampe à main, allume-cigare, prise pour éclairage remorque, feu stop	Handlamp, cagar lighter, socket for trailer lights, stop light system	Handlampe, Zigarrenanzünder, Anschluß für Anhängerbeleuchtung, Stopplichtanlage	28
Fanale recercatore	Phare orientable	Search light	Suchscheinwerfer	32

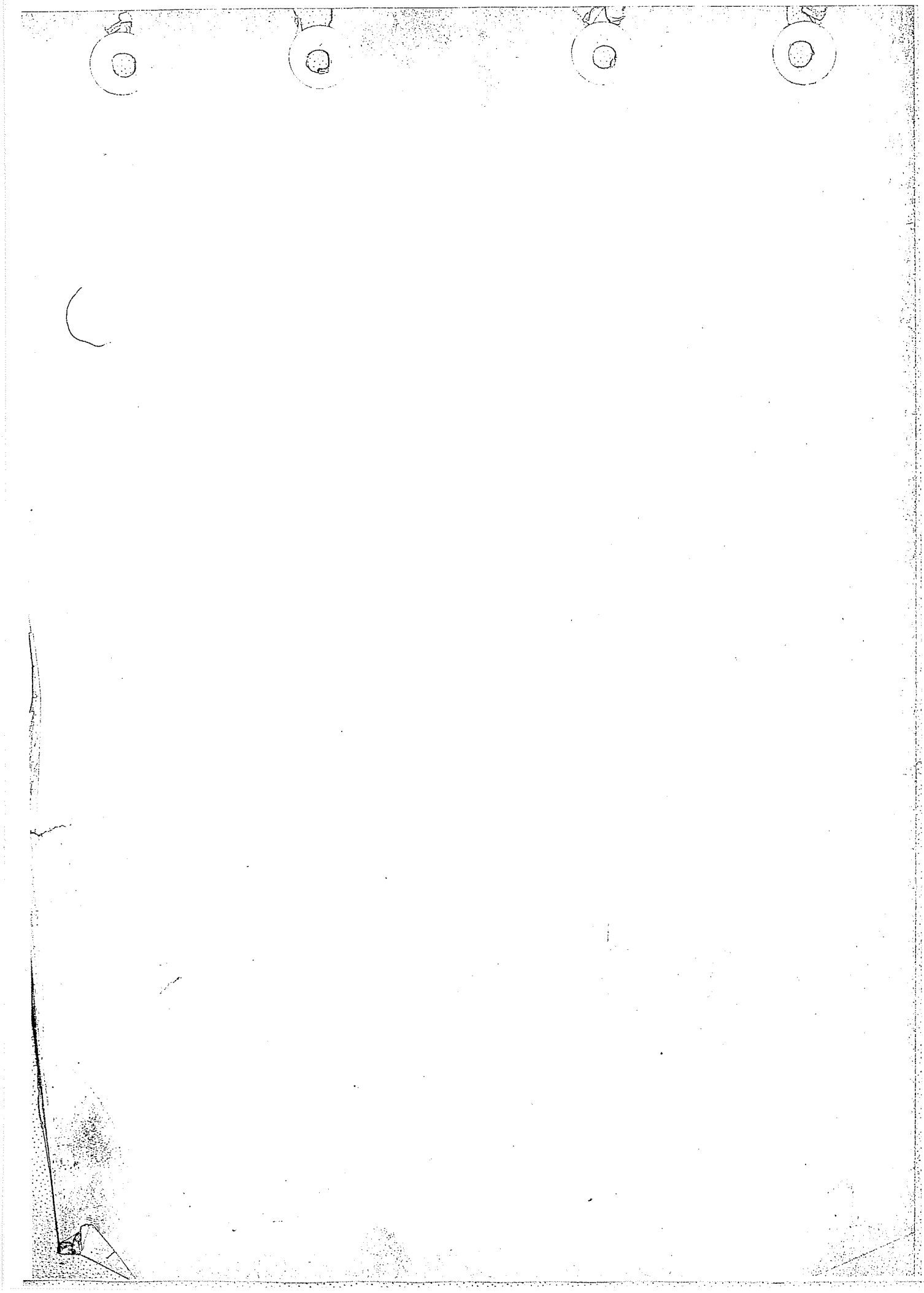

ELEKTRISCHE AUSRÜSTUNG: Lichtmaschinen- und Anlasseranlage

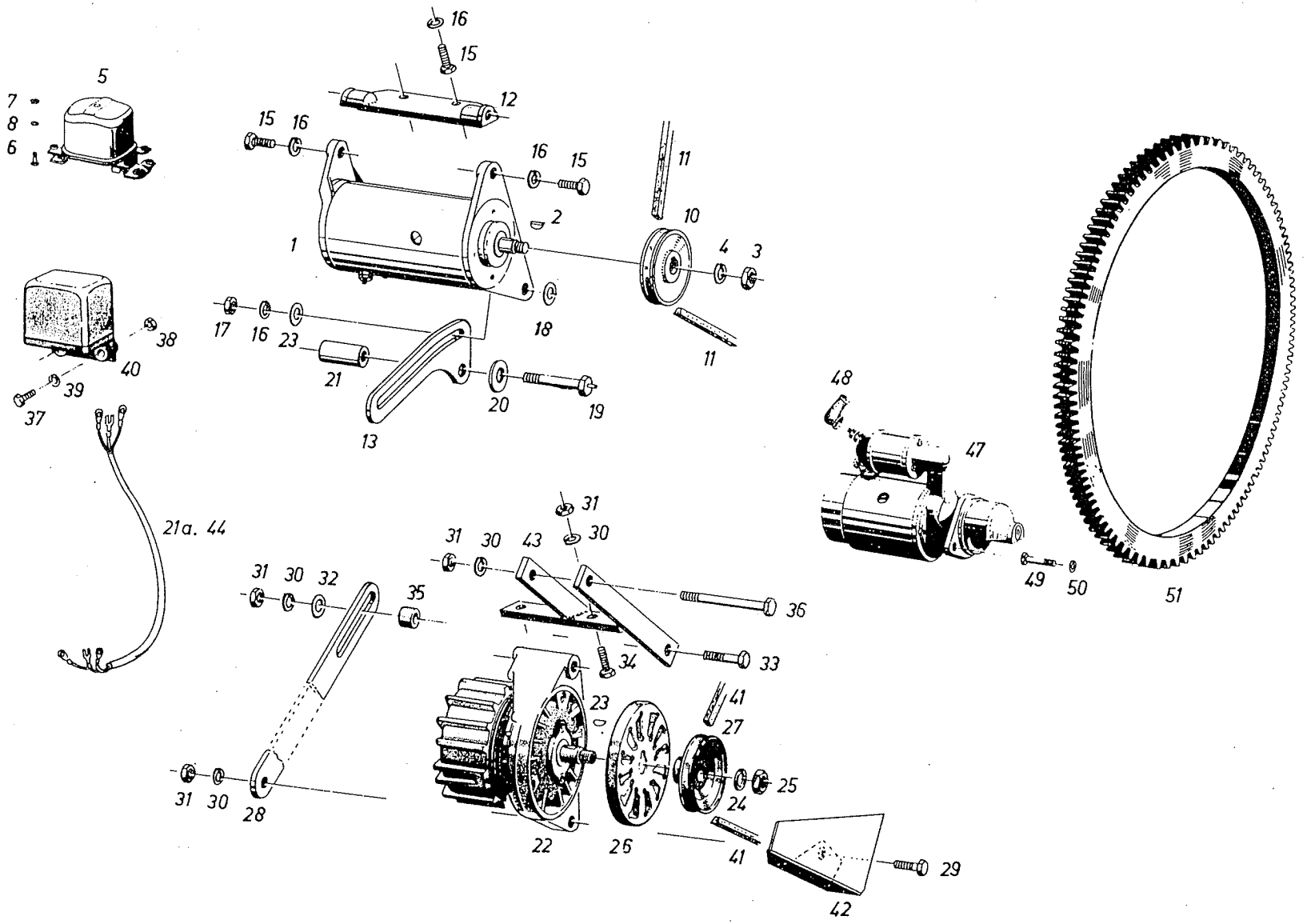

6523a,1 Mai 72

Bild Nr. Ref. No. Figure No. Figura No.	Benennung Description Désignation Denominazione	Ersatzteil - Nr. Part No. Pièce de rechange No. Pezzo di ricambio No.	Anzahl Qty. used No. des pièces No. dei pezzi FL 135/01	FLA 135/21	FL 135/31	Eingebaut in Fahrgestell Nr. von bis Used in Chassis No. from to Installé dans chassis No. de à Montato nel telaio No. dal al	Als Ersatz ist zu liefern Substitute à fournir en échange in sostituzione è da fornire	Bemerkungen Remarks Notices Notazione
1–4	Lichtmaschine 90 W	F 131.904.010.030	1	1	1			
2	Scheibenfeder 3x5 DIN 6888	X 455 404 119	1	1	1			
3	Sechskantmutter M 12x1,5 DIN 936	X 428 803 403	1	1	1			
4	Federring 12 DIN 128	X 520 705 047	1	1	1			
5	Reglerschalter	F 228.903.010.011	1	1	1			
6	Sechskantschraube M 6x25 DIN 933	X 487 520 905	2	2	2			
7	Sechskantmutter M 6 DIN 934	X 428 202 239	2	2	2			
8	Federring 6 DIN 128	X 520 703 047	2	2	2			
10	Keilriemenscheibe	F 131.906.010.010	1	1	1			
11	Schmalkeilriemen 9,5x1175 DIN 7753	X 696 615 000	1	1	1			
12	Halter	F 131.904.010.010	1	1	1			
13	Lasche	F 135.901.010.020	1	1	1			
14	Sechskantschraube M 8x30 DIN 933	X 487 528 141	1	1	1			
15	" M 8x25 DIN 933	X 487 527 941	4	4	4			
16	Federring 8 DIN 128	X 520 703 947	5	5	5			
17	Sechskantmutter M 8 DIN 934	X 428 202 439	1	1	1			
18	Scheibe	F 017.200.610.080	1	1	1			
19	Sechskantschraube mit Spannhülse	F 135.901.010.030	1	1	1			
20	Scheibe 13 DIN 125	X 450 008 708	1	1	1			
21	Buchse	F 135.901.010.010	1	1	1			
21a	Leitung	H 238.900.010.010	1	1	1			
22–25	Drehstromgenerator	F 135.901.011.010	1	1	1			
23	Scheibenfeder	F 135.901.011.030	1	1	1			
24	Federring 14 DIN 128	X 520 706 047	1	1	1			
25	Sechskantmutter M 14x1,5 DIN 936	X 428 803 803	1	1	1			
26	Lüfterscheibe	F 181.900.010.050	1	1	1			
27	Keilriemenscheibe	F 181.900.010.110	1	1	1			

*a = Aufbrauch; *z = zusammenlegen

ELEKTRISCHE AUSRÜSTUNG: Lichtmaschinen- und Anlasseranlage

Bild Nr. Ref.No Figure No. Figura No.	Benennung Description Désignation Denominazione	Ersatzteil - Nr. Part No. Pièce de rechange No. Pezzo di ricambio No.	Anzahl Qty.used Nades pièces No.dei pezzi FL 135/01	FLA 135/21	FL 135/31	Eingebaut in Fahrgestell Nr. von bis Used in Chassis No. from to Installé dans chassis No. de à Montata nel telaio No. dal al	Als Ersatz ist zu liefern Substitute à fournir en échange in sostituzione è da fornire	Bemerkungen Remarks Notices Notazione
28	Lasche	F 268.901.010.030	1	1	1			
29	Sechskantschraube M 8x30 DIN 933	X 487 528 141	1	1	1			
30	Federring 8 DIN 128	X 520 703 947	5	5	5			
31	Sechskantmutter M 8 DIN 934	X 428 202 439	5	5	5			
32	Scheibe 8,4 DIN 125	X 450 006 308	1	1	1			
33	Sechskantschraube M 8x40 DIN 933	X 487 528 341	1	1	1			
34	" M 8x35 DIN 933	X 487 528 205	2	2	2			
35	Abstandsrohr	F 181.900.010.040	1	1	1			
36	Sechskantschraube M 8x90 DIN 931	X 486 526 341	1	1	1			
37	" M 6x20 DIN 933	X 487 520 741	2	2	2			
38	Sechskantmutter M 6 DIN 934	X 428 202 239	2	2	2			
39	Federring 6 DIN 128	X 520 703 047	2	2	2			
40	Spannungsregler	F 181.900.010.020	1	1	1			
41	Schmalkeilriemen 9,5x1225 DIN 7753	X 696 615 400	1	1	1			
42	Riemenschutz	135.901.011.010	1	1	1			
43	Halter	H 135. 901.011.010	1	1	1			
44	Leitung	H 238.904.010.020	1	1	1			
o.B.	Hinweisschild deutsch	268.901.010.020	1	1	1			
	" englisch	268.901.010.030	1	1	1			
	" französisch	268.901.010.040	1	1	1			
	" italienisch	268.901.010.050	1	1	1			
	" spanisch	268.901.010.060	1	1	1			
	ANLASSERANLAGE:							
47	Anlasser	F 135.902.060.010	1	1	1			
o.B.	Anlasserritzel	F 135.902.060.020	1	1	1			
48	Gummikappe	F 015,900.060.030	1	1	1			
49	Sechskantschraube M 10x28 DIN 933	X 487 531 605	3	3	3			

*o = Aufbrauch; *z = zusammenlegen

Bild Nr. Ref. No. Figure No. Figura No.	Benennung / Description / Désignation / Denominazione	Ersatzteil - Nr. / Part No. / Pièce de rechange No. / Pezzo di ricambio No.	Anzahl Qty. used Nades pièces No. dei pezzi FL 135/01	FLA 135/21	FL 135/31	Eingebaut in Fahrgestell Nr. von bis / Used in Chassis No. from to / Installé dans chassis No. de à / Montata nel telaio No. dal al	Als Ersatz ist zu liefern / Substitute / à fournir en échange / in sostituzione è da fornire	Bemerkungen / Remarks / Notices / Notazione
50	Federring 10 DIN 128	X 520 704.447	3	3	3			
51	Zahnkranz	F 180.200.310.080	1	1	1			siehe auch bei Kurbelwelle

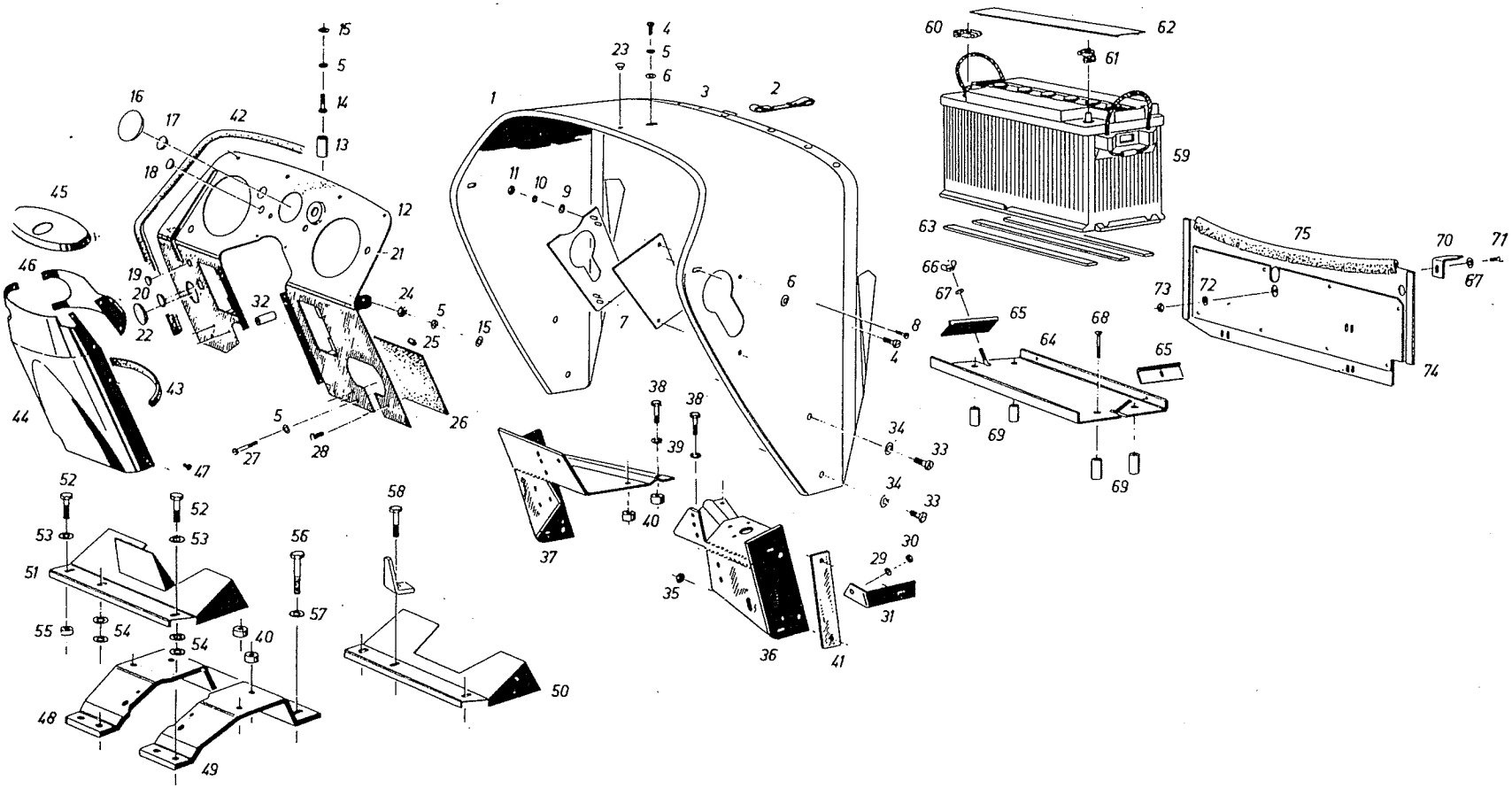

ELEKTRISCHE AUSRÜSTUNG: Schaltbrett, Batterieeinbau

Bild Nr. Ref. No. Figure No. Figura No.	Benennung / Description / Désignation / Denominazione	Ersatzteil - Nr. / Part No. / Pièce de rechange No. / Pezzo di ricambio No.	Anzahl Qty. used Nombre pièces No. dei pezzi FL 135/01	FLA 135/21	FL 135/31	Eingebaut in Fahrgestell Nr. von / Used in Chassis No. from / Installé dans chassis No. de / Montata nel telaio No. dal — bis / to / à / al	Als Ersatz ist zu liefern / Substitute / à fournir en échange / in sostituzione è da fornire	Bemerkungen / Remarks / Notices / Notazione
1	Schutzdach vollst.	H 138.903.030.010	1	1	1			
2	Haltegurt	H 238.200.060.060	1	1	1			
3	Haubenauflagestopfen	228.904.030.020	6	6	6			
4	Flachkopfschraube AM 6x16 DIN 85	X 463 221 939	3	3	3			
5	Federscheibe B 6 DIN 137	X 521 403 047	6	6	6			
6	Scheibe R 7 DIN 440	X 452 405 408	3	3	3			
7	Abdeckblech	258.901.030.010	1	1	1			entfällt bei Zusatzsteuerventil
	"	258.901.030.040	1	1	1			nur bei Zusatzsteuerventil
8	Flachkopfschraube AM 4x12 DIN 85	X 463 217 639	2	2	2			
9	Scheibe 4,3 DIN 125	X 450 003 308	4	4	4			
10	Federring 4 DIN 128	X 520 702 247	2	2	2			
11	Sechskantmutter M 4 DIN 934	X 428 201 839	2	2	2			
12	Frontblech vollst.	H 268.900.030.020	1	1	1			
13	Distanzbuchse	138.903.030.010	1	1	1			
14	Sechskantschraube M 6x12 DIN 933	X 487 520 441	1	1	1			
15	Scheibe A 6,4 DIN 9021	X 454 305 108	3	3	3			
16	Verschlussdeckel	268.900.030.070	1	1	1			entfällt bei Bremsluftmanometer
17	"	268.900.030.060	1	1	1			entfällt bei Glühüberwacher
18	Verschlusstopfen GPN 300 F 18-sw	X 499 503 694	1	1	1			entfällt bei zweiter Steckdose
19	" GPN 300 F 4-ws	X 499 500 795	1	1	1			
20	" GPN 300 F 18-sw	X 499 503 694	1	1	1			entfällt bei Anzeigeleuchte Unterdruck
21	" GPN 300 F 10-ws	X 499 502 395	1	1	1			
22	" GPN 300 F 35-sw	X 499 504 894	1	1	1			
23	" GPN 300 F 2-ws	X 499 500 095	1	1	1			
24	Sechskantmutter M 6 DIN 934	X 428 202 239	2	2	2			
25	Kabelbefestiger	F 165.900.030.010	2	2	2			entfällt bei Zusatzsteuerventil
26	Gummiplatte	138.906.030.060	1	1	1			entfällt bei Zusatztsteuerventil
27	Flachkopfschraube AM 6x45 DIN 85	X 463 223 339	2	2	2			

ELEKTRISCHE AUSRÜSTUNG: Schaltbrett, Batterieeinbau

Bild Nr. Ref. No. Figure No. Figura No.	Benennung / Description / Désignation / Denominazione	Ersatzteil - Nr. / Part No. / Pièce de rechange No. / Pezzo di ricambio No.	Anzahl Qty. used Nodes pièces No. dei pezzi FL 135/01	FLA 135/21	FL 135/31	Eingebaut in Fahrgestell Nr. von / Used in Chassis No. from / Installé dans chassis No. de / Montata nel telaio No. dal	bis / to / à / al	Als Ersatz ist zu liefern / Substitute / à fournir en échange / in sostituzione è da fornire	Bemerkungen / Remarks / Notices / Notazione
28	Sechskantschraube M 5x12 DIN 933	X 487 517 141	1	1	1				
29	Federring 5 DIN 128	X 520 702 647	1	1	1				
30	Sechskantmutter M 5 DIN 934	X 428 202 039	1	1	1				
31	Winkelblech	138.906.030.040	1	1	1				
32	Distanzrohr	138.906.030.020	2	2	2				
33	Flachkopfschraube AM 10x20 DIN 85	X 463 229 739	4	4	4				
34	Federscheibe B 10 DIN 137	X 521 404 447	4	4	4				
35	Sechskantmutter M 10 DIN 934	X 428 202 841	4	4	4				
36	Halterung rechts	H 165.900.030.030	1	1	1				
37	" links	H 165.900.030.020	1	1	1				
38	Sechskantschraube M 10x40 DIN 933	X 487 531 941	4	4	4				
39	Federring 10 DIN 128	X 520 704 447	4	4	4				
40	Distanzrohr	138.906.030.010	4	4	4				
41	Unterlegstreifen	138.903.030.040	2	2	2				
42	Profilschnur	258.901.030.090	1260		lg.			X 332 060 050	nur volle Meter liefern
43	"	138.906.030.030	268		lg.			(MOA blaugrau RD 14)	
44	Verkleidungsblech	238.900.030.010	1	1	1				
45	Schutzkappe	238.900.030.020	1	1	1				
46	Verkleidungsblech kurz	138.906.030.050	1	1	1				
47	Linsenblechschraube B 4,2x9,5 DIN 7981	X 495 708 550	8	8	8				
48	Bügel links	135.900.030.020	1	1	1				
49	" rechts	135.900.030.030	1	1	1				
50	Abdeckblech	135.900.030.100	1	1	1				nur bei hydr. Lenkung
51	" voll st.	H 135.900.030.010	1	1	1				entfällt bei Anbau von Pos. 50
52	Sechskantschraube M 12x30 DIN 933	X 487 535 605	3	3	3				
53	Scheibe 13 DIN 125	X 450 008 708	3	3	3				
54	" 13 DIN 433	X 450 908 708	4	4	4				
55	Ring	230.600.010.010	1	1	1				

*o = Aufbrauch; *z = zusammenlegen

Bild Nr Ref.No Figure No. Figura No.	Benennung Description Désignation Denominazione	Ersatzteil - Nr. Part No. Pièce de rechange No. Pezzo di ricambio No.	Anzahl Qty.used No.des pièces No.dei pezzi FL 135/01	FLA 135/21	FL 135/31	Eingebaut in Fahrgestell Nr. von bis Used in Chassis No. from to Installé dans chassis No. de à Montato nel telaio No. dal al	Als Ersatz ist zu liefern Substitute à fournir en échange in sostituzione è da fornire	Bemerkungen Remarks Notices Notazione
56	Sechskantschraube M 16x50 DIN 933	X 487 545 405	1	1	1			
57	Scheibe 17 DIN 125	X 450 010 208	1	1	1			
58	Sechskantschraube M 12x35 DIN 933	X 487 535 741	1	1	1			
59	Batterie BOSCH	F 131.904.050.010	1	1	1			
	" – VARTA	F 131.904.050.050	1	1	1			
60	Klemmstück (–)	F 015.900.050.040	1	1	1			
61	" (+)	F 015.900.050.030	1	1	1			
62	Schutzkappe	F 131.904.050.030	1	1	1			zu BOSCH - Batterie
	"	F 131.904.050.040	1	1	1			zu VARTA - Batterie
63	Unterlegstreifen	138.903.050.020	3	3	3			
64	Grundblech vollst.	H 138.903.050.011	1	1	1			
65	Klemmplatte	138.903.050.011	2	2	2			
66	Flügelmutter M 8	X 437 202 481	2	2	2			
67	Scheibe 6,4 DIN 125	X 450 005 108	4	4	4			
68	Sechskantschraube M 8x50 DIN 7991	X 497 825 705	4	4	4			
69	Buchse	238.900.051.040	4	4	4			
70	Befestigungswinkel	165.900.050.040	1	1	1			
71	Sechskantschraube M 6x12 DIN 933	X 487 520 441	1	1	1			
72	Federring 6 DIN 128	X 520 703 047	1	1	1			
73	Sechskantmutter M 6 DIN 934	X 428 202 239	1	1	1			
74	Schottwand vollst.	G 165.900.050.011	1	1	1			
75	Profilgummi	238.900.051.130	1	1	1			

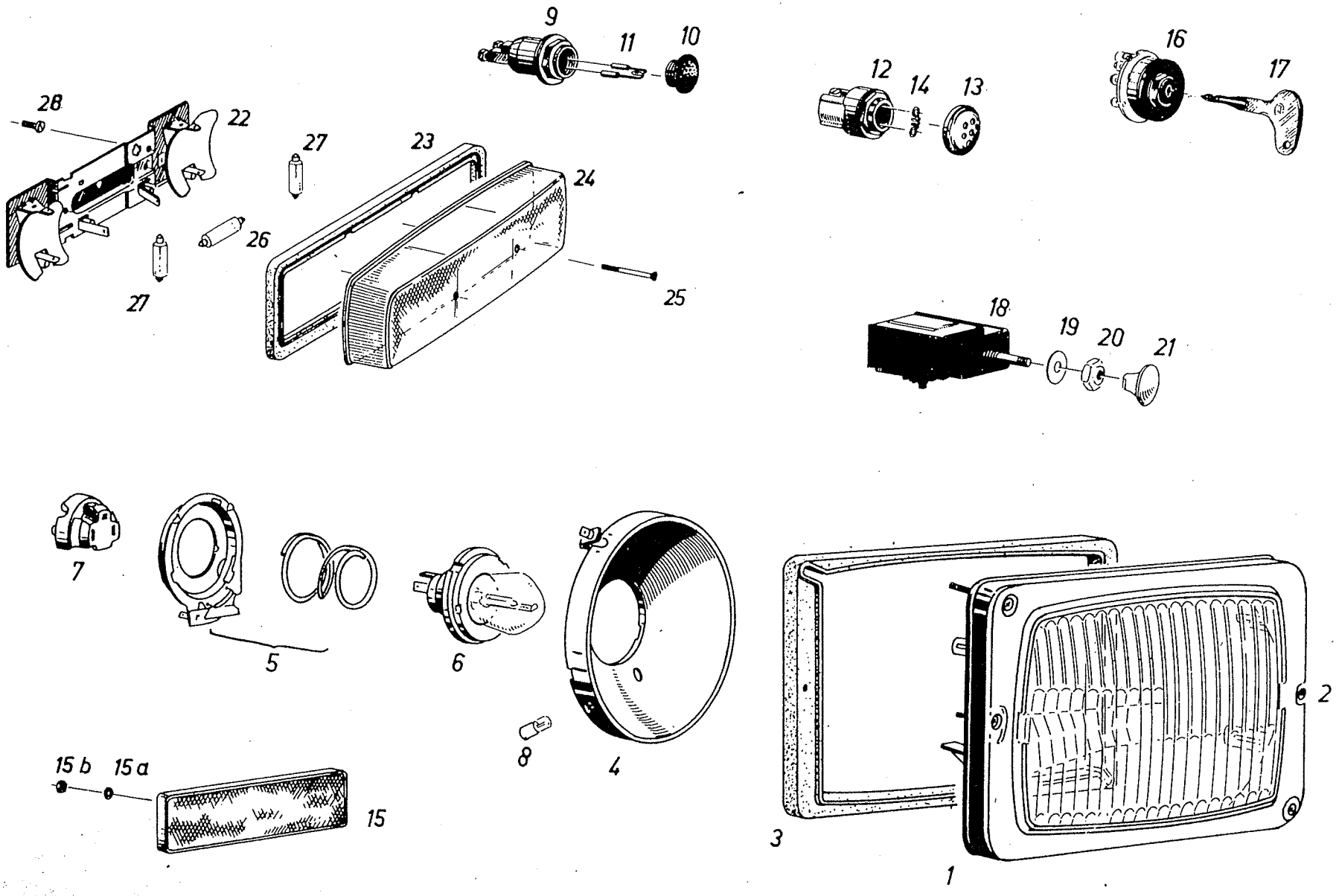
9
11
10
12
14
13
16
17
28
22
27
23
24
26
27
25
18
19
20
21
7
5
6
4
8
15 b
15 a
15
3
2
1

Bild Nr Ref. No Figure No. Figura No.	Benennung Description Désignation Denominazione	Ersatzteil - Nr. Part No. Pièce de rechange No. Pezzo di ricambio No.	Anzahl Qty. used No. des pièces No. dei pezzi FL 135/01	FLA 135/21	FL 135/31	Eingebaut in Fahrgestell Nr. von bis Used in Chassis No. from to Installé dans chassis No. de à Montata nel telaio No. dal al	Als Ersatz ist zu liefern Substitute à fournir en échange in sostituzione è da fornire	Bemerkungen Remarks Notices Notazione
1–5	Einbau-Scheinwerfer BOSCH	F 180.900.020.010	2	2	2			entfällt bei Export-Italien
1	Halterahmen mit Streuscheibe	F 180.900.020.050	2	2	2			
2	Linsensenkschraube BM 4x20 DIN 7988	X 497 217 901	4	4	4			
3	Dichtrahmen	F 180.900.020.060	2	2	2			
4	Reflektor vollst.	F 180.900.020.070	2	2	2			
5	Lampenfassung vollst.	F 180.900.020.090	2	2	2			
1–5	Einbau-Scheinwerfer HELLA	F 165.900.020.010	2	2	2			entfällt bei Export-Italien
1	Glashaltering mit Streuscheibe	F 165.900.020.020	2	2	2			
2	Linsensenkschraube BM 4x20 DIN 7988	X 497 217 901	4	4	4			
3	Dichtung	F 165.900.020.030	2	2	2			
4	Reflektor	F 165.900.020.040	2	2	2			
5	Verschlusskappe	F 165.900.020.050	2	2	2			
6	Glühlampe 12 V 45/40 W	F 140.901.020.030	2	2	2			entfällt bei Export-Italien
7	Stecker	F 140.901.020.020	2	2	2			
8	Glühlampe 12 V 3 W	F 015.900.020.440	2	2	2			
9–11	Glühüberwacher BERU	F 139.903.020.040	1	1	1			
10	Schutzkappe	F 015.900.020.050	1	1	1			
11	Glühdraht	F 139.903.020.050	1	1	1			
12–14	Glühüberwacher BOSCH	F 139.903.020.030	1	1	1		F 139.903.020.040	
13	Schutzkappe	F 015.900.020.050	1	1	1			
14	Glühdraht	F 139.903.020.060	1	1	1			
15	Rückstrahler	F 131.904.021.020	2	2	2			
15a	Federring 6 DIN 128	X 520 703 047	2	2	2			
15b	Sechskantmutter M 6 DIN 934	X 428 202 239	2	2	2			
16–17	Schaltkasten	F 258.908.020.010	1	1	1			
17	Schlüssel	F 258.908.020.030	1	1	1			

ELEKTRISCHE AUSRÜSTUNG: Licht- und Signalanlage

Bild Nr. Ref. No. Figure No. Figura No.	Benennung / Description / Désignation / Denominazione	Ersatzteil - Nr. / Part No. / Pièce de rechange No. / Pezzo di ricambio No.	Anzahl Qty. used Nades pièces No. dei pezzi FL 135/01	FLA 135/21	FL 135/31	Eingebaut in Fahrgestell Nr. von / Used in Chassis No. from / Installé dans chassis No. de / Montata nel telaio No. dal	bis / to / à / al	Als Ersatz ist zu liefern / Substitute / à fournir en échange / in sostituzione è da fornire	Bemerkungen / Remarks / Notices / Notazione
18–21	Glühanlasschalter BERU	F 040.900.020.120	1	1	1				
19	Scheibe	F 040.900.020.160	1	1	1				
20	Mutter M 10x1	F 040.900.020.150	1	1	1				
o.B.	Gegenmutter gerändelt	F 040.900.020.140	1	1	1				
21	Schaltknopf	F 040.900.020.130	1	1	1				
22–25	Schluss-Brems-Blink-Kennzeichenleuchte	F 258.902.020.010	1	1	1				
	Schluss-Brems-Blinkleuchte	F 258.902.020.020	1	1	1				
22	Sockelgehäuse	–kein Ersatzteil–							
23	Dichtung	F 258.902.020.080	2	2	2				
24	Lichtscheibe links	F 258.902.020.060	1	1	1				
	" rechts	F 258.902.020.070	1	1	1				
25	Schraube	F 258.902.020.090	4	4	4				
26	Glühlampe 12 V 10 W	F 258.902.020.040	2	2	2				
27	" 12 V 18 W	F 225.901.100.050	4	4	4				
28	Flachkopfschraube AM 4x12 DIN 85	X 463 217 639	4	4	4				
	BEI EXPORT-ITALIEN IST ENTGEGEN DER INLAND-AUSFÜHRUNG EINGEBAUT:								
o.B.	Scheinwerfer rechts	F 116.902.020.060	1	1	1				
o.B.	" links	F 116.902.020.050	1	1	1				
o.B.	Glashaltering mit Schraube	F 015.900.020.200	2	2	2				
o.B.	Streuscheibe	F 024.900.020.070	2	2	2				
o.B.	Dichtung für Streuscheibe	F 015.900.020.230	2	2	2				
o.B.	Reflektor mit Spannbügel	F 015.900.020.211	2	2	2				Einzelteile von Scheinwerfer rechts und links
o.B.	Spannbügel	F 015.900.020.300	2	2	2				
o.B.	Fassungsteller	F 024.900.020.120	2	2	2				
o.B.	Sprengfeder	F 116.902.020.080	12	12	12				
o.B.	Glühlampe 12 V 35/35 W	F 024.900.020.030	2	2	2				
o.B.	" 12 V 3 W	F 015.900.020.440	2	2	2				

*a = Aufbrauch; *z = zusammenlegen

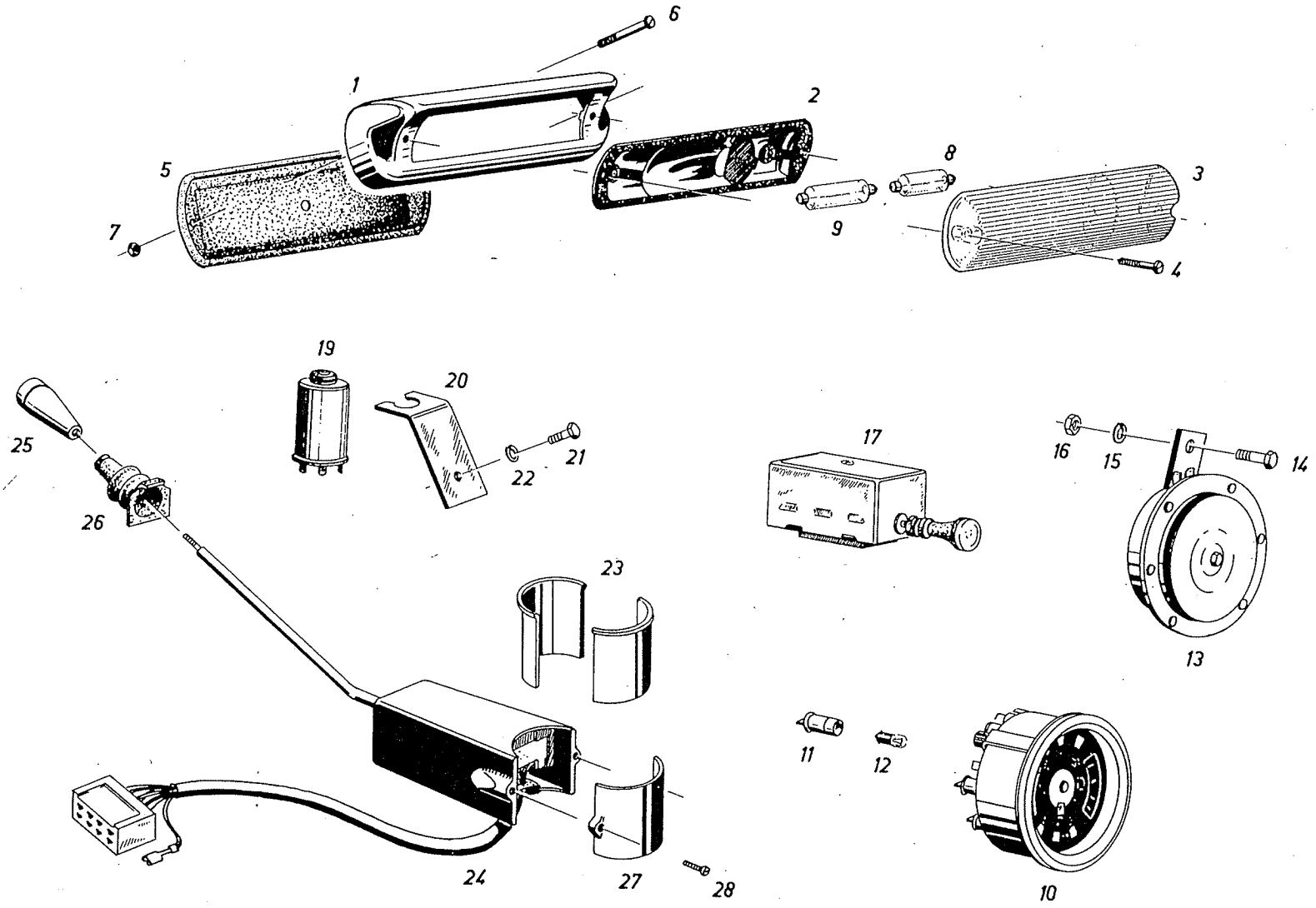
6
1
2
5
8
3
7
9
4
19
20
25
21
22
17
16
15
14
26
23
13
11
12
24
27
28
10

Bild Nr. Ref. No. Figure No. Figura No.	Benennung / Description / Désignation / Denominazione	Ersatzteil-Nr. / Part No. / Pièce de rechange No. / Pezzo di ricambio No.	Anzahl Qty. used No. des pièces No. dei pezzi FL 135/01	FL A 135/21	FL 135/31	Eingebaut in Fahrgestell Nr. von / Used in Chassis No. from / Installé dans chassis No. de / Montata nel telaio No. dal — bis / to / à / al	Als Ersatz ist zu liefern / Substitute / à fournir en échange / in sostituzione è da fornire	Bemerkungen / Remarks / Notices / Notazione
1–4	Blink-Positionsleuchte links	F 228.900.020.010	1	1	1	für Export-Italien muß vor Auslieferung die Lichtscheibe F 138.901.020.020 (weiß-weiß) montiert werden.		
	" " rechts	F 228.900.020.020	1	1	1			
1	Sockelgehäuse	einzeln nicht lieferbar						
2	Reflektor							
3	Lichtscheibe (gelb-weiss)	F 228.900.020.060	2	2	2			entfällt bei Export-Italien
	" (weiss-weiss)	F 138.901.020.020	2	2	2			bei Export-Italien
4	Zylinderschraube AM 4x20 DIN 84	X 461 717 903	4	4	4			
5	Gummiunterlage	F 228.900.020.030	2	2	2			
6	Zylinderschraube AM 5x35 DIN 84	X 461 720 739	4	4	4			
7	Sechskantmutter M 5 DIN 934	X 428 202 039	4	4	4			
8	Glühlampe 12 V 3 W	F 228.900.020.040	2	2	2			
9	" 12 V 18 W	F 225.901.100.050	2	2	2			
10–12	Kombi-Instrument	F 135.901.020.010	1	1	1			
11	Lampenfassung	F 238.900.020.180	8	8	8			
12	Glühlampe 12 V 3 W	F 015.900.020.440	8	8	8			
o.B.	Zwischenring	138.903.020.010	1	1	1			zu Pos. 10–12
o.B.	Kabelband 135x5	F 140.202.160.060	1	1	1			zu Pos. 10–12
13	Horn (Bosch)	F 238.900.020.040	1	1	1			
	" (Hella)	F 238.900.020.041	1	1	1			
14	Sechskantschraube M 8x16 DIN 933	X 487 526 841	1	1	1			
15	Federring 8 DIN 128	X 520 703 947	1	1	1			
16	Sechskantmutter M 8 DIN 934	X 428 202 441	1	1	1			
17	Warnlichtgeber	F 131.905.020.010	1	1	1			
o.B.	Lichtscheibe	F 131.905.020.020	1	1	1			Einzelteil von Warnlichtgeber
19	Blinkgeber	F 258.902.020.030	1	1	1			
20	Befestigungswinkel	120.904.101.010	1	1	1			
21	Sechskantschraube M 6x8 DIN 933	X 487 520 241	1	1	1			
22	Federring 6 DIN 128	X 520 703 047	1	1	1			

*a = Aufbrauch; *z = zusammenlegen

ELEKTRISCHE AUSRÜSTUNG: Licht- und Signalanlage

Bild Nr. Ref. No. Figure No. Figura No.	Benennung / Description / Désignation / Denominazione	Ersatzteil - Nr. / Part No. / Pièce de rechange No. / Pezzo di ricambio No.	Anzahl Qty. used Nodes pièces No. dei pezzi FL 135/01	FLA 135/21	FL 135/31	Eingebaut in Fahrgestell Nr. von / Used in Chassis No. from / Installé dans chassis No. de / Montata nel telaio No. dal — bis / to / à / al	Als Ersatz ist zu liefern / Substitute / à fournir en échange / in sostituzione è da fornire	Bemerkungen / Remarks / Notices / Notazione
23	Halbschale für Lenksäule	135.902.020.010	2	2	2			bei ZF-Spindel-Hydrolenkung
	" " "	182.900.020.010	2	2	2			bei ZF-Gemmer-Lenkung
24–28	Lenkstockschalter	F 182.900.020.030	1	1	1			
25	Griff	F 182.900.020.050	1	1	1			
26	Gummischutzkappe	F 182.900.020.060	1	1	1			
27	Bügel	F 182.900.020.070	1	1	1			
28	Flachkopfschraube AM 4x12 DIN 85	X 463 217 639	2	2	2			

*a = Aufbrauch; *z = zusammenlegen

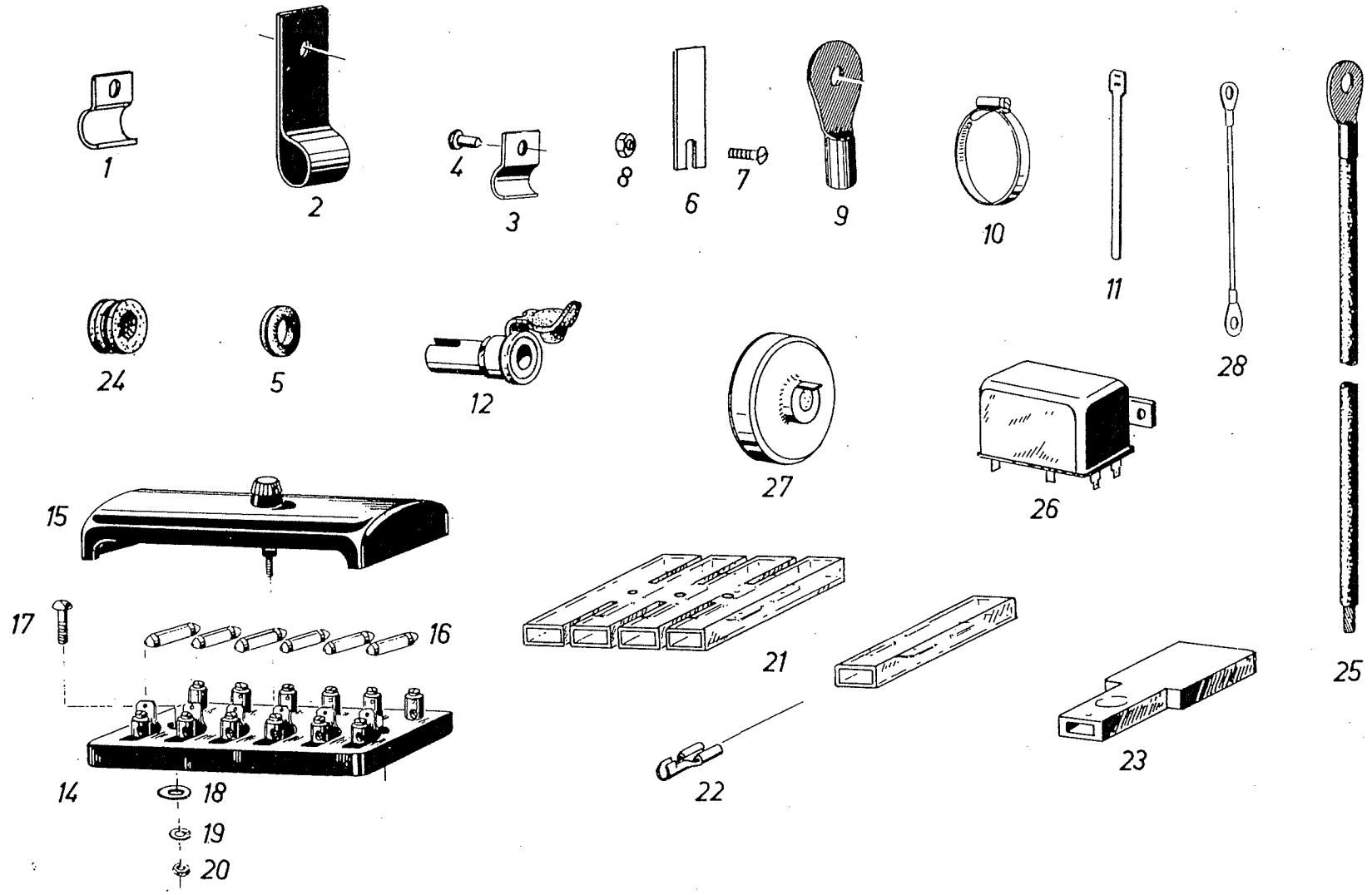
1
2
4
3
8
6
7
9
10
11
28
24
5
12
27
26
25
15
17
16
21
14
18
19
20
22
23

Bild Nr. Ref. No. Figure No. Figura No.	Benennung / Description / Désignation / Denominazione	Ersatzteil - Nr. / Part No. / Pièce de rechange No. / Pezzo di ricambio No.	Anzahl Qty. used / Nombre pièces / No. dei pezzi FL 135/01	FL A 135/21	FL 135/31	Eingebaut im Fahrgestell Nr. von / Used in Chassis No. from / Installé dans chassis No. de / Montata nel telaio No. dal — bis / to / à / al	Als Ersatz ist zu liefern / Substitute / à fournir en échange / in sostituzione è da fornire	Bemerkungen / Remarks / Notices / Notazione
1	Rohrschelle	140.201.060.010	1	1	1			
2	"	017.200.060.050	3	3	3			
	"	020.209.060.010	3	3	3			
o.B.	Sechskantschraube M 8x12 DIN 933	X 487 527 441	1	1	1			zu Pos. 2
3	Befestigunsschelle	138.901.040.010	2	2	2			
	" 1x10 DIN 72571	X 456 900 502	2	2	2			
	" 1x12 DIN 72571	X 456 900 602	2	2	2			
	" 1x15 DIN 72571	X 456 900 702	1	1	1			
	" 2x4 DIN 72571	X 456 902 102	1	1	1			
4	Halbrundkerbnagel 4x6 DIN 1476	X 419 437 100	6	6	6			
5	Kabeldurchführungstülle 9 Ø	X 665 206 696	2	2	2			
	" 12 Ø	X 665 208 496	3	3	3			
6	Befestigungeblech	131.906.040.010	1	1	1			
7	Flachkopfschraube AM 3x16 DIN 85	X 463 212 503	2	2	2			
8	Sechskantmutter M 3 DIN 934	X 428 201 439	2	2	2			
9	Kabelschuh	F 139.903.040.010	n. Bedarf					
o.B.	Sechskantschraube M 6x8 DIN 933	X 487 520 241	2	2	2			zu Pos. 9 entfällt bei Export-Italien
o.B.	Sechskantmutter M 6 DIN 934	X 428 202 239	2	2	2			
10	Schlauchklemme 501 010	X 458 652 200	2	2	2			
11	Kabelband 135x5	F 140.202.160.060	1	1	1			
12	Steckdose	F 015.900.090.011	1	1	1			
14–16	Sicherungsdose	F 015.900.080.010	2	2	2			
15	Deckel	F 015.900.080.020	2	2	2			
16	Schmelzeinsatz	F 015.900.040.050	12	12	12			
17	Flachkopfschraube AM 4x16 DIN 85	X 463 217 003	5	5	5			
18	Scheibe 4,3 DIN 125	X 450 003 308	4	4	4			
19	Federring 4 DIN 128	X 520 702 247	4	4	4			
20	Sechskantmutter M 4 DIN 934	X 428 201 839	5	5	5			

ELEKTRISCHE AUSRÜSTUNG: Leitungen und Sicherungen

Bild Nr. Ref. No. Figure No. Figura No.	Benennung / Description / Désignation / Denominazione	Ersatzteil - Nr. / Part No. / Pièce de rechange No. / Pezzo di ricambio No.	Anzahl Qty. used Nades pièces No. dei pezzi FL 135/01	FLA 135/21	FL 135/31	Eingebaut in Fahrgestell Nr. von / Used in Chassis No. from / Installé dans chassis No. de / Montata nel telaio No. dal — bis / to / à / al	Als Ersatz ist zu liefern / Substitute / à fournir en échange / in sostituzione è da fornire	Bemerkungen / Remarks / Notices / Notazione
21	Steckverbinder 1-polig	F 230.902.100.010	1	1	1			
	" 4-polig	F 230.901.040.020	1	1	1			
	" 5-polig	F 180.900.040.010	1	1	1			
	" 6-polig	F 180.900.040.020	1	1	1			bei Export - Italien
22	Steckhülse	F 180.900.040.030	2	2	2	entfällt bei Export - Italien		zu Leitungen B 1,5 Stecker-Scheinwerfereinsatz links und rechts
	"	F 230.901.040.010	n. Bedarf					
23	Leitungsverteiler	F 182.900.040.010	2	2	2			
24	Kabelmuffe	F 116.902.040.010	2	2	2			
25	Massekabel	H 238.900.040.030	2	2	2			Kotflügel—Fussbleche
	"	H 150.907.040.020	1	1	1			Masse—Schlepperhaube
	Masseleitung	H 139.900.040.030	1	1	1			Batterie (—) —Masse
	Anlasserleitung	H 140.900.040.010	1	1	1			Batterie (+) — Anlasser (30)
o.B.	Sechskantblechschraube BZ 6,3x13 DIN 7976	X 495 319 805	1	1	1			zu Massekabel H 150.907.040.020
o.B.	Kabelsatz vorn	H 135.902.040.010	1	1	1			
o.B.	" hinten	H 135.902.040.020	1	1	1			
o.B.	" für Scheinwerfer	H 138.903.040.040	1	1	1			entfällt bei Export-Italien
o.B.	" Blinkschalter	H 182.900.040.030	1	1	1			
	LEITUNGEN:							
	B 1 DIN 72551 210 lg.	X 666 104 000	1	1	1			Traktormeterbeleuchtung-Sicherungsdose (m)
	B 1,5 DIN 72551 450 lg.	X 666 106 000	1	1	1			Warnlichtgeber (30)-Sicherungsdose (k)
	B 1,5 DIN 72551 50 lg.	X 666 106 000	1	1	1			Warnlichtgeber (L)-Leitungsverbinder Blinkschalter (L)
	B 1,5 DIN 72551 50 lg.	X 666 106 000	1	1	1			Warnlichtgeber (R)-Leitungsverbinder Blinkschalter (R)
	B 1,5 DIN 72551 400 lg.	X 666 106 000	1	1	1			Warnlichtgeber (54)- Blinkgeber (49a)
	B 1,5 DIN 72551 300 lg.	X 666 106 000	1	1	1			Warnlichtgeber (31)-Masse (Schaltbrett)
	B 1,5 DIN 72551 380 lg.	X 666 106 000	1	1	1			Schaltkasten (15/54)-Sicherungsdose (g)
	B 1,5 DIN 72551 240 lg.	X 666 106 000	1	1	1			Schaltkasten (58)- Sicherungsdose (a)
	B 1,5 DIN 72551 460 lg.	X 666 106 000	1	1	1			Schaltkasten (58)- Sicherungsdose (m)

*a = Aufbrauch; *z = zusammenlegen

Bild Nr. Ref. No. Figure No. Figura No.	Benennung Description Désignation Denominazione	Ersatzteil - Nr. Part No. Pièce de rechange No. Pezzo di ricambio No.	Anzahl Qty. used No. des pièces No. dei pezzi FL 135/01	FLA 135/21	FL 135/31	Eingebaut in Fahrgestell Nr. von bis Used in Chassis No. from to Installé dans chassis No. de à Montato nel telaio No. dal al	Als Ersatz ist zu liefern Substitute à fournir en échange in sostituzione è da fornire	Bemerkungen Remarks Notices Notazione
	LEITUNGEN:							
	B 1,5 DIN 72551 180 lg.	X 666 106 000	1	1	1			Blinkgeber (49)–Sicherungsdose (h)
	B 1,5 DIN 72551 400 lg.	X 666 106 000	1	1	1			Sicherungsdose (h)–Leitungsverbinder Blinkschalter (30)
	B 1,5 DIN 72551 200 lg.	X 666 106 000	1	1	1			Sicherungsdose (g)–Steckdose (1-polig)
	B 1,5 DIN 72551 450 lg.	X 666 106 000	1	1	1			Schaltkasten (30)–Sicherungsdose (k)
	B 1,5 DIN 72551 150 lg.	X 666 106 000	1	1	1	entfällt bei Export-Italien		Scheinwerfereinsatz rechts Masse
	B 1,5 DIN 72551 150 lg.	X 666 106 000	1	1	1			Scheinwerfereinsatz links Masse
	B 1,5 DIN 72551 250 lg.	X 666 106 000	1	1	1			Schluss-Brems-Blink-Kennzeichenleuchte–Masse Kotflügel
	B 1,5 DIN 72551 250 lg.	X 666 106 000	1	1	1			Schluss-Brems-Blinkleuchte–Masse Kotflügel
	B 1,5 DIN 72551 150 lg.	X 666 106 000	1	1	1			Blink-Positionsleuchte links–Masse Kotflügel
	B 1,5 DIN 72551 150 lg.	X 666 106 000	1	1	1			Blink-Positionsleuchte rechts–Masse Kotflügel
	B 1,5 DIN 72551 100 lg.	X 666 106 000	1	1	1	entfällt bei Export - Italien		Stecker–Scheinwerfereinsatz links
	B 1,5 DIN 72551 100 lg.	X 666 106 000	1	1	1			Stecker–Scheinwerfereinsatz rechts
	B 1,5 DIN 72551 50 lg.	X 666 106 000	6	6	6			Verbindungen in Sicherungsdose
	B 6 DIN 72551 240 lg.	X 666 114 000	1	1	1			Glühanlasschalter 15/54–Schaltkasten 15/54
	FLKY 2x1,5 1600 lg.	X 666 306 200	1	1	1			Leitungsverbinder–Blink-Positionsleuchte rechts
	FLKY 2x1,5 1600 lg.	X 666 306 200	1	1	1			Leitungsverbinder–Blink-Positionsleuchte links
	FLKY 3x1,5 1600 lg.	X 666 306 300	1	1	1			Leitungsverbinder–Schluss-Brems-Blink-Kennzeichenleuchte links
	FLKY 3x1,5 1600 lg.	X 666 306 300	1	1	1			Leitungsverbinder–Schluss-Brems-Blinkleuchte rechts
	FLKY 3x1,5 1060 lg.	X 666 306 300	1	1	1			Leitungsverbinder–Scheinwerfer rechts
	FLKY 3x1,5 1060 lg.	X 666 306 300	1	1	1			Leitungsverbinder–Scheinwerfer links
	KONTROLLEINRICHTUNG FÜR UNTERDRUCK:							
26	Relais	F 135.901.040.010	1	1	1			
27	Unterdruckanzeiger	siehe bei Ansaugleitung mit Filter						
o.B.	Anzeigeleuchte rot	F 020.200.110.020	1	1	1			
o.B.	Steckhülse	F 230.901.040.010	5	5	5			
o.B.	Kabelschuh	F 139.903.040.020	1	1	1			

ELEKTRISCHE AUSRÜSTUNG: Leitungen und Sicherungen

Bild Nr. Ref. No. Figure No. Figura No.	Benennung / Description / Désignation / Denominazione	Ersatzteil - Nr. / Part No. / Pièce de rechange No. / Pezzo di ricambio No.	Anzahl Qty. used No. des pièces No. dei pezzi FL 135/01	FLA 135/21	FL 135/31	Eingebaut in Fahrgestell Nr. von / Used in Chassis No. from / Installé dans chassis No. de / Montata nel telaio No. dal	bis / to / à / al	Als Ersatz ist zu liefern / Substitute / à fournir en échange / in sostituzione è da fornire	Bemerkungen / Remarks / Notices / Notazione
o.B.	Glühlampe 12 V 3W	F 015.900.020.440	1	1	1				
	LEITUNGEN:								
	B 1 DIN 72551 220 lg.	X 666 104 000	1	1	1				Relais (87) – Anzeigeleuchte Unterdruck
	B 1 DIN 72551 2000 lg.	X 666 104 000	1	1	1				Anzeigeleuchte Unterdruck – Unterdruckanzeiger
	B 1 DIN 72551 180 lg.	X 666 104 000	1	1	1				Anzeigeleuchte Unterdruck – Sicherungsdose (1)
	B 1,5 DIN 72551 440 lg.	X 666 106 000	1	1	1				Relais (86) – Glühanlasschalter (19)
	B 1,5 DIN 72551 200 lg.	X 666 106 000	1	1	1				Relais (85) – Masse Schaltbrett
	B 1,5 DIN 72551 200 lg.	X 666 106 000	1	1	1				Relais (30/51) – Masse Schaltbrett
	Bei Masch. mit Vorglühanlage ist zusätzlich eingebaut:								
28	Verbindungskabel	H 231.901.040.030	2	2	2				Glühkerze – Glühkerze
o.B.	Endkabel	H 139.913.040.020	1	1	1				Glühkerze – Glühüberwacher
	LEITUNGEN:								
	B 6 DIN 72551 535 lg.	X 666 114 000	1	1	1				Glühanlasschalter (19) – Glühüberwacher (19)
	B 6 DIN 72551 535 lg.	X 666 114 000	1	1	1				Glühanlasschalter (17) – Glühüberwacher (17)

*a – Aufbrauch; *z – zusammenlegen

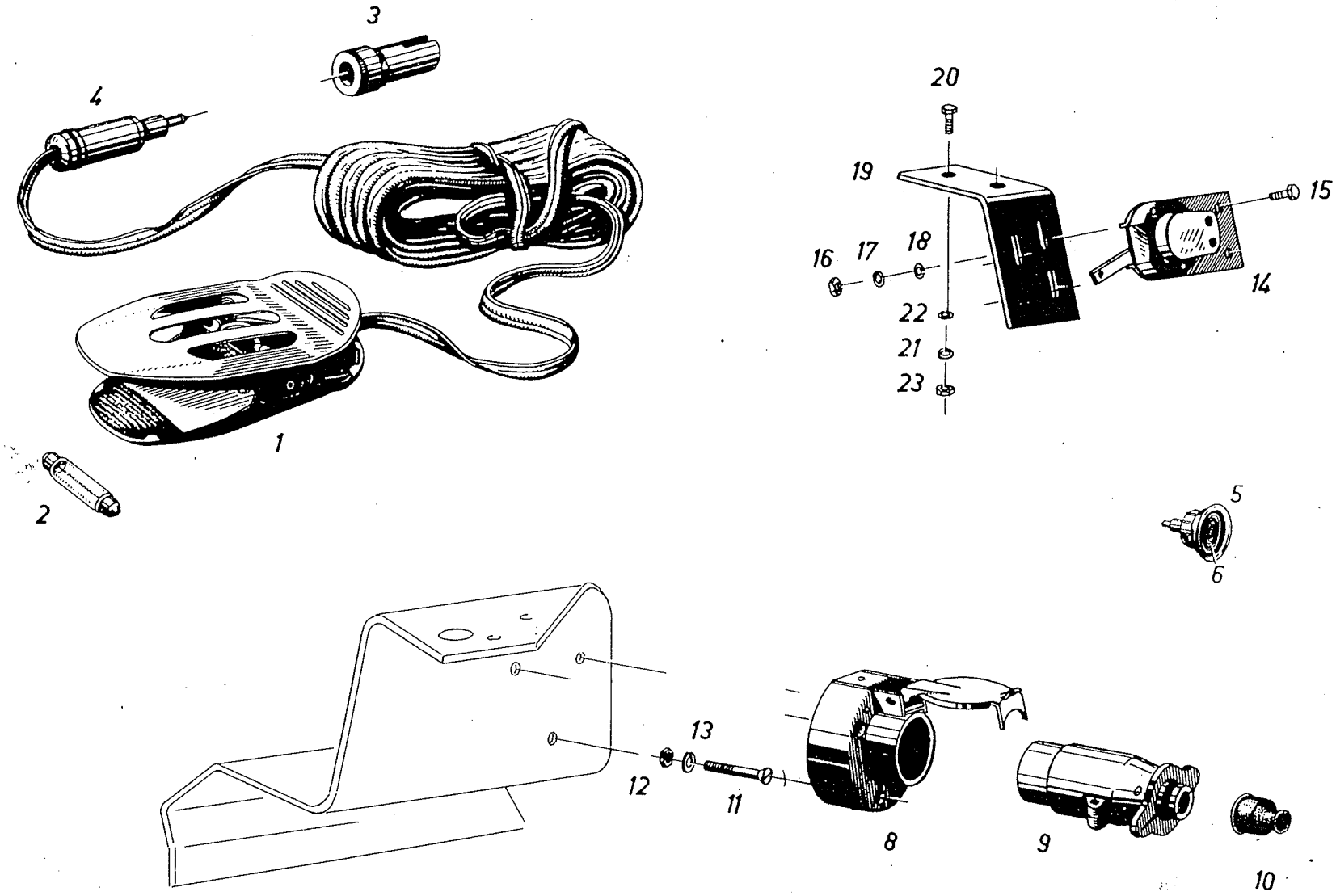
3
4
1
2
20
19
15
16
17
18
14
22
21
23
5
6
13
12
11
8
9
10

Bild Nr. Ref.No. Figure No. Figura No.	Benennung Description Désignation Denominazione	Ersatzteil - Nr. Part No. Pièce de rechange No. Pezzo di ricambio No.	Anzahl Qty.used Nodes pièces No.dei pezzi FL 135/01	FL A 135/21	FL 135/31	Eingebaut in Fahrgestell Nr. von bis Used in Chassis No. from to Installé dans chassis No. de à Montata nel telaio No. dal al	Als Ersatz ist zu liefern Substitute à fournir en échange in sostituzione è da fornire	Bemerkungen Remarks Notices Notazione
	HANDLAMPE, ZIGARRENANZÜNDER :	(Zusatzgerät : Einbau auf Wunsch)						
1+4	Handleuchte mit 4,5 m Kabel	F 015.900.090.021	1	1	1			
1	Lampenhalter	– kein Ersatzteil –						
2	Glühlampe 12 V 18 W	F 225.901.020.050	1	1	1			
3	Steckdose (1-polig)	F 015.900.090.011	1	1	1			siehe auch bei Leitungen und Sicherungen
4	Stecker	F 015.900.090.030	1	1	1			
5+6	Zigarrenanzünder	F 140.901.130.010	1	1	1			
6	Glimmspirale 12 V	F 140.901.130.020	1	1	1			
	ANSCHLUSS FÜR ANHÄNGERBELEUCHTUNG :							
8	Steckdose	F 231.902.070.010	1	1	1		F 131.904.070.010	
9+10	Stecker 7-polig B DIN 72577	X 670 305 400	1	1	1			auf Wunsch
10	Gummikappe	F 015.900.070.010	1	1	1			
11	Senkschraube AM 5x35 DIN 87	X 466 520 703	3	3	3			zu F 231.902.070.010
	Zylinderschraube AM 5x35 DIN 84	X 461 720 739	3	3	3			zu F 131.904.070.010
12	Sechskantmutter M 5 DIN 934	X 428 202 039	3	3	3			
13	Federring 5 DIN 128	X 520 702 647	3	3	3			
	STOPPLICHTANLAGE :							
14	Bremslicht-Drehschalter	F 015.900.080.030	1	1	1			
15	Sechskantschraube M 5x16 DIN 933	X 487 516 941	3	3	3			
16	Sechskantmutter M 5 DIN 934	X 428 202 039	3	3	3			
17	Federring 5 DIN 128	X 520 702 647	3	3	3			
18	Scheibe 5,3 DIN 125	X 450 003 908	3	3	3			
19	Befestigungswinkel	268.900.080.010	1	1	1			
20	Sechskantschraube M 6x20 DIN 933	X 487 520 741	2	2	2			
21	Federring 6 DIN 128	X 520 703 047	2	2	2			

ELEKTRISCHE AUSRÜSTUNG: Handlampe, Zigarrenanzünder, Anschluß für Anhängerbeleuchtung, Stopplichtanlage

Bild Nr. Ref. No. Figure No. Figura No.	Benennung / Description / Désignation / Denominazione	Ersatzteil - Nr. / Part No. / Pièce de rechange No. / Pezzo di ricambio No.	Anzahl Qty. used No. des pièces No. dei pezzi FL 135/01	FLA 135/21	FL 135/31	Eingebaut in Fahrgestell Nr. von / Used in Chassis No. from / Installé dans chassis No. de / Montata nel telaio No. dal	bis / to / à / al	Als Ersatz ist zu liefern / Substitute / à fournir en échange / in sostituzione è da fornire	Bemerkungen / Remarks / Notices / Notazione
22	Scheibe 6,4 DIN 125	X 450 005 102	2	2	2				
23	Sechskantmutter M 6 DIN 934	X 428 202 239	2	2	2				

*a = Aufbrauch; *z = zusammenlegen

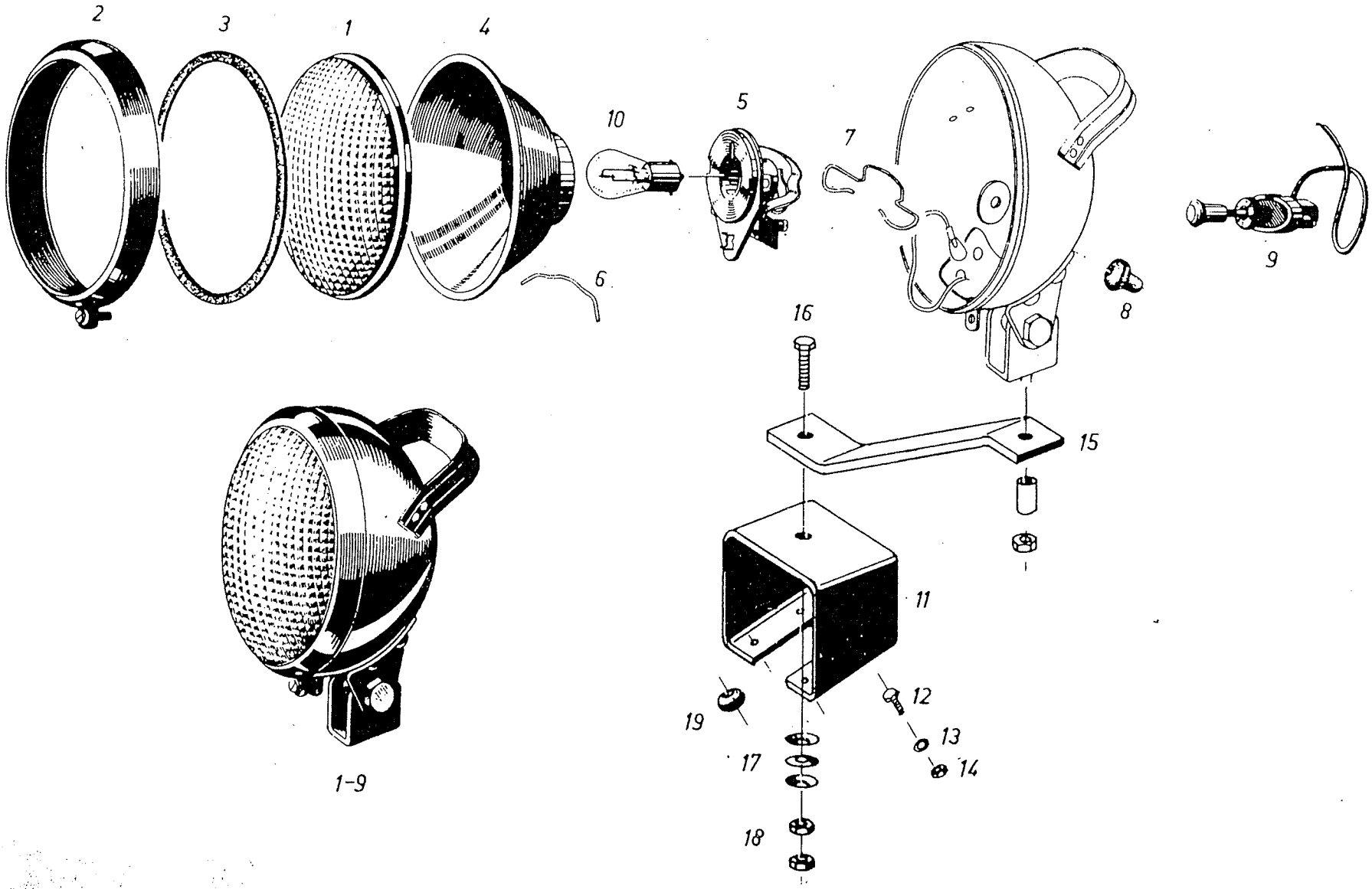

1-9

Bild Nr. Ref. No. Figure No. Figura No.	Benennung / Description / Désignation / Denominazione	Ersatzteil - Nr. / Part No. / Pièce de rechange No. / Pezzo di ricambio No.	Anzahl Qty. used Nos des pièces No. dei pezzi FL 135/01	FLA 135/21	FL 135/31	Eingebaut in Fahrgestell Nr. von bis / Used in Chassis No. from to / Installé dans chassis No. de à / Montata nel telaio No. dal al	Als Ersatz ist zu liefern / Substitute / à fournir en échange / in sostituzione è da fornire	Bemerkungen / Remarks / Notices / Notazione
1–9	Suchscheinwerfer	F 025.900.110.030	1	1	1			
1	Glasscheibe	F 025.900.110.040	1	1	1			
2	Glashaltering mit Schraube	F 025.900.110.050	1	1	1			
3	Dichtung	F 015.900.020.230	1	1	1			
4	Reflektor	F 025.900.110.070	1	1	1			
5	Fassungsteller	F 015.900.020.260	1	1	1			
6	Glashaltefeder	F 015.900.020.270	4	4	4			
7	Spannbügel	F 015.900.020.300	1	1	1			
8	Gummitülle	F 025.900.110.090	1	1	1			
9	Schalter	F 025.900.110.100	1	1	1			
10	Glühlampe 12 V 25 W	F 025.900.110.020	1	1	1			
o.B.	Leitung FLKS 1,5 1000 lg.	X 666 406 000	1	1	1			Suchscheinwerfer – Schlussleuchte
o.B.	Kabelband 135x5	F 140.202.160.060	1	1	1			zu Leitung
11	Konsole	135.900.110.010	1	1	1			
12	Sechskantschraube M 6x16 DIN 933	X 487 520 041	4	4	4			
13	Federring 6 DIN 128	X 520 703 047	4	4	4			
14	Sechskantmutter M 6 DIN 934	X 428 202 239	4	4	4			
15	Bügel	135.900.110.020	1	1	1			
16	Sechskantschraube M 12x40 DIN 933	X 487 535 841	1	1	1			
17	Tellerfeder A 34x12,3x1,5	X 699 235 546	3	3	3			
18	Sechskantmutter M 12 DIN 934	X 428 203 241	2	2	2			
19	Kabeltülle 6 Ø	X 665 204 896	1	1	1			

*a = Aufbrauch; *z = zusammenlegen

SOTTOGRUPPO	GROUPE DE CONSTRUCTION	SUB - ASSEMBLY	UNTERGRUPPE	Bild - Seite Illustr.-Page Page illustree Pagina illustr.
Barra falciante 5' e 6'	Barre de coupe 5' et 6'	Mower bar 5' and 6'	Mähbalken 5' und 6'	2 + 10
Falciatrice doppia lama 5' e 6'	Barre de coupe double lame 5 et 6'	Double-bladed mower 5' and 6'	Doppelmessermähbalken 5' und 6'	18 + 26
Avviamento barra falciante, tenditore cinghiette, scatola di protezione del congegno	Commande faucheuse, tendeur de courroie, garde commande faucheuse	Mower bar drive, belt tensioner, mower drive guard	Mähantrieb, Spannrolle, Mähantriebsverkleidung	34
Attacco per doppia biella, biella barra	Bielle double, bois de bielle	Double crank, pitman	Doppelkurbel, Mähkurbelstange	40
Innesto idraulico	Entrainement hydr.	Hydraulic drive	Hydr. Antrieb	44
Comando congegno barra falciante	Commando de la barre de coupe	Mower bar shift device	Mähwerkschaltung	50
Sospensione della barra falciante, regolazione barra falciante	Fixation de la barre de coupe, réglage d' inclinaison	Mower bar suspension, mower bar tilting device	Mähwerkaufhängung, Mähbalkenverstellung	54 + 60
Sollevatore idr. per attrezzi, riduzione giri	Relevage indépendant pour outils, limitation de régime	Hydr. tool-lift, reduetion r.p.m.	Geräteheber hydr., Drehzahlbegrenzung	66
Distributore, tubazioni	Distributeur, tuyauterie	Valve assy., tubes and lines	Ventileinbau, Rohrleitungen	72

MÄHWERK: Mähbalken 5 und 6'

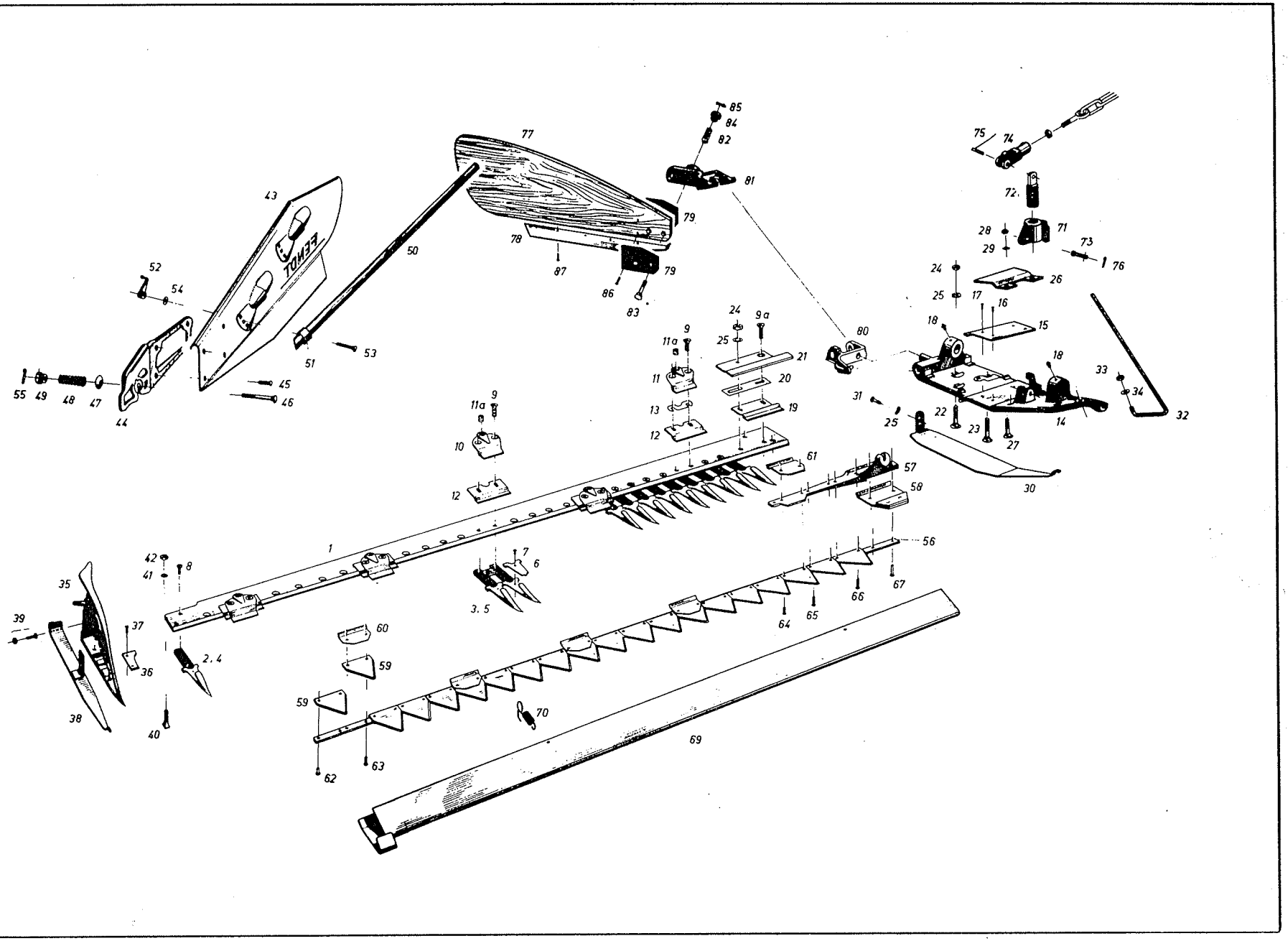

Bild Nr. Ref. No. Figure No. Figura No.	Benennung / Description / Désignation / Denominazione	Ersatzteil - Nr. / Part No. / Pièce de rechange No. / Pezzo di ricambio No.	Anzahl Qty. used Nadea pièces No. dei pezzi FL 135/01	FLA 135/21	FL 135/31	Eingebaut in Fahrgestell Nr. von / Used in Chassis No. from / Installé dans chassis No. de / Montata nel telaio No. dal	bis / to / à / al	Als Ersatz ist zu liefern / Substitute / à fournir en échange / in sostituzione è da fornire	Bemerkungen / Remarks / Notices / Notazione
	Hochschnittbalken 5' kpl. Auflaufführung	F 131.604.040.010	1	1	1				wahlweise
	Mittelschnittbalken 5' kpl. Auflaufführung	F 131.604.040.020	1	1	1				wahlweise
	Hochschnittbalken 6' kpl. Auflaufführung	F 135.600.040.010	1	1	1				wahlweise
	Mittelschnittbalken 6' kpl. Auflaufführung	F 135.600.040.020	1	1	1				wahlweise
1	Balkenrücken–Hochschnitt 5'	F 024.600.040.700	1	1	1				
	" –Mittelschnitt 5'	F 024.600.040.550	1	1	1				
	" –Hochschnitt 6'	F 135.600.040.050	1	1	1				
	" –Mittelschnitt 6'	F 238.604.040.060	1	1	1				
2	Einzelfinger–Hochschnitt	F 015.600.040.180	1	1	1				
3	Doppelfinger–Hochschnitt	F 024.600.040.820	9/11	9/11	9/11				
4	Einzelfinger-Mittelschnitt	F 020.600.040.070	1	1	1				
5	Doppelfinger–Mittelschnitt	F 020.600.040.060	14/17	14/17	14/17				
6	Fingerplatte–Hochschnitt gez.	F 015.600.040.290	19/23	19/23	19/23				
	" –Mittelschnitt glatt	F 015.600.040.100	29/35	29/35	29/23				
7	Senkniet 5x28 DIN 661	X 441.217 110	19/23	19/23	19/23				zu Pos. 2 und 3
	" 5x24 DIN 661	X 441 218 310	29/35	29/35	29/35				zu Pos. 4 und 5
8	Innensechskantschraube für Finger	F 015.600.040.360	9/11	9/11	9/11				zu Hochschnitt
	" " "	F 015.600.040.330	19/23	19/23	19/23				zu Mittelschnitt
9	Innensechskantschraube für Messerhalter	F 015.600.040.370	8/10	8/10	8/10				zu Hochschnitt
	" " "	F 015.600.040.340	8/10	8/10	8/10				zu Mittelschnitt
9a	" M 12x45 DIN 7991	X 497 835 105	2	2	2				zu Hochschnitt
	"	F 138.604.040.130	2	2	2				zu Mittelschnitt
10	Messerhalter kpl. 5 und 6' Hochschnitt	F 131.604.040.060	4/5	4/5	4/5				bei 6' – 5 Stück
	" kpl. 5 und 6' Mittelschnitt	F 131.604.040.090	4/5	4/5	4/5				bei 6' – 5 Stück
11	" kpl. 5 und 6' Hochschnitt	F 131.604.040.070	1	1	1				
	" kpl. 5 und 6' Mittelschnitt	F 131.604.040.100	1	1	1				

MÄHWERK: Mähbalken 5' und 6'

ildNr ef.No igure o. igura o.	Benennung Description Désignation Denominazione	Ersatzteil - Nr. Part No. Pièce de rechange No. Pezzo di ricambio No.	Anzahl Qty.used Nades pièces No.dei pezzi FL 135/01	FLA 135/21	FL 135/31	Eingebaut in Fahrgestell Nr. von bis Used in Chassis No. from to Installé dans chassis No. de à Montata nel telaio No. dal al	Als Ersatz ist zu liefern Substitute à fournir en échange in sostituzione è da fornire	Bemerkungen Remarks Notices Notazione
11a	Stellschraube	F 024.600.040.640	5/6	5/6	5/6			bei 6' — 6 Stück ; Einzelteil von Messerhalter
12	Messerführungsplatte 5und6'Hochschnitt	F 131.604.040.050	5/6	5/6	5/6			
	" 5 und 6' Mittelschnitt	F 131.604.040.120	5/6	5/6	5/6			
13	Beilage–Hochschnitt	F 131.604.040.080	3	3	3			
	" –Mittelschnitt	F 131.604.040.110	3	3	3			
–17	Innenschuh vollst.	F 024.600.040.250	1	1	1			zu Hochschnitt
	" " *a	F 024.600.040.240	1	1	1		F 024.600.040.250	zu Mittelschnitt
15	Innenschnittplatte	F 015.600.040.280	1	1	1			zu Hochschnitt
	"	F 015.600.040.600	1	1	1			zu Mittelschnitt
16	Senkniet 5x22 DIN 661	X 441 216 910	2	2	2			
17	" 5x25 DIN 661	X 441 217 010	2	2	2			
18	Kegelschmiernippel H 1a 6 Ø (DIN 71412)	X 662 510 402	2	2	2			
19	Messerführungsplatte	F 024.600.040.620	1	1	1			
20	Beilage 1,0 mm	F 015.600.040.580	1	1	1			
	" 0,2 mm	F 015.600.040.590	5	5	5			
21	Messerkopfführung	F 024.600.040.230	1	1	1			
o.B.	Innensechskantschraube	F 015.600.040.370	1	1	1			zu Pos. 21, bei Hochschnitt
o.B.	"	F 015.600.040.340	1	1	1			zu Pos. 21, bei Mittelschnitt
o.B.	Fingerschraube	F 024.600.040.570	1	1	1			zu Innenschuh
22	Senkschraube M 12x40 DIN 608	X 479 035 800	2	2	2			
23	" M 12x50 DIN 608	X 479 036 000	1	1	1			
24	Sechskantschraube M 12 DIN 934	X 428 203 241	3	3	3			
25	Federring B 12 DIN 127	X 520 705 047	3	3	3			
26	Vordere Führung	F 024.600.040.030	1	1	1			
27	Senkschraube M 10x30 DIN 608	X 479 031 700	2	2	2			
28	Sechskantmutter M 10 DIN 934	X 428 202 841	2	2	2			
29	Scheibe 11,5 DIN 126	X 450 308 102	2	2	2			
30	Schleifsohle	F 024.600.040.040	1	1	1			

*a — Aufbrauch; *z — zusammenlegen

Bild Nr Ref. No Figure No. Figura No.	Benennung Description Désignation Denominazione	Ersatzteil - Nr. Part No. Pièce de rechange No. Pezzo di ricambio No.	Anzahl Qty. used N. dei pièces No. dei pezzi FL 135/01	FLA 135/21	FL 135/31	Eingebaut in Fahrgestell Nr. von / bis Used in Chassis No. from / to Installé dans chassis No. de / à Montata nel telaio No. dal / al	Als Ersatz ist zu liefern Substitute à fournir en échange in sostituzione è da fornire	Bemerkungen Remarks Notices Notazione
31	Sechskantschraube M 12x25 DIN 933	X 487 535 441	1	1	1			
32	Abweiser	017.602.040.020	1	1	1			
33	Sechskantmutter M 12 DIN 934	X 428 203 241	1	1	1			
34	Scheibe 14 DIN 126	X 450 309 308	n. Bedarf					
35–37	Aussenschuh glatt	F 024.600.040.090	1	1	1			zu Mittelschnitt
	" gezahnt	F 015.600.040.490	1	1	1			zu Hochschnitt
36	Aussenschuhplatte glatt	F 024.600.040.540	1	1	1			zu Mittelschnitt
	" gezahnt	F 015.600.040.140	1	1	1			zu Hochschnitt
37	Senkniet 5x20 DIN 661	X 441 216 812	2	2	2			
38	Schleifsohle	F 015.600.040.510	1	1	1			
39	Schraube mit Mutter	F 020.600.040.010	1	1	1			
40	Fingerschraube	F 015.600.040.650	2	2	2			
41	Scheibe	F 131.601.040.260	2	2	2			
42	Sechskantmutter M 10 DIN 934	X 428 202 841	2	2	2			
43–55	Aussenschwadräumer vollst.	F 024.600.040.101	1	1	1			
43–45	Schwadblech	F 112.600.040.021	1	1	1			
43	Schwadblechplatte	–kein Ersatzteil–						
44	Halteplatte	–kein Ersatzteil–						
45	Halbrundniet 6x18 DIN 660	X 440 919 012	4	4	4			
46	Flachrundschraube	F 015.600.040.520	1	1	1			Druckfeder F 015.600.040.540 mitliefern
47	Kugelschnapper	F 024.600.040.120	1	1	1			
48	Druckfeder	F 015.600.040.540	1	1	1			Flachrundschraube F 015.600.040.520 mitliefern
49	Kronenmutter	F 024.600.040.130	1	1	1			
50	Stock	F 024.600.040.160	1	1	1			
51	Haltering	F 024.600.040.170	1	1	1			
52	Kurbel	F 024.600.040.180	1	1	1			
53	Flachrundschraube M 8x50 DIN 603	X 477 828 500	1	1	1			
54	Scheibe 8,4 DIN 125	X 450 006 308	1	1	1			

MÄHWERK: Mähbalken 5' und 6'

Bild Nr. / Ref. No. / Figure No. / Figura No.	Benennung / Description / Désignation / Denominazione	Ersatzteil - Nr. / Part No. / Pièce de rechange No. / Pezzo di ricambio No.	Anzahl / Qty. used / No. des pièces / No. dei pezzi FL 135/01	FLA 135/21	FL 135/31	Eingebaut in Fahrgestell Nr. von bis / Used in Chassis No. from to / Installé dans chassis No. de à / Montato nel telaio No. dal al	Als Ersatz ist zu liefern / Substitute / à fournir en échange / in sostituzione è da fornire	Bemerkungen / Remarks / Notices / Notazione
55	Splint 3x35 DIN 94	X 531 909 202	1	1	1			
6–68	Mähmesser kpl. 5' glatt	F 131.604.040.030	1	1	1			wahlweise
	" kpl. 5' gezahnt	F 131.604.040.040	1	1	1			
	" kpl. 6' glatt	F 135.600.040.030	1	1	1			wahlweise
	" kpl. 6' gezahnt	F 135.600.040.040	1	1	1			
56	Messerrücken 5'	F 024.600.040.580	1	1	1			
	" 6'	F 238.604.040.070	1	1	1			
57	Messerkopf	F 131.604.040.130	1	1	1			
58	Messerkopfplatte	F 024.600.040.670	1	1	1			
59	Messerklinge glatt	F 015.600.040.660	20/24	20/24	20/24			bei 6' — 24 Stück
	" gezahnt	F 015.600.040.670	20/24	20/24	20/24			
60	Räumplatte	F 131.604.040.140	4/5	4/5	4/5			bei 6' — 5 Stück
61	"	F 131.604.040.150	1	1	1			
62	Senkniet 5x14,5 DIN 661	X 441 215 710	26/32	26/32	26/32			
63	" 5x16 DIN 661	X 441 216 012	8/10	8/10	8/10			
64	" 5x22 DIN 661	X 441 216 910	3	3	3			
65	" 5x25 DIN 661	X 441 217 010	1	1	1			
66	" 5x26 DIN 661	X 441 218 410	2	2	2			
67	" 7x26 DIN 661	X 441 224 710	2	2	2			
69	Balkenschutz 5'	H 016.600.040.010	1	1	1			
	" 6'	H 140.600.040.010	1	1	1			
70	Haltefeder	112.600.040.020	2	2	2			
71	Aufzugträger	120.600.042.010	1	1	1			
o.B.	Sechskantschraube M 8x10 DIN 933	X 487 527 341	1	1	1			
o.B.	Federring B 8 DIN 127	X 520 703 947	1	1	1			zu Pos. 71
o.B.	Scheibe 8,4 DIN 125	X 450 006 308	1	1	1			
72	Aufzugschraube	017.602.040.010	1	1	1			
o.B.	Sicherungsmutter	017.602.040.030	1	1	1			zu Pos. 72

Bild Nr. Ref. No. Figure No. Figura No.	Benennung / Description / Désignation / Denominazione	Ersatzteil - Nr. / Part No. / Pièce de rechange No. / Pezzo di ricambio No.	Anzahl Qty. used / No. des pièces / No. dei pezzi FL 135/01	FL A 135/21	FL 135/31	Eingebaut in Fahrgestell Nr. von / Used in Chassis No. from / Installé dans chassis No. de / Montata nel telaio No. dal	bis / to / à / al	Als Ersatz ist zu liefern / Substitute / à fournir en échange / in sostituzione è da fornire	Bemerkungen / Remarks / Notices / Notazione
73	Bolzen	F 024.600.040.070	1	1	1				
74	Aufzugöse	F 024.600.040.520	1	1	1				
75	Sicherungsbolzen vollst.	F 024.600.040.530	1	1	1				
76	Splint 3x20 DIN 94	X 531 908 708	1	1	1				
77–87	Innerer Schwadräumer kpl.	L 017.600.310	1	1	1				auf Wunsch
77	Spurbrett	017.600.040.050	1	1	1				
78	Schleifschiene	F 015.600.040.630	1	1	1				
79	Halteplatte	F 015.600.040.640	2	2	2				
80	Spurbretthalter	F 024.600.040.150	1	1	1				
81	Verbindungsstück	F 015.600.040.560	1	1	1				
82	Feder	F 022.600.040.220	1	1	1				
83	Flachrundschraube	F 015.600.040.520	1	1	1				
84	Kronenmutter M 12 DIN 935	X 428 503 200	1	1	1				
85	Splint 3x25 DIN 94	X 531 908 908	1	1	1				
86	Halbrundniet 6x30 DIN 660	X 440 919 912	2	2	2				
87	Senkholzschraube 4x25 DIN 97	X 471 013 202	5	5	5				
	* 4x15 DIN 97	X 471 012 902	1	1	1				

MÄHWERK: Mähbalken 5' und 6' für hydraulischen Antrieb

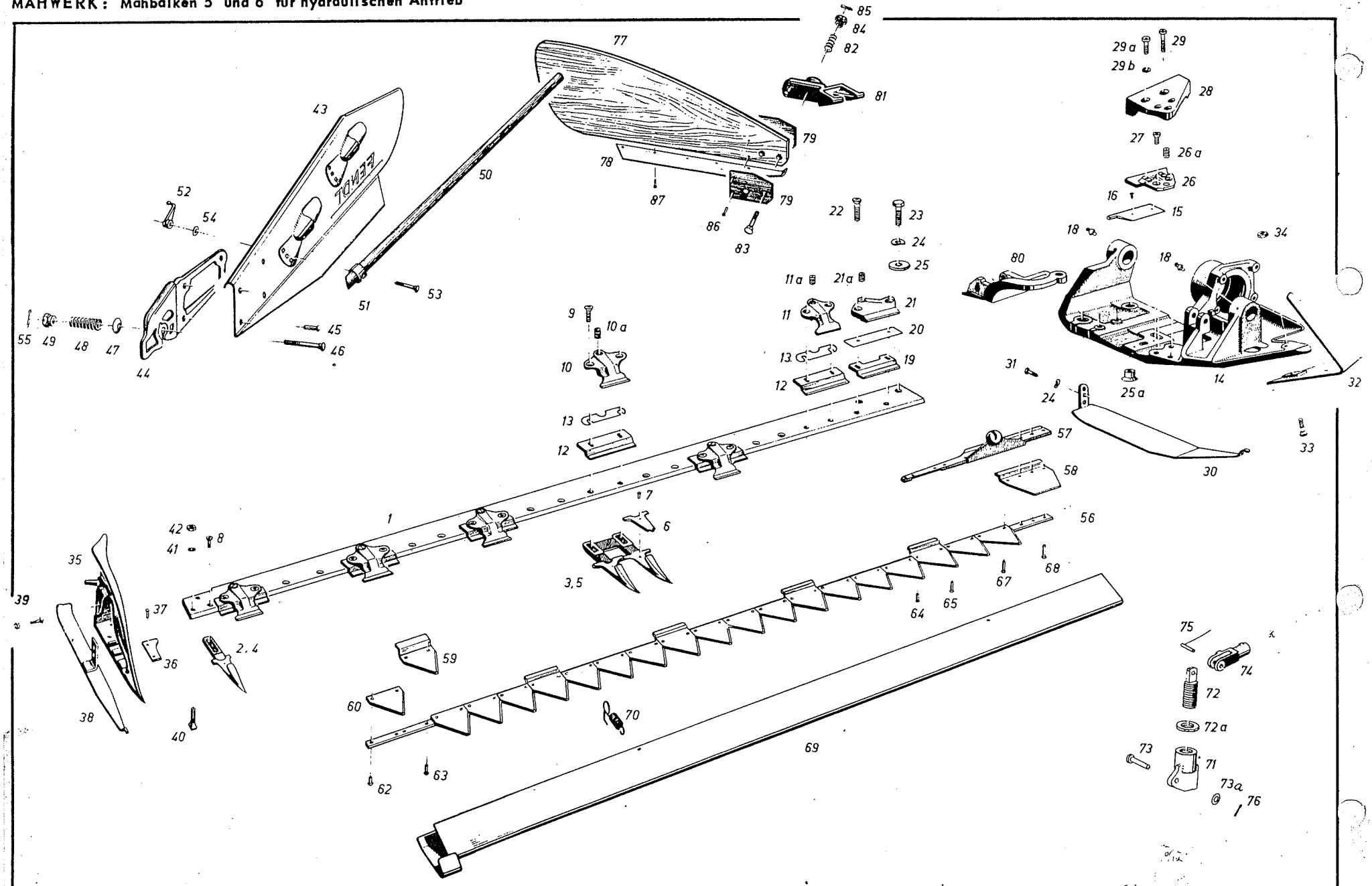

Bild Nr. Ref. No. Figure No. Figura No.	Benennung / Description / Désignation / Denominazione	Ersatzteil - Nr. / Part No. / Pièce de rechange No. / Pezzo di ricambio No.	Anzahl Qty. used Nades pièces No. dei pezzi FL 135/01	FLA 135/21	FL 135/31	Eingebaut in Fahrgestell Nr. von / Used in Chassis No. from / Installé dans chassis No. de / Montata nel telaio No. dal	bis / to / à / al	Als Ersatz ist zu liefern / Substitute / à fournir en échange / in sostituzione è da fornire	Bemerkungen / Remarks / Notices / Notazione
	Hochschnittbalken 5' Auflaufführung	F 138.604.044.010	1	1	1	ohne Innenschuh			wahlweise
	Mittelschnittbalken 5' Auflaufführung	F 138.604.044.020	1	1	1				
	Hochschnittbalken 6' Auflaufführung	F 138.604.045.010	1	1	1	ohne Innenschuh			wahlweise
	Mittelschnittbalken 6' Auflaufführung	F 138.604.045.020	1	1	1				
1	Balkenrücken–Hochschnitt 5'	F 138.604.044.050	1	1	1				
	" –Mittelschnitt 5'	F 138.604.044.060	1	1	1				
	" –Hochschnitt 6'	F 138.604.045.050	1	1	1				
	" –Mittelschnitt 6'	F 138.604.045.060	1	1	1				
2	Einzelfinger–Hochschnitt	F 015.600.040.180	1	1	1				
3	Doppelfinger–Hochschnitt	F 024.600.040.820	9/11	9/11	9/11				
4	Einzelfinger–Mittelschnitt	F 020.600.040.070	1	1	1				
5	Doppelfinger–Mittelschnitt	F 020.600.040.060	14/17	14/17	14/17				
6	Fingerplatte–Hochschnitt gezahnt	F 015.600.040.290	19/23	19/23	19/23				
	" –Mittelschnitt glatt	F 015.600.040.100	29/35	29/35	29/35				
7	Senkniet 5x28 DIN 661	X 441 217 110	19/23	19/23	19/23				zu Pos. 2 und 3
	" 5x24 DIN 661	X 441 218 310	29/35	29/35	29/35				zu Pos. 4 und 5
8	Innensechskantschraube für Finger	F 015.600.040.360	8/10	8/10	8/10				zu Hochschnitt
	" " "	F 015.600.040.330	18/22	18/22	18/22				zu Mittelschnitt
9	" für Messerhalter	F 015.600.040.370	10/12	10/12	10/12				zu Hochschnitt
	" " "	F 015.600.040.340	8/10	8/10	8/10				zu Mittelschnitt
	" " "	F 138.604.040.130	2	2	2				zu Mittelschnitt Pos. 11
o.B.	Scheibe 11,5 DIN 126	X 450 308 102	1	1	1				zu Pos. 9 F 015.600.040.370
10+10a	Messerhalter kpl.–Hochschnitt	F 131.604.040.060	5/6	5/6	5/6				
	" " –Mittelschnitt	F 131.604.040.090	4/5	4/5	4/5				
10a	Stellschraube	F 024.600.040.640	pro Messerhalter - 1 Stück						
11+11a	Messerhalter kpl.– Mittelschnitt	F 138.604.044.070	1	1	1				

MÄHWERK: Mähbalken 5' und 6' für hydraulischen Antrieb

Bild Nr. Ref. No. Figure No. Figura No.	Benennung / Description / Désignation / Denominazione	Ersatzteil - Nr. / Part No. / Pièce de rechange No. / Pezzo di ricambio No.	Anzahl Qty. used / Nombre pièces No. dei pezzi FL 135/01	FL A 135/21	FL 135/31	Eingebaut in Fahrgestell Nr. von bis / Used in Chassis No. from to / Installé dans chassis No. de à / Montato nel telaio No. dal al	Als Ersatz ist zu liefern / Substitute / à fournir en échange / in sostituzione è da fornire	Bemerkungen / Remarks / Notices / Notazione
11a	Stellschraube	F 024.600.040.640	1	1	1			
12	Messerführungsplatte-Hochschnitt	F 131.604.040.050	5/6	5/6	5/6			
	" -Mittelschnitt	F 131.604.040.120	5/6	5/6	5/6			
13	Beilage	– entfällt –						
14–16	Innenschuh vollst.	H 138.604.040.030	1	1	1			zu Hochschnitt
	" "	H 138.604.040.020	1	1	1			zu Mittelschnitt
15	Innenschuhplatte-Hochschnitt	F 138.604.040.100	1	1	1			
	" -Mittelschnitt	F 138.604.040.090	1	1	1			
16	Senkniet 6x28 DIN 661	X 441 220 112	2	2	2			
18	Kegelschmiernippel H1a 8Ø (DIN 71412)	X 662 510 502	2	2	2			
19	Messerkopfführungsplatte-Hochschnitt	F 138.604.040.210	1	1	1			
	" -Mittelschnitt	F 138.604.040.220	1	1	1			
20	Beilage 1,0 mm	F 138.604.040.260	1	1	1			
	" 0,2 mm	F 138.604.040.270	3	3	3			
21	Messerkopfhalter hinten	F 138.604.040.120	1	1	1			zu Hochschnitt
	" "	F 138.604.040.110	1	1	1			zu Mittelschnitt
21a	Stellschraube	F 024.600.040.640	1	1	1			
22	Innensechskantschraube für Messerhalter	F 015.600.040.370	2	2	2			zu Hochschnitt
	" " "	F 015.600.040.370	1	1	1			zu Mittelschnitt
	" " "	F 138.604.040.130	1	1	1			
23	Sechskantschraube M 12x35 DIN 933	X 487 535 741	2/1	2/1	2/1			1 Stück entfällt bei innerem Schwadräumer
	" M 12x50 DIN 933	X 487 536 041	1	1	1			nur bei innerem Schwadräumer
24	Federscheibe B 12 DIN 137	X 521 405 0 47	4	4	4			
25	Scheibe	138.604.040.190	2	2	2			
25a	Spezialmutter	F 131.601.041.090	2	2	2			
26.	Vorderer Messerkopfhalter	F 138.604.040.060	1	1	1			
26a	Stellschraube	F 024.600.040.640	1	1	1			
27	Fingerschraube	F 131.601.040.040	2	2	2			

Bild Nr. Ref. No. Figure No. Figura No.	Benennung / Description / Désignation / Denominazione	Ersatzteil - Nr. / Part No. / Pièce de rechange No. / Pezzo di ricambio No.	Anzahl Qty. used No. des pièces No. dei pezzi FL 135/01	FLA 135/21	FL 135/31	Eingebaut in Fahrgestell Nr. von / Used in Chassis No. from / Installé dans chassis No. de / Montata nel telaio No. dal	bis / to / à / al	Als Ersatz ist zu liefern / Substitute / à fournir en échange / in sostituzione è da fornire	Bemerkungen / Remarks / Notices / Notazione
28	Abdeckhaube	M 138.604.040.170	1	1	1				
29	Zylinderschraube M 10x22 DIN 912	X 485 013 005	1	1	1				
29a	" M 10x35 DIN 912	X 485 013 305	1	1	1				
29b	Federring 10 DIN 7980	X 523 604 447	2	2	2				
30	Schleifsohle	F 024.600.040.040	1	1	1				
31	Sechskantschraube M 12x25 DIN 933	X 487 535 441	1	1	1				entfällt bei innerem Schwadräumer
	" M 12x50 DIN 933	X 487 536 041	1	1	1				
32	Abweiser	H 138.604.040.040	1	1	1				
33	Flachrundschraube M 12x35 DIN 603	X 477 835 736	1	1	1				
34	Sechskantmutter M 12 DIN 934	X 428 203 241	1	1	1				
35–37	Aussenschuh gezahnt	F 015.600.040.490	1	1	1				zu Hochschnitt
	" glatt	F 024.600.040.090	1	1	1				zu Mittelschnitt
36	Aussenschuhplatte gezahnt	F 015.600.040.140	1	1	1				
	" glatt	F 024.600.040.540	1	1	1				
37	Senkniet 5x20 DIN 661	X 441 216 812	2	2	2				
38	Schleifsohle	F 015.600.040.510	1	1	1				
39	Schraube mit Vierkantkopf und Mutter	F 020.600.040.010	1	1	1				
o.B.Nr.	Sechskantmutter M 12 DIN 934	X 428 203 241	1	1	1				zu Pos. 39
40	Fingerschraube	F 015.600.040.650	2	2	2				
41	S–Scheibe	F 131.601.040.260	2	2	2				
42	Sechskantmutter M 10 DIN 934	X 428 202 841	3	3	3				
43–45	Aussenschwadräumer vollst.	F 024.600.040.101	1	1	1				
43–45	Schwadblech	F 112.600.040.021	1	1	1				
43	Schwadblechplatte	–kein Ersatzteil–							
44	Halteplatte								
45	Halbrundniet 6x18 DIN 660	X 440 919 012	4	4	4				
46	Flachrundschraube	F 015.600.040.520	1	1	1				
47	Kugelschnapper	F 024.600.040.120	1	1	1				

MÄHWERK: Mähbalken 5' und 6' für hydraulischen Antrieb

ldNr ef.No igure o. igura o.	Benennung Description Désignation Denominazione	Ersatzteil - Nr. Part No. Pièce de rechange No. Pezzo di ricambio No.	Anzahl Qty.used Nodes pièces No.dei pezzi FL 135/01	FLA 135/21	FL 135/31	Eingebaut in Fahrgestell Nr. von bis Used in Chassis No. from to Installé dans chassis No. de à Montata nel telaio No. dal al	Als Ersatz ist zu liefern Substitute à fournir en échange in sostituzione è da fornire	Bemerkungen Remarks Notices Notazione
48	Druckfeder	F 015.600.040.540	1	1	1			
49	Kronenmutter	F 024.600.040.130	1	1	1			
50	Stock	F 024.600.040.160	1	1	1			
51	Haltering	F 024.600.040.170	1	1	1			
52	Kurbel	F 024.600.040.180	1	1	1			
53	Flachrundschraube M 8x50 DIN 603	X 477 828 500	1	1	1			
54	Scheibe 8,4 DIN 125	X 450 006 308	1	1	1			
55	Splint 3x35 DIN 94	X 531 909 202	1	1	1			
–68	Mähmesser kpl. 5' glatt	F 138.604.044.030	1	1	1			
	" " 5' gezahnt	F 138.604.044.040	1	1	1			
	" " 6' glatt	F 138.604.045.030	1	1	1			
	" " 6' gezahnt	F 138.604.045.040	1	1	1			
56	Messerrücken 5'	F 138.604.040.230	1	1	1			
	" 6'	F 138.604.041.070	1	1	1			
57	Messerkopf	F 138.604.044.080	1	1	1			
58	Messerkopfplatte	F 138.604.040.250	1	1	1			
59	Messerklinke glatt	F 024.600.040.600	1	1	1			
	" gezahnt	F 024.600.040.610	1	1	1			
60	" glatt	F 015.600.040.660	19/23	19/23	19/23			
	" gezahnt	F 015.600.040.670	19/23	19/23	19/23			
o.B.	Räumplatte	F 131.604.040.140	5/6	5/6	5/6			
62	Senkniet 5x14,5 DIN 661	X 441 215 710	24/30	24/30	24/30			
63	" 5x16 DIN 661	X 441 216 012	10/12	10/12	10/12			
64	" 5x20 DIN 661	X 441 216 812	2	2	2			bei Hochschnitt 6'
65	" 5x22 DIN 661	X 441 216 910	3/2	3/2	3/2			bei Hochschnitt 6' – 2 Stück
67	" 5x23 DIN 661	X 441 218 210	3	3	3			
68	" 5x28 DIN 661	X 441 217 110	4	4	4			
69	Balkenschutz 5'	H 016.600.040.010	1	1	1			

Bild Nr. Ref. No. Figure No. Figura No.	Benennung / Description / Désignation / Denominazione	Ersatzteil - Nr. / Part No. / Pièce de rechange No. / Pezzo di ricambio No.	Anzahl Qty. used No. des pièces No. dei pezzi FL 135/01	FLA 135/21	FL 135/31	Eingebaut in Fahrgestell Nr. von / Used in Chassis No. from / Installé dans chassis No. de / Montato nel telaio No. dal	bis / to / à / al	Als Ersatz ist zu liefern / Substitute / à fournir en échange / in sostituzione è da fornire	Bemerkungen / Remarks / Notices / Notazione
69	Balkenschutz 6'	H 140.600.040.010	1	1	1				
70	Haltefeder	112.600.040.020	2	2	2				
71	Aufzugträger	H 138.604.080.020	1	1	1				
72	Aufzugschraube	225.600.040.020	1	1	1				
72a	Sicherungsmutter	017.602.040.030	1	1	1				
73	Bolzen	F 138.604.040.280	1	1	1				
73a	Scheibe 13 DIN 125	X 450 008 702	1	1	1				
74	Zugöse	F 024.600.040.520	1	1	1				
75	Bolzen vollst.	F 024.600.040.530	1	1	1				
76	Splint 3x20 DIN 94	X 531 908 708	1	1	1				
77–87	Innerer Schwadräumer kpl.	L 250.600.410	1	1	1				auf Wunsch
77	Spurbrett	017.600.040.050	1	1	1				
78	Schleifschiene	F 015.600.040.630	1	1	1				
79	Halteplatte	F 015.600.040.640	2	2	2				
80	Anlenkstück	F 138.604.040.140	1	1	1				
81	Verbindungsstück	F 015.600.040.560	1	1	1				
82	Feder	F 022.600.040.220	1	1	1				
83	Flachrundschraube	F 015.600.040.520	1	1	1				
84	Kronenmutter M 12 DIN 935	X 428 503 200	1	1	1				
85	Splint 3x25 DIN 94	X 531 908 908	1	1	1				
86	Halbrundniet 6x30 DIN 660	X 440 919 912	2	2	2				
87	Senkholzschraube 4x25 DIN 97	X 471 013 202	5	5	5				
	" 4x15 DIN 97	X 471 012 902	1	1	1				

MÄHWERK: Doppelmessermähbalken 5' und 6'

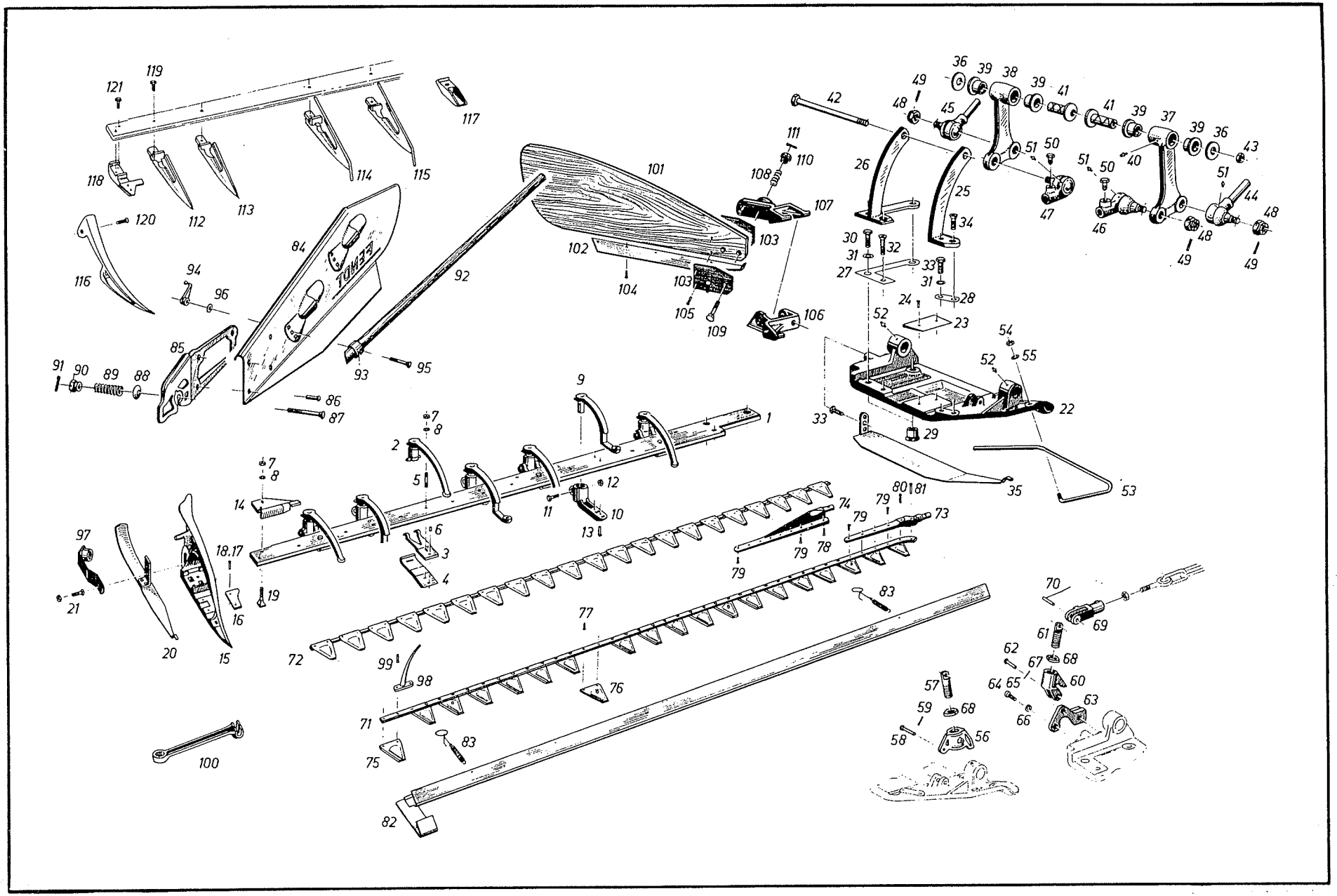

Bild Nr. Ref. No. Figure No. Figura No.	Benennung / Description / Désignation / Denominazione	Ersatzteil - Nr. / Part No. / Pièce de rechange No. / Pezzo di ricambio No.	Anzahl Qty. used / No. des pièces / No. dei pezzi FL 135/01	FL 135/21	FL 135/31	Eingebaut in Fahrgestell Nr. von bis / Used in Chassis No. from to / Installé dans chassis No. de à / Montata nel telaio No. dal al	Als Ersatz ist zu liefern / Substitute / à fournir en échange / in sostituzione è da fornire	Bemerkungen / Remarks / Notices / Notazione
1	Balkenrücken 5'	131.601.040.300	1	1	1			
	" 6'	238.601.040.100	1	1				
2	Messerführungsarm oben	F 131.601.040.180	4/5	4/5	4			
3	Oberfeder	F 131.601.040.190	4/5	4/5	4			
4	Unterfeder	F 131.601.040.200	4/5	4/5	4			
5	Stiftschraube	F 131.601.040.210	4/5	4/5	4			
6	Zylinderstift	F 131.601.040.220	4/5	4/5	4			
7	Sechskantmutter M 10 DIN 934	X 428 202 841	6/7	6/7	6			
8	S-Scheibe	F 131.601.040.260	6/7	6/7	6			
9	Messerführungsarm unten	F 131.601.040.170	3/4	3/4	3			
10	Halter	F 131.601.040.160	3/4	3/4	3			
11	Sechskantschraube M 8x40 DIN 933	X 487 528 305	3/4	3/4	3			
12	Sechskantmutter M 8 DIN 934	X 428 202 439	3/4	3/4	3			
13	Senkniet 9x40 DIN 661	X 441 231 612	6/8	6/8	6			
14	Messerführungsplatte	F 131.601.040.150	1	1	1			
15–18	Aussenschuh mit Schuhplatte	F 131.601.040.270	1	1	1			
16	Schuhplatte glatt	F 131.601.040.280	1	1	1			
17	Senkniet 5x15 DIN 661	X 441 216 612	1	1	1			
18	" 5x20 DIN 661	X 441 216 812	1	1	1			
19	Fingerschraube	F 015.600.040.650	2	2	2			
20	Schleifsohle	F 015.600.040.510	1	1	1			
21	Schraube mit Mutter	F 020.600.040.010	1	1	1			
22–24	Innenschuh vollst.	H 131.601.041.010	1	1	1			2 Spezialmuttern F 131.601.041.090 mitliefern
23	Innenschuhplatte	131.601.041.110	1	1	1			
24	Senkniet 6x25 DIN 661	X 441 219 812	2	2	2			
25	Strebe vorn	H 131.601.040.010	1	1	1			
26	Strebe hinten	H 131.601.040.020	1	1	1			
27	Unterlage	138.604.042.220	n. Bedarf					

MÄHWERK : Doppelmessermähbalken 5' und 6'

Bild Nr Ref.No Figure No. Figura No.	Benennung Description Désignation Denominazione	Ersatzteil - Nr. Part No. Pièce de rechange No. Pezzo di ricambio No.	Anzahl Qty.used Nades pièces No.dei pezzi FL 135/01	FLA 135/21	FL 135/31	Eingebaut in Fahrgestell Nr. von bis Used in Chassis No. from to Installé dans chassis No. de à Montata nel telaio No. dal al	Als Ersatz ist zu liefern Substitute à fournir en échange in sostituzione è da fornire	Bemerkungen Remarks Notices Notazione
28	Unterlage	131.601.040.050	n. Bedarf					
29	Spezialmutter	F 131.601.041.090	2	2	2			
30	Sechskantschraube M 12x40 DIN 933	X 487 535 805	2	2	2			
31	Federscheibe B 12 DIN 137	X 521 405 047	3	3	3			
32	Fingerschraube (M10x34)	F 131.601.040.050	1	1	1			
33	Sechskantschraube M 12x30 DIN 933	X 487 535 605	2	2	2			
34	Fingerschraube (M 12x27,5)	F 131.601.040.040	1	1	1			
35	Schleifsohle	F 024.600.040.040	1	1	1			
36	Scheibe	131.601.040.030	2	2	2			
37,39 +40	Schwinghebel vollst. vorn	G 131.601.041.010	1	1	1			
38–40	Schwinghebel vollst. hinten	G 131.601.041.020	1	1	1			
39	Buchse	131.601.040.110	4	4	4			} wahlweise
	"	131.601.041.200	4	4	4			}
40	Kegelschmiernippel H 1α8 Ø (DIN 71412)	X 662 510 502	2	2	2			
41	Exzenterbolzen	131.601.040.020	2	2	2			
42	Sechskantschraube	131.601.041.020	1	1	1			
43	Sechskantmutter M 14x1,5 DIN 985	X 430 003 839	1	1	1			
44	Kugelgelenk vorn	G 131.601.040.080	1	1	1			
45	Kugelgelenk hinten	G 131.601.040.090	1	1	1			
46	Obermesser-Kugelgelenk	G 131.601.041.031	1	1	1			
47	Untermesser-Kugelgelenk	G 131.601.041.040	1	1	1			
z.B.Nr.	Abdeckkappe	F 131.601.040.290	4	4	4			Einzelteile zu Pos. 44–47
48	Kronenmutter M 14x1,5 DIN 937	X 429 103 800	4	4	4			
49	Splint 3x28 DIN 94	X 531 909 008	4	4	4			
50	Sechskantschraube BM 12x25 DIN 564	X 447 035 475	2	2	2			
51	Kegelschmiernippel AM 8x1 DIN 71412	X 662 500 602	4	4	4			
52	" H 1α8 Ø (DIN 71412)	X 662 510 502	2	2	2			
z.B.53	Abweiser	017.602.040.020	1	1	1			

Bild Nr Ref. No Figure No. Figura No.	Benennung Description Désignation Denominazione	Ersatzteil - Nr. Part No. Pièce de rechange No. Pezzo di ricambio No.	Anzahl Qty. used No. des pièces No. dei pezzi FL 135/01	FLA 135/21	FL 135/31	Eingebaut in Fahrgestell Nr. von bis Used in Chassis No. from to Installé dans chassis No. de à Montato nel telaio No. dal al	Als Ersatz ist zu liefern Substitute à fournir en échange in sostituzione è da fornire	Bemerkungen Remarks Notices Notazione
54	Sechskantmutter M 12 DIN 934	X 428 203 241	1	1	1			
55	Scheibe 14 DIN 126	X 450 309 308	n. Bedarf					
56	Aufzugträger	120.600.042.010	1	1	1			
57	Aufzugschraube	017.602.040.010	1	1	1			
58	Bolzen 12 f 8x40x32 DIN 1434	X 403 986 856	1	1	1			
59	Splint 3x20 DIN 94	X 531 908 708	1	1	1			
60–67	entfällt							
68	Sicherungsmutter	017.602.040.030	1	1	1			
69	Zugöse	F 024.600.040.520	1	1	1			
70	Bolzen vollst.	F 024.600.040.530	1	1	1			
71	Mähmesser oben 5'	H 131.601.042.010	1	1	1			
	" " 6'	H 238.601.040.011	1	1				
72	Mähmesser unten 5'	H 131.601.042.020	1	1	1			
	" " 6'	H 238.601.040.021	1	1				
73	Messerkopf oben	131.601.040.260	1	1	1			
74	" unten	131.601.040.280	1	1	1			
75	Messerklinge 5'	F 131.601.042.010	34	34	34			16 Klingen für Messer oben; 18 Klingen für Messer unten
76	" mit Pilz 5'	F 131.601.042.020	7	7	7			4 Klingen für Messer oben; 3 Klingen für Messer unten
75	Messerklinge 6'	F 131.601.042.020	42	42				20 Klingen für Messer oben; 22 Klingen für Messer unten
76	" mit Pilz 6'	F 131.601.042.020	9	9				5 Klingen für Messer oben; 4 Klingen für Messer unten
77/78	Senkniet (6x18) 5'	F 131.601.040.110	70	70	70			37 Niet für Mähmesser oben; 33 Niet für Mähmesser unten
	" (6x18) 6'	F 131.601.040.110	90	90				45 Niet für Mähmesser oben; 45 Niet für Mähmesser unten
79	" (6x23)	F 131.601.040.100	11	11	11			4 Niet für Mähmesser oben; 7 Niet für Mähmesser unten
80	" (6x30)	F 131.601.040.120	1	1	1			
81	" (6x35)	F 131.601.040.130	1	1	1			
82–83	Schneidwerkschutz vollst. 5'	F 139.602.040.110	1	1	1			
	" " 6'	F 238.601.040.010	1	1				
83	Feder	F 139.602.040.190	2	2	2			

MÄHWERK : Doppelmessermähbalken 5' und 6'

Bild Nr Ref. No Figure No. Figura No.	Benennung Description Désignation Denominazione	Ersatzteil - Nr. Part No. Pièce de rechange No. Pezzo di ricambio No.	Anzahl Qty. used No. des pièces No. dei pezzi			Eingebaut in Fahrgestell Nr. von bis Used in Chassis No. from to Installé dans chassis No. de à Montata nel telaio No. dal al	Als Ersatz ist zu liefern Substitute à fournir en échange in sostituzione è da fornire	Bemerkungen Remarks Notices Notazione
			FL 135/01	FLA 135/21	FL 135/31			
84–96	Schwadräumer aussen	F 024.600.040.101	1	1	1			
84–86	" "	F 112.600.040.021	1	1	1			
84	Schwadblechplatte	– kein Ersatzteil –						
85	Halteplatte	– kein Ersatzteil –						
86	Halbrundniet 6x18 DIN 660	X 440 919 012	4	4	4			
87	Flachrundschraube	F 015.600.040.520	1	1	1			
88	Kugelschnapper	F 024.600.040.120	1	1	1			
89	Druckfeder	F 015.600.040.540	1	1	1			
90	Kronenmutter	F 024.600.040.130	1	1	1			
91	Splint 3x35 DIN 94	X 531 909 202	1	1	1			
92	Stock	F 024.600.040.160	1	1	1			
93	Haltering	F 024.600.040.170	1	1	1			
94	Kurbel	F 024.600.040.180	1	1	1			
95	Flachrundschraube M 8x50 DIN 603	X 447 828 500	1	1	1			
96	Scheibe 8,4 DIN 125	X 450 006 308	1	1	1			
97	Abweiser	F 131.601.041.010	1	1	1			
98	Rüttelfinger	H 131.601.041.021	1	1	1			
anst. v. 99	Sechskantschraube M 6x10 DIN 933	X 487 520 305	2	2	2			
100	Spezialschlüssel	F 139.602.040.120	1	1	1			
101–111	Innerer Schwadräumer kpl.	L 017.600.310	1	1	1			Einbau auf Wunsch
101	Spurbrett	017.600.040.050	1	1	1			
102	Schleifschiene	F 015.600.040.630	1	1	1			
103	Halteplatte	F 015.600.040.640	2	2	2			
104	Senkholzschraube 4x25 DIN 97	X 471 013 202	5	5	5			
	" 4x15 DIN 97	X 471 012 902	1	1	1			
105	Halbrundniet 6x30 DIN 660	X 440 919 912	2	2	2			
106	Spurbretthalter	F 024.600.040.150	1	1	1			
107	Verbindungsstück	F 015.600.040.560	1	1	1			

Bild Nr. Ref. No. Figure No. Figura No.	Benennung Description Désignation Denominazione	Ersatzteil - Nr. Part No. Pièce de rechange No. Pezzo di ricambio No.	Anzahl Qty. used Nos des pièces No. dei pezzi FL 135/01	FLA 135/21	FL 135/31	Eingebaut in Fahrgestell Nr. von bis Used in Chassis No. from to Installé dans chassis No. de à Montata nel telaio No. dal al	Als Ersatz ist zu liefern Substitute à fournir en échange in sostituzione è da fornire	Bemerkungen Remarks Notices Notazione
108	Feder	F 022.600.040.220	1	1	1			
109	Flachrundschraube	F 015.600.040.520	1	1	1			
110	Kronenmutter M 12 DIN 935	X 428 503 200	1	1	1			
111	Splint 3x25 DIN 94	X 531 908 908	1	1	1			
112	Gleiter	F 131.601.041.020	6/8	6/8	6			
113	"	F 131.601.041.030	1	1	1			
114	Fruchtheber	F 131.601.041.040	6/8	6/8	6			
115	"	F 131.601.041.050	1	1	1			
116	Verlängerungskufe	F 131.601.041.060	1	1	1			Einbau auf Wunsch
117	Schutzkufe	F 131.601.041.070	7/9	7/9	7			
118	Abschlussmesser mit Platte	F 131.601.041.080	1	1	1			
119	Sechskantschraube M 12x35 DIN 933	X 487 535 741	7/9	7/9	7			
120	Innensechskantschraube	F 015.600.040.370	1	1	1			
121	Sechskantschraube M 10x25 DIN 933	X 487 531 505	2	2	2			

MÄHWERK: Doppelmessermähbalken 5' für hydraulischen Antrieb

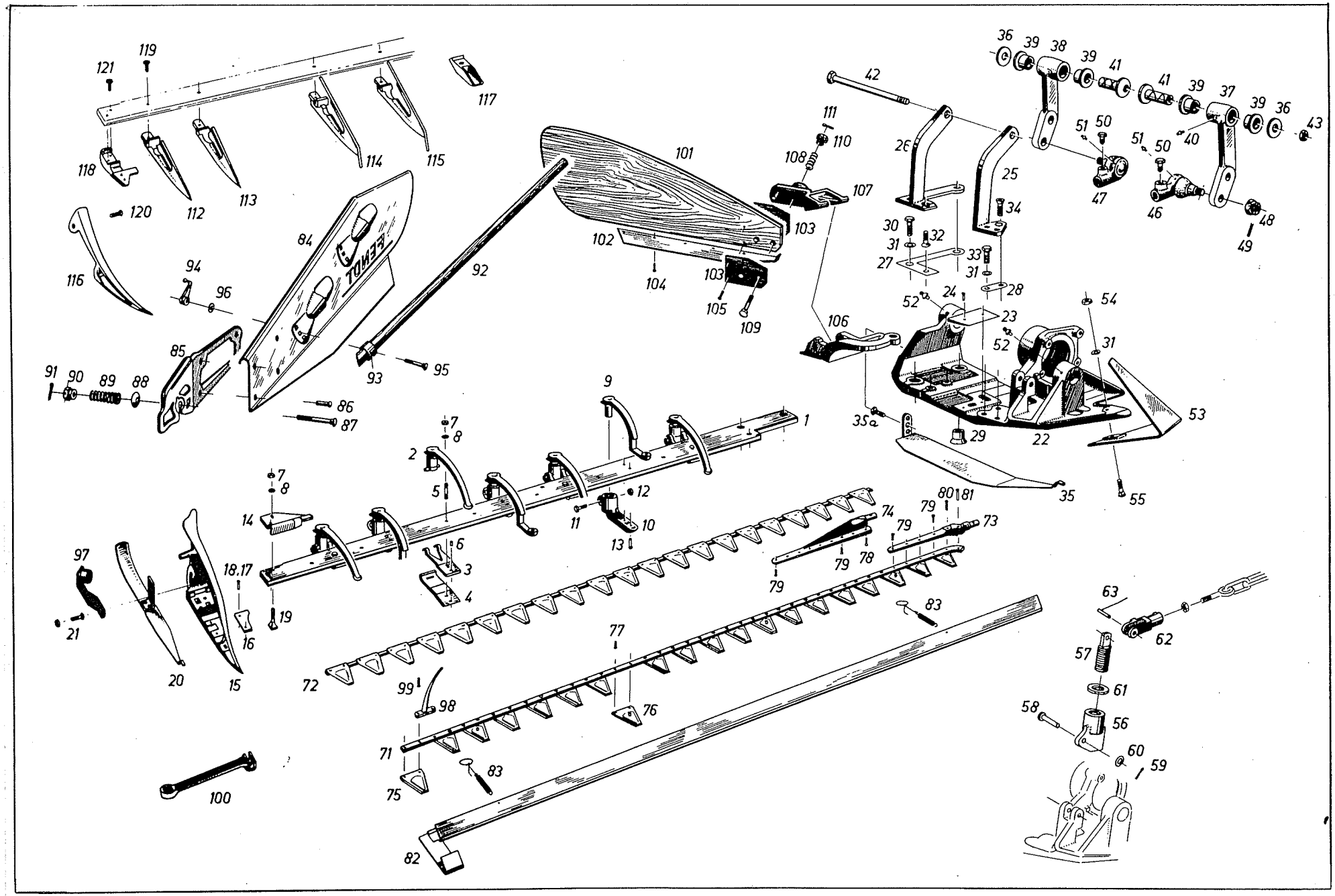

Bild Nr. Ref. No. Figure No. Figura No.	Benennung Description Désignation Denominazione	Ersatzteil - Nr. Part No. Pièce de rechange No. Pezzo di ricambio No.	Anzahl Qty. used No. des pièces No. dei pezzi FL 135/01	FLA 135/21	FL 135/31	Eingebaut in Fahrgestell Nr. von bis Used in Chassis No. from to Installé dans chassis No. de à Montato nel telaio No. dal al	Als Ersatz ist zu liefern Substitute à fournir en échange in sostituzione è da fornire	Bemerkungen Remarks Notices Notazione
1	Balkenrücken 5'	131.601.040.300	1	1	1			
2	Messerführungsarm oben	F 131.601.040.180	4	4	4			
3	Oberfeder	F 131.601.040.190	4	4	4			
4	Unterfeder	F 131.601.040.200	4	4	4			
5	Stiftschraube	F 131.601.040.210	4	4	4			
6	Zylinderstift	F 131.601.040.220	4	4	4			
7	Sechskantmutter M 10 DIN 934	X 428 202 841	6	6	6			
8	S-Scheibe	F 131.601.040.260	6	6	6			
9	Messerführungsarm unten	F 131.601.040.170	3	3	3			
10	Halter	F 131.601.040.160	3	3	3			
11	Sechskantschraube M 8x40 DIN 933	X 487 528 305	3	3	3			
12	Sechskantmutter M 8 DIN 934	X 428 202 439	3	3	3			
13	Senkniet 9x40 DIN 661	X 441 231 612	6	6	6			
14	Messerführungsplatte	F 131.601.040.150	1	1	1			
15–18	Aussenschuh mit Schuhplatte	F 131.601.040.270	1	1	1			
16	Schuhplatte glatt	F 131.601.040.280	1	1	1			
17	Senkniet 5x15 DIN 661	X 441 216 612	1	1	1			
18	" 5x20 DIN 661	X 441 216 812	1	1	1			
19	Fingerschraube	F 015.600.040.650	2	2	2			
20	Schleifsohle	F 015.600.040.510	1	1	1			
21	Schraube mit Mutter	F 020.600.040.010	1	1	1			
22–24	Innenschuh vollst.	H 138.604.042.030	1	1	1			
23	Innenschuhplatte	F 138.604.042.030	1	1	1			
24	Senkniet 6x28 DIN 661	X 441 220 112	2	2	2			
25	Strebe vorn	H 138.604.042.020	1	1	1			
26	Strebe hinten	H 138.604.042.010	1	1	1			
27	Unterlage	138.604.042.220	n. Bedarf					
28	"	138.604.042.200	1	1	1			

MÄHWERK: Doppelmessermähbalken 5' für hydraulischen Antrieb

Bild Nr. Ref.No Figure No. Figura No.	Benennung Description Désignation Denominazione	Ersatzteil - Nr. Part No. Pièce de rechange No. Pezzo di ricambio No.	Anzahl Qty.used No.des pièces No.dei pezzi FL 135/01	FLA 135/21	FL 135/31	Eingebaut in Fahrgestell Nr. von bis Used in Chassis No. from to Installé dans chassis No. de à Montato nel telaio No. dal al	Als Ersatz ist zu liefern Substitute à fournir en échange in sostituzione è da fornire	Bemerkungen Remarks Notices Notazione
29	Spezialmutter	F 131.601.041.090	2	2	2			
30	Sechskantschraube M 12x45 DIN 933	X 487 535 905	2/1	2/1	2/1			1 Stck. entfällt bei innerem Schwadräumer
	" M 12x60 DIN 933	X 487 536 205	1	1	1			nur bei innerem Schwadräumer
31	Federscheibe B 12 DIN 137	X 521 405 047	5	5	5			
32	Fingerschraube (M 10x43)	F 138.604.040.130	1	1	1			wahlweise
	Senkschraube M 12x45 DIN 7991	X 497 835 105	1	1	1			
33	Sechskantschraube M 12x30 DIN 933	X 487 535 605	2	2	2			
ä.B.34	Senkschraube M 12x30 DIN 7991	X 497 834 805	1	1	1			
35	Schleifsohle	F 024.600.040.040	1	1	1			
35a	Sechskantschraube M 12x25 DIN 933	X 487 535 441	1	1	1			entfällt bei innerem Schwadräumer
	" M 12x50 DIN 933	X 487 536 005	1	1	1			nur bei innerem Schwadräumer
36	Scheibe	131.601.040.030	2	2	2			
37+39	Schwinghebel vorn	G 138.604.042.040	1	1	1			
38+39	Schwinghebel hinten	G 138.604.042.030	1	1	1			
39	Buchse	131.601.040.110	4	4	4			
40	Kegelschmiernippel H 1a 8Ø (DIN 71412)	X 662 510 502	2	2	2			
41	Exzenterbolzen	131.601.040.020	2	2	2			
42	Sechskantschraube M 14x1,5x160 DIN 960-10.9	X 490 314 706	1	1	1			
43	Sechskantmutter M 14x1,5 DIN 985	X 430 003 839	1	1	1			
46	Obermesser-Kugelgelenk	G 131.601.041.031	1	1	1			
47	Untermesser-Kugelgelenk	G 131.601.041.040	1	1	1			
o.B.Nr.	Abdeckkappe	F 131.601.040.290	2	2	2			zu Pos. 46 und 47
48	Kronenmutter M 14x1,5 DIN 937	X 429 103 800	2	2	2			
49	Splint 3x28 DIN 94	X 531 909 008	2	2	2			
50	Sechskantschraube BM 12x25 DIN 564	X 447 035 475	2	2	2			
51	Kegelschmiernippel AM 8x1 DIN 71412	X 662 500 602	2	2	2			
52	" H 1a 8Ø (DIN 71412)	X 662 510 502	3	3	3			
53	Abweiser	H 138.604.040.040	1	1	1			

*a = Aufbauch; *z = zusammenlegen

Bild Nr Ref.No Figure No. Figura No.	Benennung Description Désignation Denominazione	Ersatzteil - Nr. Part No. Pièce de rechange No. Pezzo di ricambio No.	Anzahl Qty.used No.des pièces No.dei pezzi FL 135/01	FLA 135/21	FL 135/31	Eingebaut in Fahrgestell Nr. von bis Used in Chassis No. from to Installé dans chassis No. de à Montata nel telaio No. dal al	Als Ersatz ist zu liefern Substitute à fournir en échange in sostituzione è da fornire	Bemerkungen Remarks Notices Notazione
54	Sechskantmutter M 12 DIN 934	X 428 203 241	1	1	1			
55	Flachrundschraube M 12x35 DIN 603	X 477 835 736	1	1	1			
56	Aufzugträger	H 138.604.080.020	1	1	1			
57	Aufzugschraube	225.600.040.020	1	1	1			
58	Bolzen	F 138.604.040.280	1	1	1			
59	Splint 3x20 DIN 94	X 531 908 708	1	1	1			
60	Scheibe 13 DIN 125	X 450 008 702	1	1	1			
61	Sicherungsmutter	017.602.040.030	1	1	1			
62	Zugöse	F 024.600.040.520	1	1	1			
63	Bolzen vollst.	F 024.600.040.530	1	1	1			
71	Mähmesser oben 5'	H 131.601.042.010	1	1	1			mit Pos. 73, 75–77, 79–81
72	" unten 5'	H 131.601.042.020	1	1	1			mit Pos. 74–79
73	Messerkopf oben	131.601.040.260	1	1	1			
74	" unten	131.601.040.280	1	1	1			
75	Mähmesserklinge	F 131.601.042.010	34	34	34			16 Klingen für Mähmesser oben; 18 Klingen für Mähmesser unten
76	" mit Pilz	F 131.601.042.020	7	7	7			4 Klingen für Mähmesser oben; 3 Klingen für Mähmesser unten
77/78	Senkniet (6x18)	F 131.601.040.110	70	70	70			35 Niet für Mähmesser oben; 35 Niet für Mähmesser unten
79	" (6x23)	F 131.601.040.100	11	11	11			4 Niet für Mähmesser oben; 7 Niet für Mähmesser unten
80	" (6x30)	F 131.601.040.120	1	1	1			
81	" (6x36)	F 131.601.040.130	1	1	1			
82+83	Schneidwerkschutz vollst.	F 139.602.040.110	1	1	1			
83	Feder	F 139.602.040.190	2	2	2			
84–96	Schwadräumer aussen	F 024.600.040.101	1	1	1			
84–86	Schwadblech	F 112.600.040.021	1	1	1			
84	Schwadblechplatte	– kein Ersatzteil –						
85	Halteplatte							
86	Flachrundniet 6x18 DIN 660	X 440 919 012	4	4	4			
87	Flachrundschraube	F 015.600.040.520	1	1	1			Druckfeder F 015.600.040.540 mitliefern

MÄHWERK: Doppelmessermähbalken 5' für hydraulischen Antrieb

Bild Nr. Ref. No. Figure No. Figura No.	Benennung / Description / Désignation / Denominazione	Ersatzteil - Nr. / Part No. / Pièce de rechange No. / Pezzo di ricambio No.	Anzahl Qty. used No. des pièces No. dei pezzi FL 135/01	FLA 135/21	FL 135/31	Eingebaut in Fahrgestell Nr. von / Used in Chassis No. from / Installé dans chassis No. de / Montato nel telaio No. dal — bis / to / à / al	Als Ersatz ist zu liefern / Substitute / à fournir en échange / in sostituzione è da fornire	Bemerkungen / Remarks / Notices / Notazione
88	Kugelschnapper	F 024.600.040.120	1	1	1			
89	Druckfeder	F 015.600.040.540	1	1	1			Flachrundschraube F 015.600.040.520 mitliefern
90	Kronenmutter	F 024.600.040.130	1	1	1			
91	Splint 3x35 DIN 94	X 531 909 202	1	1	1			
92	Stock	F 024.600.040.160	1	1	1			
93	Haltering	F 024.600.040.170	1	1	1			
94	Kurbel	F 024.600.040.180	1	1	1			
95	Flachrundschraube M 8x50 DIN 603	X 447 828 500	1	1	1			
96	Scheibe 8,4 DIN 125	X 450 006 308	1	1	1			
97	Abweiser	F 131.601.041.010	1	1	1			
98	Rüttelfinger	H 131.601.041.021	1	1	1			
99	Sechskantschraube M 6x10 DIN 933	X 487 520 305	2	2	2			
100	Spezialschlüssel	F 139.602.040.120	1	1	1			
101–111	Innerer Schwadräumer kpl.	L 250.600.410	1	1	1			auf Wunsch
101	Spurbrett	017.600.040.050	1	1	1			
102	Schleifschiene	F 015.600.040.630	1	1	1			
103	Halteplatte	F 015.600.040.640	2	2	2			
104	Senkholzschraube 4x25 DIN 97	X 471 013 202	5	5	5			
	" 4x15 DIN 97	X 471 012 902	1	1	1			
105	Halbrundniet 6x30 DIN 660	X 440 919 912	2	2	2			
106	Anlenkstück	F 138.604.040.140	1	1	1			
107	Verbindungsstück	F 015.600.040.560	1	1	1			
108	Feder	F 022.600.040.220	1	1	1			
109	Flachrundschraube	F 015.600.040.520	1	1	1			
110	Kronenmutter M 12 DIN 935	X 428 503 200	1	1	1			
111	Splint 3x25 DIN 94	X 531 908 908	1	1	1			
112	Gleiter	F 131.601.041.020	6	6	6			für einen Doppelmesserbalken;
113	"	F 131.601.041.030	1	1	1			Anbau auf Wunsch

*a = Aufbrauch; *z = zusammenlegen

Bild Nr. Ref. No. Figure No. Figura No.	Benennung Description Désignation Denominazione	Ersatzteil - Nr. Part No. Pièce de rechange No. Pezzo di ricambio No.	Anzahl Qty. used No. des pièces No. dei pezzi FL 135/01	FLA 135/21	FL 135/31	Eingebaut in Fahrgestell Nr. von bis Used in Chassis No. from to Installé dans chassis No. de à Montata nel telaio No. dal al	Als Ersatz ist zu liefern Substitute à fournir en échange in sostituzione è da fornire	Bemerkungen Remarks Notices Notazione
114	Fruchtheber	F 131.601.041.040	6	6	6			für einen Doppel-
115	"	F 131.601.041.050	1	1	1			Messerbalken
116	Verlängerungskufe	F 131.601.041.060	1	1	1			Anbau auf Wunsch
117	Schutzkufe	F 131.601.041.070	7	7	7			
118	Abschlussmesser mit Platte	F 131.601.041.080	1	1	1			
119	Sechskantschraube M 12x35 DIN 933	X 487 535 741	7	7	7			
120	Innensechskantschraube	F 015.600.040.370	1	1	1			
121	Sechskantschraube M 10x25 DIN 933	X 487 531 505	2	2	2			

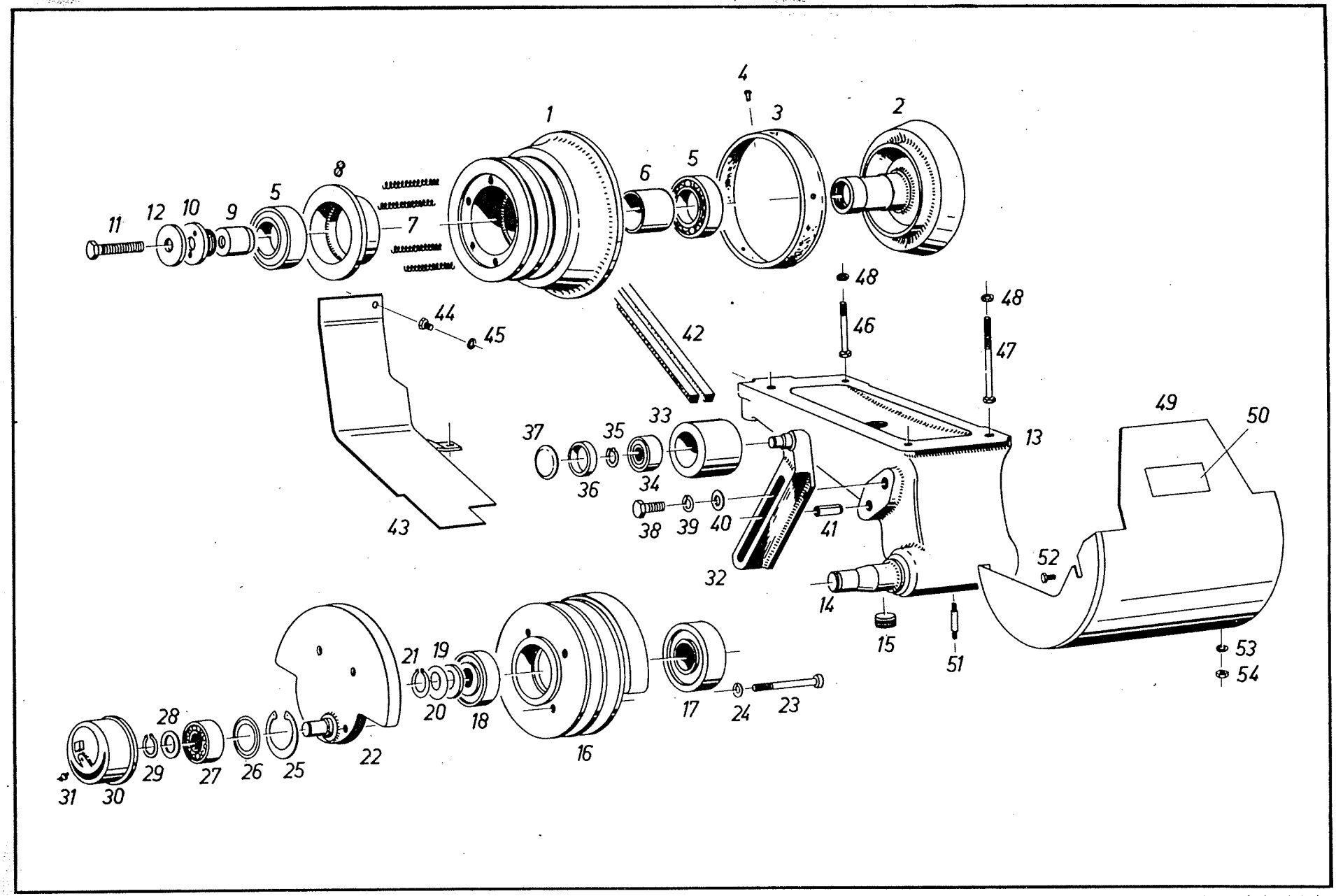
1
2
3
4
5
6
7
8
9
10
11
12
13
14
15
16
17
18
19
20
21
22
23
24
25
26
27
28
29
30
31
32
33
34
35
36
37
38
39
40
41
42
43
44
45
46
47
48
49
50
51
52
53
54

Bild Nr. Ref. No. Figure No. Figura No.	Benennung Description Désignation Denominazione	Ersatzteil - Nr. Part No. Pièce de rechange No. Pezzo di ricambio No.	Anzahl Qty used Nadas pièces No.dei pezzi FL 135/01	FLA 135/21	FL 135/31	Eingebaut in Fahrgestell Nr. von bis Used in Chassis No. from to Installé dans chassis No. de à Montata nel telaio No. dal al	Als Ersatz ist zu liefern Substitute à fournir en échange in sostituzione è da fornire	Bemerkungen Remarks Notices Notazione
1–10	Antriebskupplung	G 238.600.010.060	1	1	1			entfällt bei Doppelmesser-Mähwerk
ä.B. 1–10	"	G 238.601.010.020	1	1	1			nur zu Doppelmesser-Mähwerk
1	Keilriemenscheibe	238.600.010.253	1	1	1			entfällt bei Doppelmesser-Mähwerk
ä.B.1	"	238.601.010.073	1	1	1			nur zu Doppelmesser-Mähwerk
2–3	Kupplungsscheibe vollst.	H 238.600.010.040	1	1	1			
3	Kupplungsbelag	017.600.010.170	1	1	1			immer 5 Blindnieten mit Senkkopf F 139.600.010.050 mitliefern (Belag aufkleben und nieten)
4	Blintniet mit Senkkopf	F 139.600.010.050	5	5	1			nur bei Ersatzlieferung d.Kupplungsbelages
o.B.	Klebstoff Terokal-Zement B	F 013.600.010.030	n. Bedarf					Tube a) 70g } zum Aufkleben des Kupplungsbelages
o.B.	Härter für Terokal-Zement B	F 013.600.010.040	n. Bedarf					Tube a) 100g }
5	Rillenkugellager 6008 RS DIN 625	X 607 005 700	2	2	2			
o.B.	Nilosring 6008 ZAV	X 546 617 500	1	1	1			zu Pos. 5
o.B.	Rundschnurring 67–2,5/769	X 557 149 866	1	1	1			zu Pos. 2–3
6	Abstandsrohr	238.600.010.281	1	1	1			
7	Druckfeder	238.600.010.320	6	6	6			
8	Lagerbuchse	238.600.010.260	1	1	1			
9	Abstandsbuchse	238.600.010.290	1	1	1			
10	Stopfen	238.600.010.270	1	1	1			siehe auch bei Verteilergehäuse
11	Sechskantschraube M 14x80 DIN 933-10.9	X 487 541 806	1	1	1			
12	Scheibe	238.104.030.120	1	1	1			siehe auch bei Motor-Wegzapfwelle
13+14	Lagerbock vollst.	G 238.600.010.041	1	1	1			
14	Lagerbolzen	– kein Ersatzteil –						
15	Stopfen	120.100.050.070	1	1	1			
16	Kurbelscheibe	238.600.010.162	1	1	1			entfällt bei Doppelmesser-Mähwerk
ä.B.16	"	238.601.010.052	1	1	1			nur zu Doppelmesser-Mähwerk
o.B.	Steckkerbstift 8x20 DIN 1474	X 418 852 204	1	1	1			zu Kurbelscheibe 238.601.010.052
17	Rillenkugellager 6306 Z DIN 625	X 606 415 800	1	1	1			
18	" 6305 Z DIN 625	X 606 415 600	1	1	1			
19	Scheibe	138.600.010.120	1	1	1			

MÄHWERK: Mähantrieb, Spannrolle, Mähantriebsverkleidung

Bild Nr. Ref. No. Figure No. Figura No.	Benennung / Description / Désignation / Denominazione	Ersatzteil - Nr. / Part No. / Pièce de rechange No. / Pezzo di ricambio No.	Anzahl Qty. used No. des pièces No. dei pezzi FL 135/01	FLA 135/21	FL 135/31	Eingebaut in Fahrgestell Nr. von / Used in Chassis No. from / Installé dans chassis No. de / Montata nel telaio No. dal — bis / to / à / al	Als Ersatz ist zu liefern / Substitute / à fournir en échange / in sostituzione è da fornire	Bemerkungen / Remarks / Notices / Notazione
20	Einstellscheibe	138.600.010.140	n. Bedarf					
21	Sicherungsring 25x1,2 DIN 471	X 530 003 146	1	1	1			
22	Kurbellagerdeckel	238.600.010.100	1	1	1			
23	Zylinderschraube M 10x75 DIN 912	X 485 013 905	4	4	4			
24	Federring 10 DIN 7980	X 523 604 447	4	4	4			
25	Sicherungsring 47x1,75 DIN 472	X 530 105 646	1	1	1			
26	Nilosring 6204 JV	X 546 520 400	1	1	1			entfällt bei Doppelmesser-Mähwerk
27	Rillenkugellager 4204 DIN 625	X 605 524 000	1	1	1			
28	Scheibe	138.600.010.130	1	1	1			
29	Sicherungsring 20x1,2 DIN 471	X 530 002 746	1	1	1			
30	Exzenterlager	015.600.011.151	1	1	1			
31	Kegelschmiernippel H 1a 8Ø (DIN 71412)	X 662 510 502	1	1	1			
32	Spannlasche	238.600.010.050	1	1	1			
33	Spannrolle	112.600.010.240	1	1	1			
34	Rillenkugellager 4203 DIN 625	X 605 523 900	1	1	1			
35	Sicherungsring 17x1 DIN 471	X 530 001 646	1	1	1			
36	Abstandring	238.600.010.310	1	1	1			
37	Verschlußscheibe 40 DIN 470	X 563 012 000	1	1	1			
38	Sechskantschraube M 14x55 DIN 933	X 487 541 405	1	1	1			
39	Federscheibe B 14 DIN 137	X 521 406 047	1	1	1			
40	Scheibe 15 DIN 125	X 450 009 602	1	1	1			
41	Spannhülse 14x28 DIN 1481	X 500 644 146	1	1	1			
42	Flachkeilriemen 17x8x800 Innenlg.	X 696 629 509	2	2	2			nur paarweise liefern
43	Zusatzverkleidung	H 238.600.010.020	1	1	1			
44	Sechskantschraube M 10x16 DIN 933	X 487 530 405	1	1	1			
45	Federscheibe B 10 DIN 137	X 521 404 447	1	1	1			
46	Sechskantschraube M 14x60 DIN 933	X 487 541 505	2	2	2			
47	" M 14x100 DIN 933	X 487 542 205	2	2	2			

*a = Aufbrauch; *z = zusammenlegen

Bild Nr Ref. No Figure No. Figura No.	Benennung Description Désignation Denominazione	Ersatzteil - Nr. Part No. Pièce de rechange No. Pezzo di ricambio No.	Anzahl Qty. used No. des pièces No. dei pezzi FL 135/01	FLA 135/21	FL 135/31	Eingebaut in Fahrgestell Nr. von bis Used in Chassis No. from to Installé dans chassis No. de à Montata nel telaio No. dal al	Als Ersatz ist zu liefern Substitute à fournir en échange in sostituzione è da fornire	Bemerkungen Remarks Notices Notazione
48	Federscheibe B 14 DIN 137	X 521 406 047	4	4	4			
49	Mähantriebsverkleidung	H 238.600.010.010	1	1	1			
50	Warnungsschild deutsch	015.509.040.110	1	1	1			
	" englisch	112.602.011.060	1	1	1			
	" französisch	112.602.011.070	1	1	1			
	" italienisch	112.602.011.080	1	1	1			
	" spanisch	112.602.011.090	1	1	1			
51	Stehbolzen	238.600.010.060	1	1	1			
52	Sechskantschraube M 8x12 DIN 933	X 487 527 441	1	1	1			
53	Federscheibe B 8 DIN 137	X 521 403 947	1	1	1			
54	Sechskantmutter M 8 DIN 934	X 428 202 439	1	1	1			

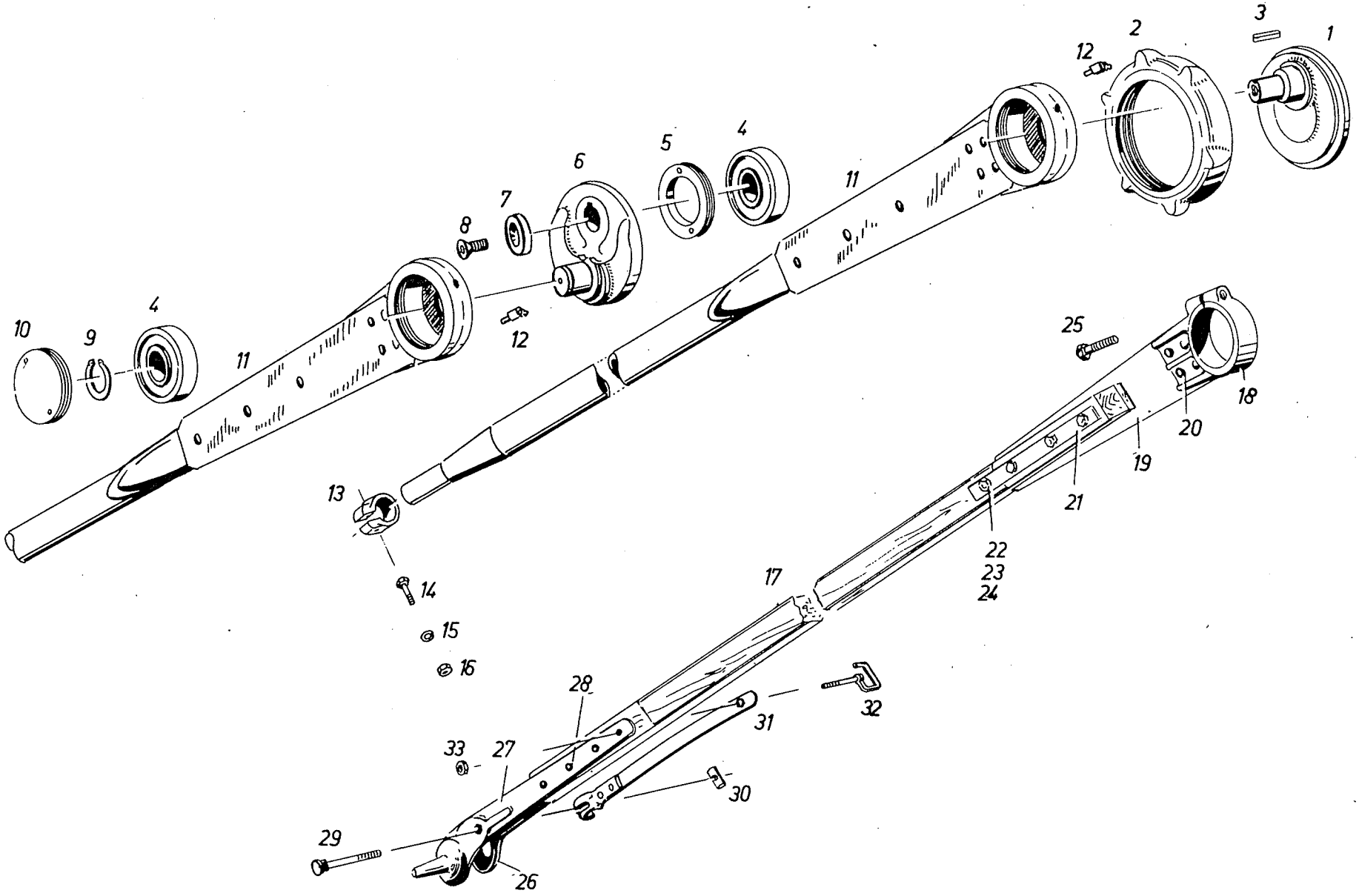
1
2
3
4
5
6
7
8
9
10
11
12
13
14
15
16
17
18
19
20
21
22
23
24
25
26
27
28
29
30
31
32
33

Bild Nr Ref. No Figure No. Figura No.	Benennung Description Désignation Denominazione	Ersatzteil - Nr. Part No. Pièce de rechange No. Pezzo di ricambio No.	Anzahl Qty. used No. des pièces No. dei pezzi FL 135/01	FL A 135/21	FL 135/31	Eingebaut in Fahrgestell Nr. von bis Used in Chassis No. from to Installé dans chassis No. de à Montata nel telaio No. dal al	Als Ersatz ist zu liefern Substitute à fournir en échange in sostituzione è da fornire	Bemerkungen Remarks Notices Notazione
	ACHTUNG: Die Teile der Pos. 1–16 passen nur zu Doppelmesser-Mähwerk.							
1–12	Doppelkurbel	G 238.601.010.031	1	1	1			bei Spur 1500
	"	G 238.603.010.011	1	1	1			bei Spur 1360 und 1250
1	Kurbelflansch	131.601.010.250	1	1	1			
2	Überwurfmutter	131.601.010.110	1	1	1			
3	Paßfeder B 8x5x18 DIN 6885	X 446 416 435	1	1	1			
4	Rillenkugellager 6306 Z DIN 625	X 606 415 800	2	2	2			
5	Gewindering	131.601.010.321	1	1	1			
6	Kurbel	131.601.010.260	1	1	1			
7	Scheibe	131.601.010.290	1	1	1			
8	Senkschraube M 12x25 DIN 7991	X 497 834 605	1	1	1			
9	Sicherungsring A 30x1,5 V	X 531 004 046	1	1	1			
10	Gewindedeckel	131.601.010.310	1	1	1			
11	Kurbelstangenrohr vollst.	H 238.601.010.032	2	2	2			bei Spur 1500
	" "	H 231.603.010.032	2	2	2			bei Spur 1360 und 1250
12	Kegelschmiernippel H 2a 8 (DIN 71412)	X 662 510 802	2	2	2			
13	Klemmschelle	131.601.010.210	2	2	2			
14	Sechskantschraube M 10x1x40 DIN 960	X 490 304 841	2	2	2			
15	Federscheibe B 10 DIN 137	X 521 404 447	2	2	2			
16	Sechskantmutter M 10x1 DIN 934	X 428 203 039	2	2	2			
	ACHTUNG: Die Teile der Pos. 17–33 passen nur zu Normal-Mähwerk.							
17–33	Mähkurbelstange vollst.	G 238.600.010.030	1	1	1			bei Spur 1500
	" "	G 230.600.010.030	1	1	1			bei Spur 1360 und 1250
17	Holzstange	238.600.010.150	1	1	1			bei Spur 1500
	"	225.600.010.110	1	1	1			bei Spur 1360 und 1250
18–21	Klemmlager vollst.	H 120.600.010.130	1	1	1			bei Spur 1500
	" "	H 225.600.010.040	1	1	1			bei Spur 1360 und 1250

MÄHWERK: Doppelkurbel, Mähkurbelstange

Bild Nr Ref. No Figure No. Figura No.	Benennung Description Désignation Denominazione	Ersatzteil - Nr. Part No. Pièce de rechange No. Pezzo di ricambio No.	Anzahl Qty. used No. des pièces No. dei pezzi FL 135/01	FLA 135/21	FL 135/31	Eingebaut in Fahrgestell Nr. von bis Used in Chassis No. from to Installé dans chassis No. de à Montata nel telaio No. dal al	Als Ersatz ist zu liefern Substitute à fournir en échange in sostituzione è da fornire	Bemerkungen Remarks Notices Notazione
18	Klemmlager	120.600.010.570	1	1	1			bei Spur 1500
	"	015.600.011.220	1	1	1			bei Spur 1360 und 1250
19	Schubblech	140.600.010.580	1	1	1			
20	Halbrundniet 8x20 DIN 660	X 440 927 112	4	4	4			
21	Unterlage	140.600.010.591	2	2	2			
22	Sechskantschraube M 8x45 DIN 931	X 486 528 405	4	4	4			
23	Federscheibe B 8 DIN 137	X 521 403 947	12	12	12			
24	Stover-Sicherungsmutter M 8	X 434 102 440	4	4	4			
25	Sechskantschraube M 10x45 DIN 933	X 487 532 041	1	1	1			
o.B.	Federring 10 DIN 128	X 520 704 447	1	1	1			zu Pos. 25; bei Spur 1360 und 1250
26	Kurbelstangenband	R 140.600.010.610	1	1	1			
27	"	R 140.600.010.620	1	1	1			
28	Halbrundniet 8x45 DIN 660	X 440 928 012	3	3	3			
29	Spannschraube } nur zusammen	120.600.010.590	1	1	1			
30	Mutter } liefern	120.600.010.600	1	1	1			
31	Spannklaue	F 131.600.010.020	1	1	1			
32	Hakenschraube	140.600.010.600	1	1	1			} nur zusammen liefern
33	Sechskantmutter M 8 DIN 934	X 428 202 439	1	1	1			}

MÄHWERK : Hydr. Antrieb

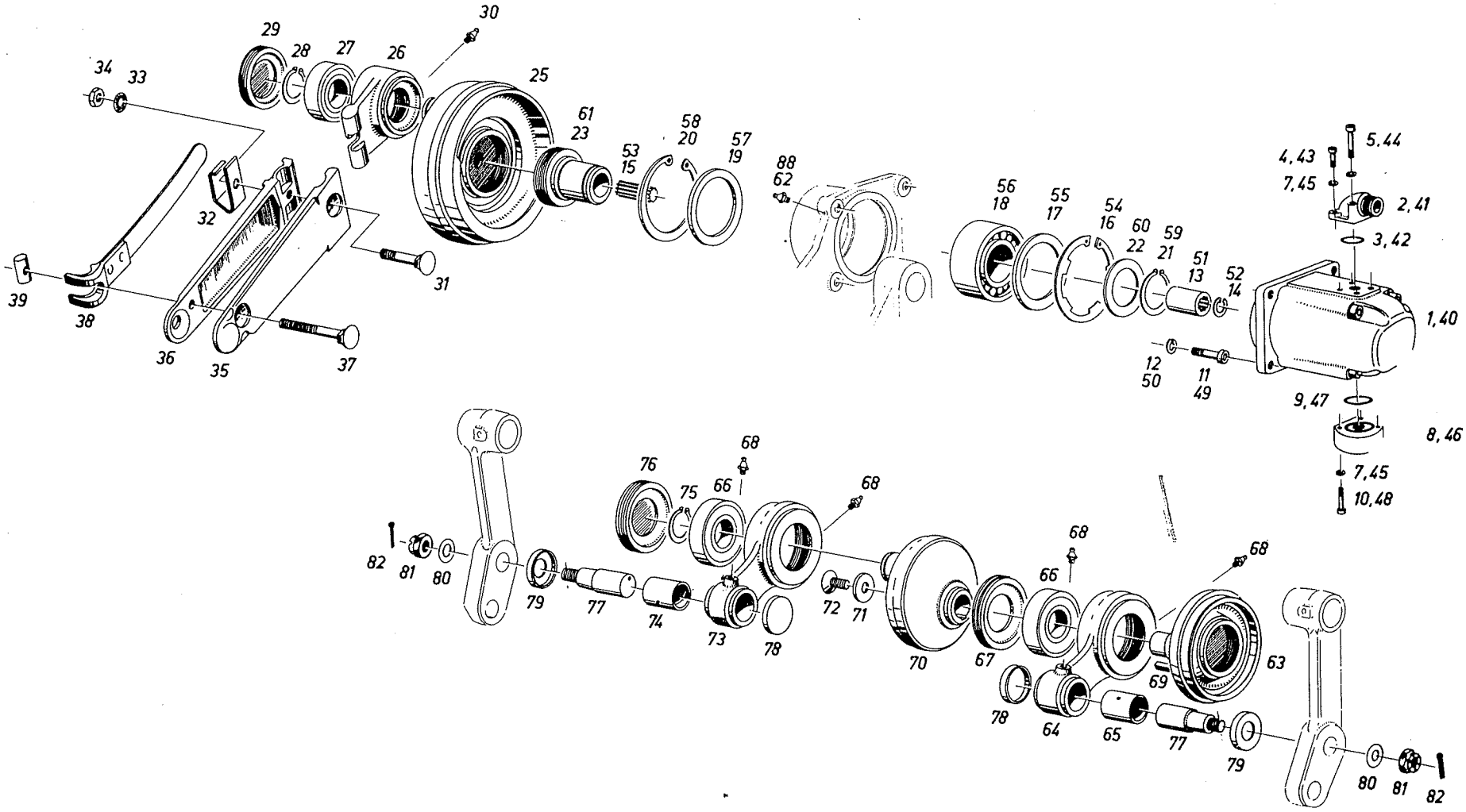

Bild Nr. Ref. No. Figure No. Figura No.	Benennung Description Désignation Denominazione	Ersatzteil - Nr. Part No. Pièce de rechange No. Pezzo di ricambio No.	Anzahl Qty. used No. des pièces No. dei pezzi FL 135/01	FL A 135/21	FL 135/31	Eingebaut in Fahrgestell Nr. von bis Used in Chassis No. from to Installé dans chassis No. de à Montato nel telaio No. dal al	Als Ersatz ist zu liefern Substitute à fournir en échange in sostituzione è da fornire	Bemerkungen Remarks Notices Notazione
	HYDR. ANTRIEB FÜR FINGERBALKEN:							
1	Hydrozahnradmotor	G 138.604.040.060	1	1	1			
2	Flanschstutzen	F 180.860.010.010	1	1	1			
3	Rundschnurring 17--2,5/769	X 557 051 266	1	1	1			
4	Zylinderschraube M 6x35 DIN 912	X 485 005 505	2	2	2			
5	" M 6x22 DIN 912	X 485 005 205	2	2	2			
7	Federring 6 DIN 7980	X 523 603 047	7	7	7			
8	Winkelflansch vollst.	H 138.604.040.010	1	1	1			
9	Rundschnurring 24--2,5/769	X 557 071 466	1	1	1			
10	Zylinderschraube M 6x25 DIN 912-10.9	X 485 005 306	3	3	3			
11	" M 8x30 DIN 912	X 485 007 605	4	4	4			
12	Federring 8 DIN 7980	X 523 603 947	4	4	4			
13	Kupplungshülse	138.604.040.290	1	1	1			
14	Sicherungsring 14x1 DIN 472	X 530 101 346	1	1	1			
15	Provilbolzen	138.604.040.280	1	1	1			
16	Seeger-L-Ring J 80x2,5 L	X 530 507 446	1	1	1			
17	Seeger-Stützscheibe SS 63x80x3	X 534 539 146	1	1	1			
18	Schrägkugellager 3208 C3 DIN 628	X 610 032 411	1	1	1			
o.B.	Nilos-Ring 3208 JV--0,3	X 546 537 595	1	1	1			zu Pos. 18
19	Distanzring	138.604.040.310	1	1	1			
20	Sicherungsring 80x2,5 DIN 472	X 530 107 446	1	1	1			
21	" 40x1,75 DIN 471	X 530 005 246	1	1	1			
22	Seeger-Stützscheibe SS 40x50x2,5	X 534 538 646	1	1	1			
23	Lagerwelle	138.604.040.270	1	1	1			
24	Kegelschmiernippel H 1a 8Ø (DIN 71412)	X 662 510 502	1	1	1			
25	Kurbelscheibe	138.604.040.250	1	1	1			
26	Kurbellagergehäuse	138.604.040.260	1	1	1			
27	Rillenkugellager 6206 Z DIN 625	X 606 410 800	1	1	1			

*a = Aufbrauch; *z = zusammenlegen

MÄHWERK: Hydr. Antrieb

Bild Nr. Ref. No. Figure No. Figura No.	Benennung / Description / Désignation / Denominazione	Ersatzteil - Nr. / Part No. / Pièce de rechange No. / Pezzo di ricambio No.	Anzahl Qty. used Nodes pièces No. dei pezzi FL 135/01	FLA 135/21	FL 135/31	Eingebaut in Fahrgestell Nr. von / Used in Chassis No. from / Installé dans chassis No. de / Montata nel telaio No. dal — bis / to / à / al	Als Ersatz ist zu liefern / Substitute / à fournir en échange / in sostituzione è da fornire	Bemerkungen / Remarks / Notices / Notazione
28	Sicherungsring 30x1,5 DIN 471	X 530 004 046	1	1	1			
29	Gewindedeckel	138.604.040.320	1	1	1			
30	Kegelschmiernippel AM 8x1 DIN 71412	X 662 500 602	1	1	1			
31	Senkschraube	F 138.604.040.040	1	1	1			
32	Haken	138.604.040.180	1	1	1			
33	Sicherungsscheibe 10	X 523 404 446	1	1	1			
34	Sechskantmutter M 10x1 DIN 936	X 428 803 003	1	1	1			
35	Kurbelstangenband vorn	138.604.040.150	1	1	1			
36	" hinten	138.604.040.160	1	1	1			
37	Senkschraube mit Vierkant	F 138.604.040.030	1	1	1			
38	Spannklaue	F 138.604.040.020	1	1	1			
39	Mutter	138.604.040.200	1	1	1			
	HYDR. ANTRIEB FÜR DOPPELMESSERMÄHBALKEN:							
40	Hydrozahnradmotor	G 138.604.042.071	1	1	1			
41	Flanschstutzen	F 180.860.010.010	1	1	1			
42	Rundschnurring 17—2,5/769	X 557 051 266	1	1	1			
43	Zylinderschraube M 6x35 DIN 912	X 485 005 505	2	2	2			
44	" M 6x22 DIN 912	X 485 005 205	2	2	2			
45	Federring 6 DIN 7980	X 523 603 047	7	7	7			
46	Winkelflansch vollst.	H 138.604.040.010	1	1	1			
47	Rundschnurring 24—2,5/769	X 557 071 466	1	1	1			
48	Zylinderschraube M 6x25 DIN 912—10.9	X 485 005 306	3	3	3			
49	" M 8x30 DIN 912	X 485 007 605	4	4	4			
50	Federring 8 DIN 7980	X 523 603 947	4	4	4			
51	Kupplungshülse	138.604.040.290	1	1	1			
52	Sicherungsring 14x1 DIN 472	X 530 101 346	1	1	1			
53	Profilbolzen	138.604.040.280	1	1	1			

*a = Aufbrauch; *z = zusammenlegen

Bild Nr. Ref. No. Figure No. Figura No.	Benennung Description Désignation Denominazione	Ersatzteil - Nr. Part No. Pièce de rechange No. Pezzo di ricambio No.	Anzahl Qty. used No. des pièces No. dei pezzi FL 135/01	FLA 135/21	FL 135/31	Eingebaut in Fahrgestell Nr. von bis Used in Chassis No. from to Installé dans chassis No. de à Montato nel telaio No. dal al	Als Ersatz ist zu liefern Substitute à fournir en échange in sostituzione è da fornire	Bemerkungen Remarks Notices Notazione
54	Seeger-L-Ring J 80x2,5 L	X 530 507 446	1	1	1			
55	Seeger-Stützscheibe SS 63x80x3	X 534 539 146	1	1	1			
56	Schrägkugellager 3208 C3 DIN 628	X 610 032 411	1	1	1			
o.B.	Nilos-Ring 3208 JV-0,3	X 546 537 595	1	1	1			zu Pos. 56
57	Distanzring	138.604.040.310	1	1	1			
58	Sicherungsring 80x2,5 DIN 472	X 530 107 446	1	1	1			
59	" 40x1,75 DIN 471	X 530 005 246	1	1	1			
60	Seeger-Stützscheibe SS 40x50x2,5	X 534 538 646	1	1	1			
61	Lagerwelle	138.604.040.270	1	1	1			
62	Kegelschmiernippel H 1a 8Ø (DIN 71412)	X 662 510 502	1	1	1			
63	Kurbelscheibe	138.604.042.152	1	1	1			
64+65	Kurbellagergehäuse vorn	G 138.604.042.060	1	1	1			
65	Buchse	138.604.042.710	1	1	1			
66	Rillenkugellager 6306 Z DIN 625	X 606 415 800	2	2	2			
67	Gewindering	131.601.010.321	1	1	1			
68	Kegelschmiernippel AM 8x1 DIN 71412	X 662 500 602	2	2	2			
	" CM 8x1 DIN 71412	X 662 502 902	2	2	2			
69	Paßfeder B 8x5x18 DIN 6885	X 446 416 435	1	1	1			
70	Kurbel	138.604.042.160	1	1	1			
71	Scheibe	138.604.042.170	1	1	1			
72	Senkschraube M 12x25 DIN 7991	X 497 834 605	1	1	1			} wahlweise
	" M 12x30 DIN 7991	X 497 834 805	1	1	1			}
73+74	Kurbellagergehäuse hinten	G 138.604.042.050	1	1	1			
74	Buchse	138.604.042.710	1	1	1			
75	Sicherungsring 30x1,5 DIN 471	X 530 004 046	1	1	1			
76	Gewindedeckel	131.601.010.310	1	1	1			
77	Bolzen	138.604.042.181	2	2	2			
78	Deckel	138.604.042.210	2	2	2			

MÄHWERK : Hydr. Antrieb

Bild Nr Ref. No Figure No. Figura No.	Benennung Description Désignation Denominazione	Ersatzteil - Nr. Part No. Pièce de rechange No. Pezzo di ricambio No.	Anzahl Qty. used Nadas pièces No. dei pezzi FL 135/01	FLA 135/21	FL 135/31	Eingebaut in Fahrgestell Nr. von bis Used in Chassis No. from to Installé dans chassis No. de à Montata nel telaio No. dal al	Als Ersatz ist zu liefern Substitute à fournir en échange in sostituzione è da fornire	Bemerkungen Remarks Notices Notazione
79	Deckel	138.604.042.190	2	2	2			
80	Federscheibe B 14 DIN 137	X 521 406 047	n. Bedarf					
81	Kronenmutter M 14x1,5 DIN 937	X 429 103 800	2	2	2			
82	Splint 3x28 DIN 94	X 531 909 008	2	2	2			

*a = Aufbrauch; *z = zusammenlegen

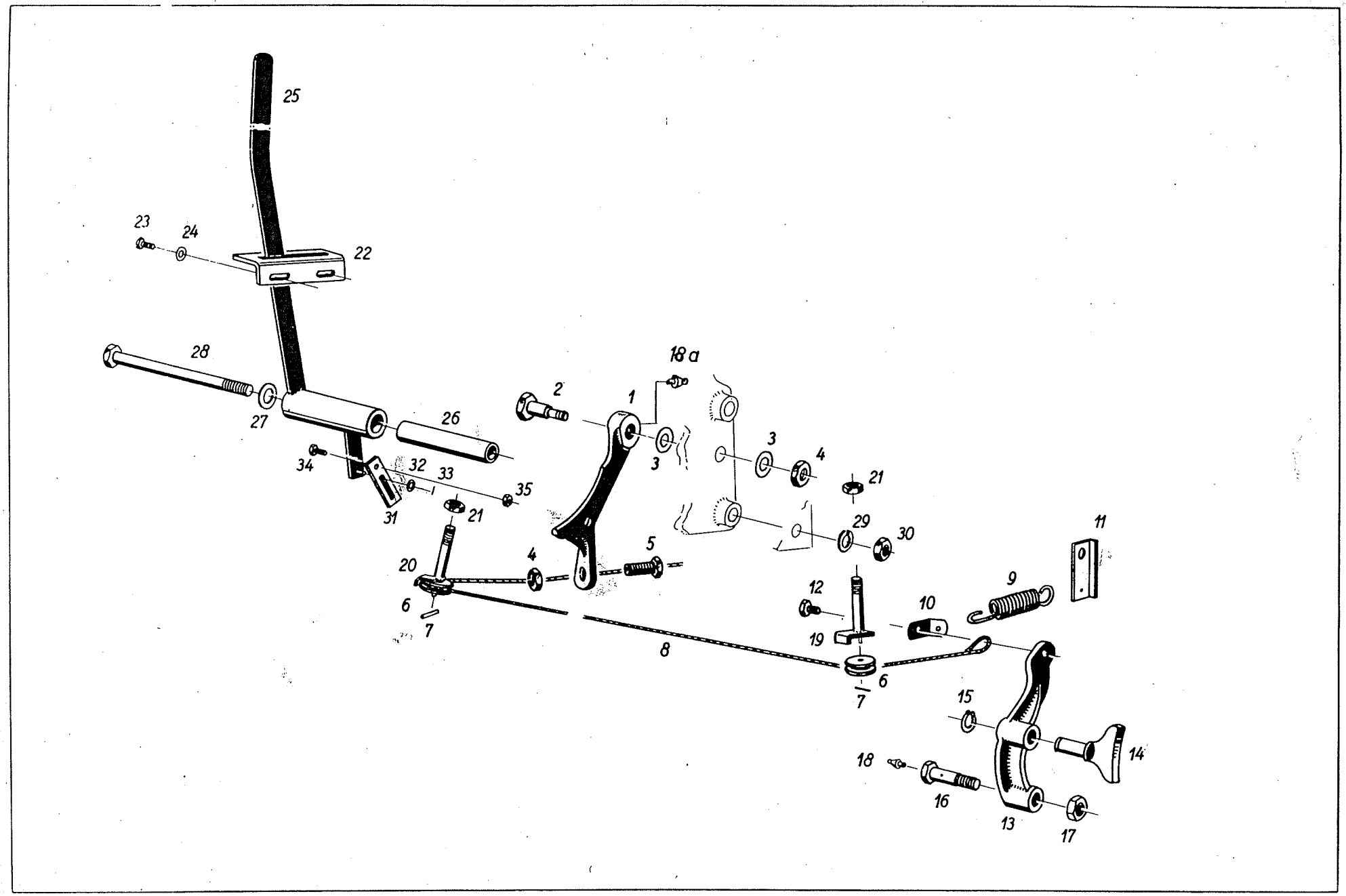
25
23
24
22
28
27
26
34
32
33
35
31
21
20
6
7
4
5
2
1
18a
3
3
4
21
29
30
11
9
12
10
19
8
6
7
15
14
18
16
13
17

Bild Nr. Ref. No. Figure No. Figura No.	Benennung Description Désignation Denominazione	Ersatzteil - Nr. Part No. Pièce de rechange No. Pezzo di ricambio No.	Anzahl Qty. used No. des pièces No. dei pezzi FL 135/01	FLA 135/21	FL 135/31	Eingebaut in Fahrgestell Nr. von bis Used in Chassis No. from to Installé dans chassis No. de à Montato nel telaio No. dal al	Als Ersatz ist zu liefern Substitute à fournir en échange in sostituzione è da fornire	Bemerkungen Remarks Notices Notazione
1	Schalthebel	139.604.020.011	1	1	1			
2	Sechskantschraube	139.604.020.020	1	1	1			
3	Scheibe 13 DIN 125	X 450 008 702	2	2	2			
4	Sechskantmutter M 12 DIN 936	X 428 803 203	2	2	2			
5	Verstellnippel	112.600.020.060	1	1	1			
6	Seilrolle	015.600.061.240	2	2	2			
7	Spannhülse 3x24 DIN 1481	X 500 610 146	2	2	2			
8	Zugseil	H 138.600.021.010	1	1	1			
9	Zugfeder	140.100.100.050	1	1	1			
10	Lasche	139.600.020.090	1	1	1			
11	"	238.600.020.020	1	1	1			
12	Sechskantschraube M 8x16 DIN 933	X 487 526 841	1	1	1			
13	Hebel	238.600.020.010	1	1	1			
14	Gleitstein	139.602.020.030	1	1	1			
15	Sicherungsring 16x1 DIN 471	X 530 001 546	1	1	1			
16	Bolzen	139.600.020.040	1	1	1			
17	Sechskantmutter M 16 DIN 936	X 428 804 003	1	1	1			
18	Kegelschmiernippel H 3a 8Ø (DIN 71412)	X 662 511 102	1	1	1			
18a	" H 1a 8Ø (DIN 71412)	X 662 510 502	1	1	1			
19	Lagerbolzen kpl.	H 238.600.020.010	1	1	1			
20	" "	H 139.604.080.030	1	1	1			
21	Sechskantmutter M 12 DIN 936	X 428 803 203	2	2	2			
	ZUSATZSCHALTUNG:							
22	Kulisse	238.600.020.150	1	1	1			
23	Sechskantschraube M 5x12 DIN 933	X 487 517 141	2	2	2			
24	Scheibe 5,3 DIN 125	X 450 003 908	2	2	2			
25	Hebel vollst.	H 238.600.020.020	1	1	1			

MÄHWERK : Mähwerkschaltung

Bild Nr Ref.No Figure No. Figura No.	Benennung Description Désignation Denominazione	Ersatzteil - Nr. Part No. Pièce de rechange No. Pezzo di ricambio No.	Anzahl Qty.used Nodes pièces No.dei pezzi FL 135/01	FLA 135/21	FL 135/31	Eingebaut in Fahrgestell Nr. von bis Used in Chassis No. from to Installé dans chassis No. de à Montata nel telaio No. dal al	Als Ersatz ist zu liefern Substitute à fournir en échange in sostituzione è da fornire	Bemerkungen Remarks Notices Notazione
26	Distanzrohr	238.600.020.160	1	1	1			
27	Scheibe 15 DIN 125	X 450 009 608	1	1	1			
28	Sechskantschraube M 14x195 DIN 931-10.9	X 486 543 206	1	1	1			
29	Federring 14 DIN 128	X 520 706 047	1	1	1			
30	Sechskantmutter M 14 DIN 934	X 428 203 603	1	1	1			
31	Lasche	238.600.020.170	1	1	1			
32	Scheibe 8,4 DIN 125	X 450 006 308	1	1	1			
33	Splint 2x15 DIN 94	X 531 906 608	1	1	1			
34	Sechskantschraube M 8x20 DIN 933	X 487 527 741	1	1	1			
35	Sechskantmutter M 8 DIN 934	X 428 202 439	1	1	1			

*a = Aufbrauch; *z = zusammenlegen

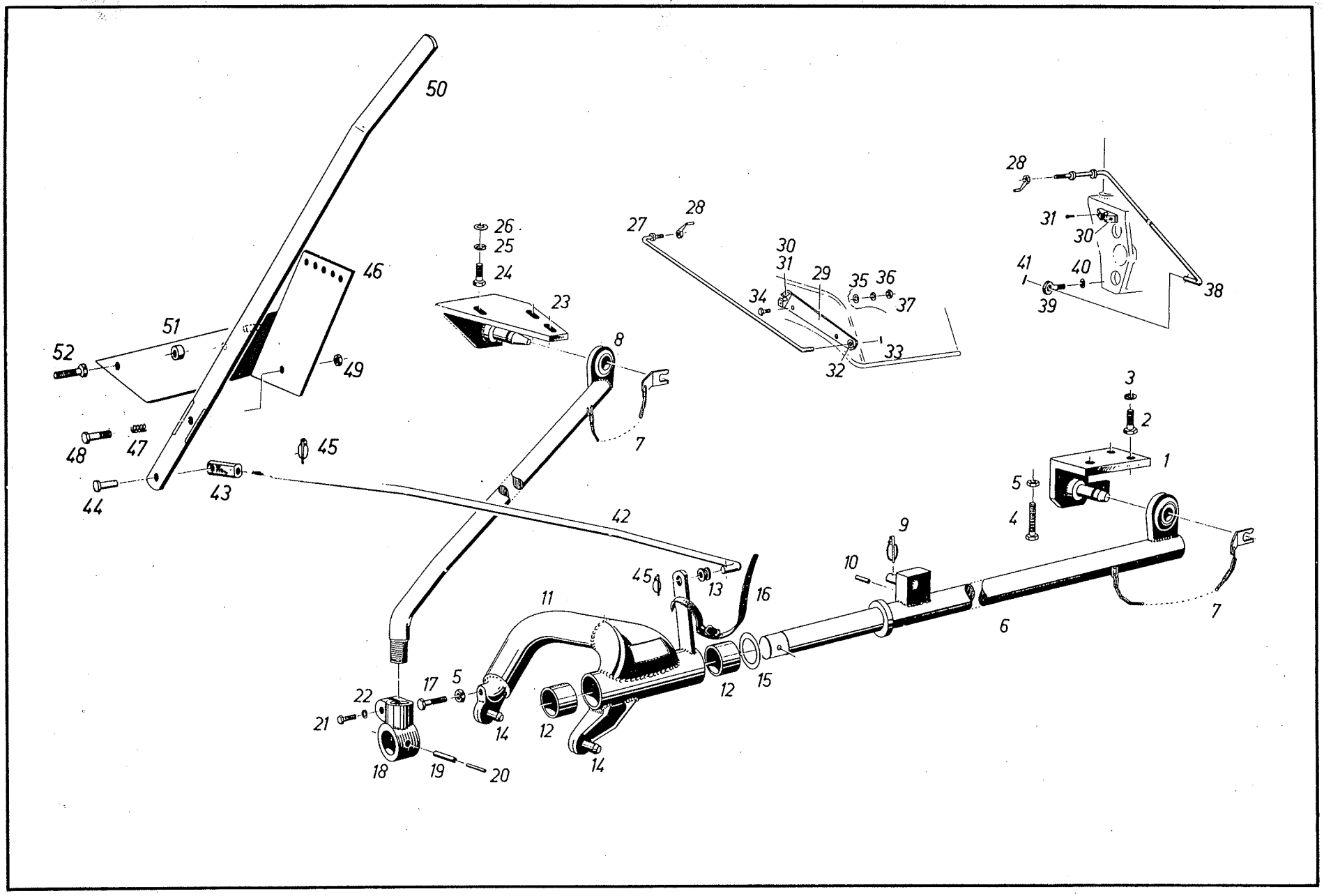
50
46
51
52
49
48
47
45
44
43
42
26
25
24
23
8
7
27
28
30
31
29
35
36
37
34
33
32
28
31
30
41
40
39
38
3
2
1
5
4
9
10
6
7
45
13
16
11
17
5
22
21
14
12
12
15
18
19
20
14

Bild Nr Ref. No Figure No. Figura No.	Benennung Description Désignation Denominazione	Ersatzteil - Nr. Part No. Pièce de rechange No. Pezzo di ricambio No.	Anzahl Qty. used No. des pièces No. dei pezzi FL 135/01	FLA 135/21	FL 135/31	Eingebaut in Fahrgestell Nr. von bis Used in Chassis No. from to Installé dans chassis No. de à Montata nel telaio No. dal al	Als Ersatz ist zu liefern Substitute à fournir en échange in sostituzione è da fornire	Bemerkungen Remarks Notices Notazione
1	Lager vorn	H 238.600.030.033	1	1	1			
2	Sechskantschraube M 14x40 DIN 933	X 487 541 041	1	1	1			
	" M 18x35 DIN 933	X 487 550 305	2	2	2			
3	Federring 14 DIN 128	X 520 706 047	1	1	1			
	" 18 DIN 128	X 520 707 247	2	2	2			
4	Sechskantschraube M 14x100 DIN 933	X 487 542 205	1	1	1			
5	Sechskantmutter M 14 DIN 934	X 428 203 603	2	2	2			
6+7	Scharnierstütze vollst.	H 238.600.030.101	1	1	1			bei Spur 1500
	" "	H 238.602.030.011	1	1	1			bei Spur 1360 und 1250
7	Sicherung kpl.	H 139.602.030.131	2	2	2			
7+8	Balkenstütze vollst.	H 238.600.030.021	1	1	1			bei Spur 1500
	" "	H 238.602.030.021	1	1	1			bei Spur 1360 und 1250
9	Klappsplintbolzen	G 015.870.030.010	1	1	1			
10	entfällt							
11–14	Scharnierbrücke vollst.	G 139.602.030.021	1	1	1			
12	Buchse	139.602.030.030	2	2	2			
13	Bundbuchse	225.600.030.020	1	1	1			
14	Bolzen	225.600.030.200	2	2	2			mit Schamierbrücke verschweißt
15	Scheibe 1,0 mm	017.600.030.060	n. Bedarf					
	" 1,5 mm	017.600.030.061						
16	Riemen	H 017.600.030.060	1	1	1			entfällt bei Doppelmesser-Mähwerk
17	Sechskantschraube M 14x50 DIN 933	X 487 541 305	1	1	1			
18	Lagerstück	017.600.030.041	1	1	1			
19	Spannhülse 12x65 DIN 1481	X 500 637 046	1	1	1			
20	" S 7x65	X 501 926 846	1	1	1			
21	Sechskantschraube M 12x40 DIN 933	X 487 535 841	1	1	1			
22	Federring 12 DIN 128	X 520 705 047	1	1	1			
23	Lager hinten	H 238.600.030.041	1	1	1			

Bild Nr. Ref.No Figure No. Figura No.	Benennung / Description / Désignation / Denominazione	Ersatzteil - Nr. / Part No. / Pièce de rechange No. / Pezzo di ricambio No.	Anzahl Qty.used No.des pièces No.dei pezzi FL 135/01	FLA 135/21	FL 135/31	Eingebaut in Fahrgestell Nr. von bis / Used in Chassis No. from to / Installé dans chassis No. de à / Montata nel telaio No. dal al	Als Ersatz ist zu liefern / Substitute / à fournir en échange / in sostituzione è da fornire	Bemerkungen / Remarks / Notices / Notazione
26	Scheibe 17 DIN 125	X 450 010 208	3	3	3			
27	Balkenstrebe	H 139.605.030.030	1	1	1			entfällt bei Finger-und Doppelmesser- Mähbalken 5'
28	Haltekurbel	018.609.030.110	2/1	2/1	2/1			1 Stck. entfällt bei Finger- u. Doppelmesser-Mähbalken 5'
29	Lasche	238.600.030.200	1	1	1			
30	Halter	H 140.600.030.120	1	1	1			
31	Linsenschraube AM 5x12 DIN 85	X 463 219 903	2	2	2			
32	Bundbuchse	140.600.030.240	1	1	1			entfällt bei Finger- und Doppelmesser-Mähbalken 5'
33	Splint 5x25 DIN 94	X 531 913 108	1	1	1			
34	Sechskantschraube M 8x20 DIN 933	X 487 527 741	2	2	2			
35	Scheibe 8,4 DIN 125	X 450 006 308	2	2	2			
36	Federring 8 DIN 128	X 520 703 947	2	2	2			
37	Sechskantmutter M 8 DIN 934	X 428 202 439	2	2	2			
38	Balkenhalter	H 238.600.030.110	1	1	1			bei Spur 1500
	"	H 238.602.030.040	1	1	1			bei Spur 1360 und 1250
39	Ringschraube	013.900.020.080	1	1	1			
o.B.	Stover-Sicherungsmutter M 10	X 434 102 840	1	1	1			zu Pos. 39
40	Federscheibe B 10 DIN 137	X 521 404 447	1	1	1			
41	Spannhülse 4x24 DIN 1481	X 500 615 746	1	1	1			
o.B.	Zusatzverkleidung	H 238.600.030.120	1	1	1			
o.B.	Buchse	112.890.050.060	2	2	2			
o.B.	Sechskantschraube M 8x60 DIN 931	X 486 528 705	2	2	2			
o.B.	Sechskantmutter M 8 DIN 934	X 428 202 439	2	2	2			
	MÄHBALKENVERSTELLUNG:							
42	Balkenverstellstange	H 258.600.050.020	1	1	1			
43	Gabelkopf	018.609.040.060	1	1	1			
44	Bolzen	017.600.050.070	1	1	1			
45	Klappsplintbolzen kpl.	G 015.870.030.010	2	2	2			

*a = Aufbrauch; *z = zusammenlegen

Bild Nr Ref. No Figure No. Figura No.	Benennung Description Désignation Denominazione	Ersatzteil - Nr. Part No. Pièce de rechange No. Pezzo di ricambio No.	Anzahl Qty. used No. des pièces No. dei pezzi FL 135/01	FLA 135/21	FL 135/31	Eingebaut in Fahrgestell Nr. von bis Used in Chassis No. from to Installé dans chassis No. de à Montata nel telaio No. dal al	Als Ersatz ist zu liefern Substitute à fournir en échange in sostituzione è da fornire	Bemerkungen Remarks Notices Notazione
ä.B.46	Balkenverstellplatte vollst.	H 135.600.050.010	1	1	1			
47	Feder	017.602.050.020	1	1	1			
48	Sechskantschraube M 16x50 DIN 933	X 487 545 405	1	1	1			
49	Sechskantmutter M 16 DIN 934	X 428 204 003	1	1	1			
ä.B.50	Balkenverstellhebel vollst.	H 135.600.050.020	1	1	1			
51	Abstandsbuchse	135.600.050.010	1	1	1			
52	Sechskantschraube M 16x60 DIN 933	X 487 545 605	2	2	2			

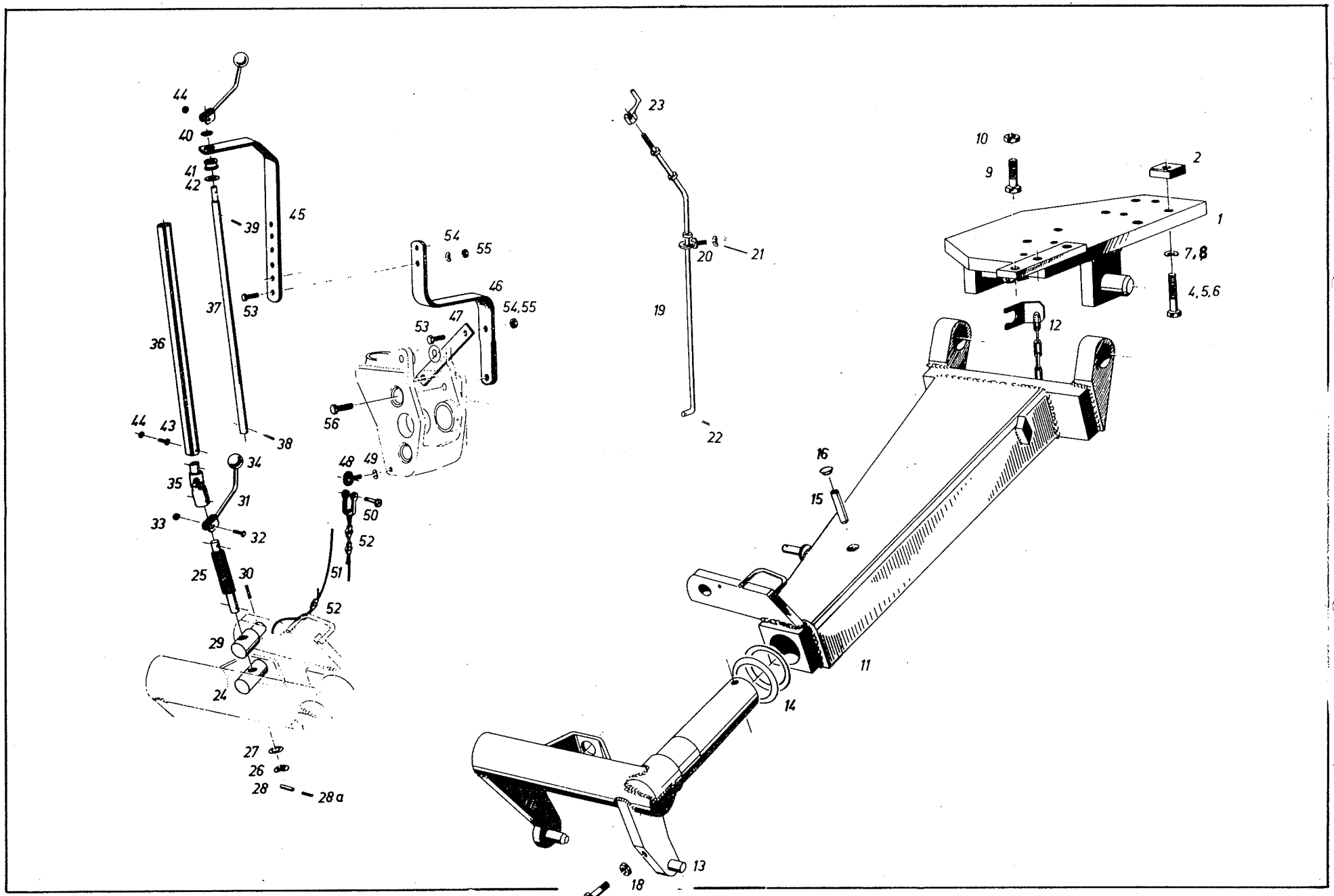
44
40
41
42
39
45
37
53
36
44
43
38
34
35
31
33
32
25
30
29
24
27
26
28
28a
54
55
46
54,55
53
47
56
48
49
50
52
51
52
23
20
21
19
22
10
9
2
1
7,8
4,5,6
12
16
15
11
14
13
18
17

Bild Nr. Ref.No Figure No. Figura No.	Benennung Description Désignation Denominazione	Ersatzteil - Nr. Part No. Pièce de rechange No. Pezzo di ricambio No.	Anzahl Qty.used No.des pièces No.dei pezzi FL 135/01	FLA 135/21	FL 135/31	Eingebaut in Fahrgestell Nr. von bis Used in Chassis No. from to Installé dans chassis No. de à Montata nel telaio No. dal al	Als Ersatz ist zu liefern Substitute à fournir en échange in sostituzione è da fornire	Bemerkungen Remarks Notices Notazione
1	Lagerplatte vollst.	H 138.604.030.010	1	1	1			
2	Lasche	138.604.030.010	5	5	5			
4	Sechskantschraube M 18x80 DIN 933- 10.9	X 487 551 206	2	2	2			
5	" M 18x60 DIN 931- 10.9	X 486 550 806	2	2	2			
6	" M 14x60 DIN 933	X 487 541 505	2	2	2			
7	Federscheibe B 18 DIN 137	X 521 407 247	4	4	4			
8	" B 14 DIN 137	X 521 406 047	2	2	2			
9	Sechskantschraube M 16x50 DIN 933	X 487 545 405	1	1	1			
10	Sechskantmutter M 16 DIN 936	X 428 804 003	1	1	1			
11+12	Abstützung	H 138.604.030.021	1	1	1			
12	Sicherung kpl.	H 139.602.030.131	1	1	1			
13	Scharnierbrücke vollst.	H 138.604.030.030	1	1	1			
14	Tellerfeder 74,5x55,5x0,8	X 699 255 046	2	2	2			
15	Spannhülse 12x65 DIN 1481	X 500 637 046	1	1	1			
16	Verschlußstopfen GPN 300 F 14 ws	X 499 503 095	1	1	1			
17	Sechskantschraube M 14x50 DIN 933	X 487 541 305	1	1	1			
18	Sechskantmutter M 14 DIN 934	X 428 203 603	1	1	1			
19	Balkenhalter	H 138.604.190.020	1	1	1			bei Spur 1500 } bei Masch. ohne Frontlader
	"	H 138.604.190.010	1	1	1			bei Spur 1360 }
	"	H 138.604.190.050	1	1	1			bei Spur 1500 } bei Masch. mit Frontlader
	"	H 138.604.190.040	1	1	1			bei Spur 1360 }
20	Ringschraube	013.900.020.080	1	1	1			
o.B.	Stover-Sicherungsmutter M 10	X 434 102 840	1	1	1			zu Pos. 20
21	Federscheibe B 10 DIN 137	X 521 404 447	1	1	1			
22	Spannhülse 4x24 DIN 1481	X 500 615 746	1	1	1			
23	Haltekurbel	018.609.030.110	1/2	1/2	1/2			bei 6' Mähbalken - 2 Stck. (1x zu Balkenhalter, 1x zu Balkenstrebe)
o.B.	Balkenstrebe	H 138.604.190.030	1	1	1			} nur bei 6' Mäh- bzw. Doppelmessermähbalken
o.B.	Splint 5x25 DIN 94	X 531 913 108	1	1	1			zu Balkenstrebe }

MÄHWERK: Mähwerkaufhängung, Mähbalkenverstellung bei hydraulischem Antrieb

Bild Nr Ref. No Figure No. Figura No.	Benennung Description Désignation Denominazione	Ersatzteil - Nr. Part No. Pièce de rechange No. Pezzo di ricambio No.	Anzahl Qty. used No. des pièces No. dei pezzi FL 135/01	 FLA 135/21	 FL 135/31	Eingebaut in Fahrgestell Nr. von bis Used in Chassis No. from to Installé dans chassis No. de à Montata nel telaio No. dal al	Als Ersatz ist zu liefern Substitute à fournir en échange in sostituzione è da fornire	Bemerkungen Remarks Notices Notazione
o.B.	Lasche	238.600.030.200	1	1	1			bildliche Darstellung siehe Seite 54 Pos. 29–32 nur bei 6' Mäh.- bzw. Doppelmessermähbalken zur Befestigung von Lasche
o.B.	Halter	H 140.600.030.120	1	1	1			
o.B.	Flachkopfschraube AM 5x12 DIN 85	X 463 219 903	2	2	2			
o.B.	Bundbuchse	140.600.030.240	1	1	1			
o.B.	Sechskantschraube M 8x20 DIN 933	X 487 527 741	2	2	2			
o.B.	Scheibe 8,4 DIN 125	X 450 006 308	2	2	2			
o.B.	Federscheibe B 8 DIN 137	X 521 403 947	2	2	2			
o.B.	Sechskantmutter M 8 DIN 934	X 428 202 439	2	2	2			
	MÄHBALKENVERSTELLUNG:							
24	Bolzen	138.604.050.020	1	1	1			
25	Spindel	138.604.050.030	1	1	1			
26	Federscheibe B 18 DIN 137	X 521 407 247	1	1	1			
27	Scheibe 19 DIN 125	X 450 010 808	1	1	1			
28	Spannhülse 8x26 DIN 1481	X 500 628 446	1	1	1			
28a	" 5x26 DIN 1481	X 500 621 646	1	1	1			
29	Bolzen	138.604.050.010	1	1	1			
30	Spannhülse 8x36 DIN 1481	X 500 628 846	1	1	1			
31	Kurbel	H 138.604.050.010	1	1	1			
32	Sechskantschraube M 6x35 DIN 933	X 487 521 205	1	1	1			
33	Stover-Sicherungsmutter M 6	X 434 102 240	1	1	1			
34	Kugelknopf mit Star-Toleranzring	F 120.861.050.010	1	1	1			
	Für Mähbalkenverstellung vom Sitz (Zusatzgerät) sind folgende Teile zusätzlich erforderlich:							
35	Kreuzgelenk	138.604.051.060	1	1	1			
36	Gleitschiene	138.604.051.030	1	1	1			
37	Verstellstange	138.604.051.040	1	1	1			
38	Spannhülse 8x26 DIN 1481	X 500 628 446	1	1	1			

*a – Aufbrauch; *z – zusammenlegen

Bild Nr. Ref.No. Figure No. Figura No.	Benennung Description Désignation Denominazione	Ersatzteil - Nr. Part No. Pièce de rechange No. Pezzo di ricambio No.	Anzahl Qty.used Nodes pièces No.dei pezzi FL 135/01	FLA 135/21	FL 135/31	Eingebaut in Fahrgestell Nr. von bis Used in Chassis No. from to Installé dans chassis No. de à Montata nel telaio No. dal al	Als Ersatz ist zu liefern Substitute à fournir en échange in sostituzione è da fornire	Bemerkungen Remarks Notices Notazione
39	Spannhülse 4x28 DIN 1481	X 500 615 946	1	1	1			
40	Scheibe 17 DIN 125	X 450 010 208	1	1	1			
41	Bundbuchse	225.600.030.020	1	1	1			
42	Scheibe 19 DIN 125	X 450 010 808	1	1	1			
43	Sechskantschraube M 6x35 DIN 933	X 487 521 205	2	2	2			
44	Stover-Sicherungsmutter M 6	X 434 102 240	2	2	2			
45	Halter	138.604.190.030	1	1	1			
46	"	138.604.190.040	1	1	1			
47	Strebe	138.604.190.020	1	1	1			
48	Ringschraube	139.602.030.020	1	1	1			
49	Federscheibe B 10 DIN 137	X 521 404 447	n. Bedarf					
50	Schäkel A 0,4 DIN 82101	X 449 000 100	1	1	1			
51	Stahlseil	138.604.051.050	1	1	1			
52	Drahtseilklemme	F 225.600.020.010	4	4	4			
53	Sechskantschraube M 10x30 DIN 933	X 487 531 741	3	3	3			
54	Federscheibe B 10 DIN 137	X 521 404 447	3	3	3			
55	Sechskantmutter M 10 DIN 934	X 428 202 841	3	3	3			
56	Sechskantschraube M 14x65 DIN 931	X 486 541 605	1	1	1			

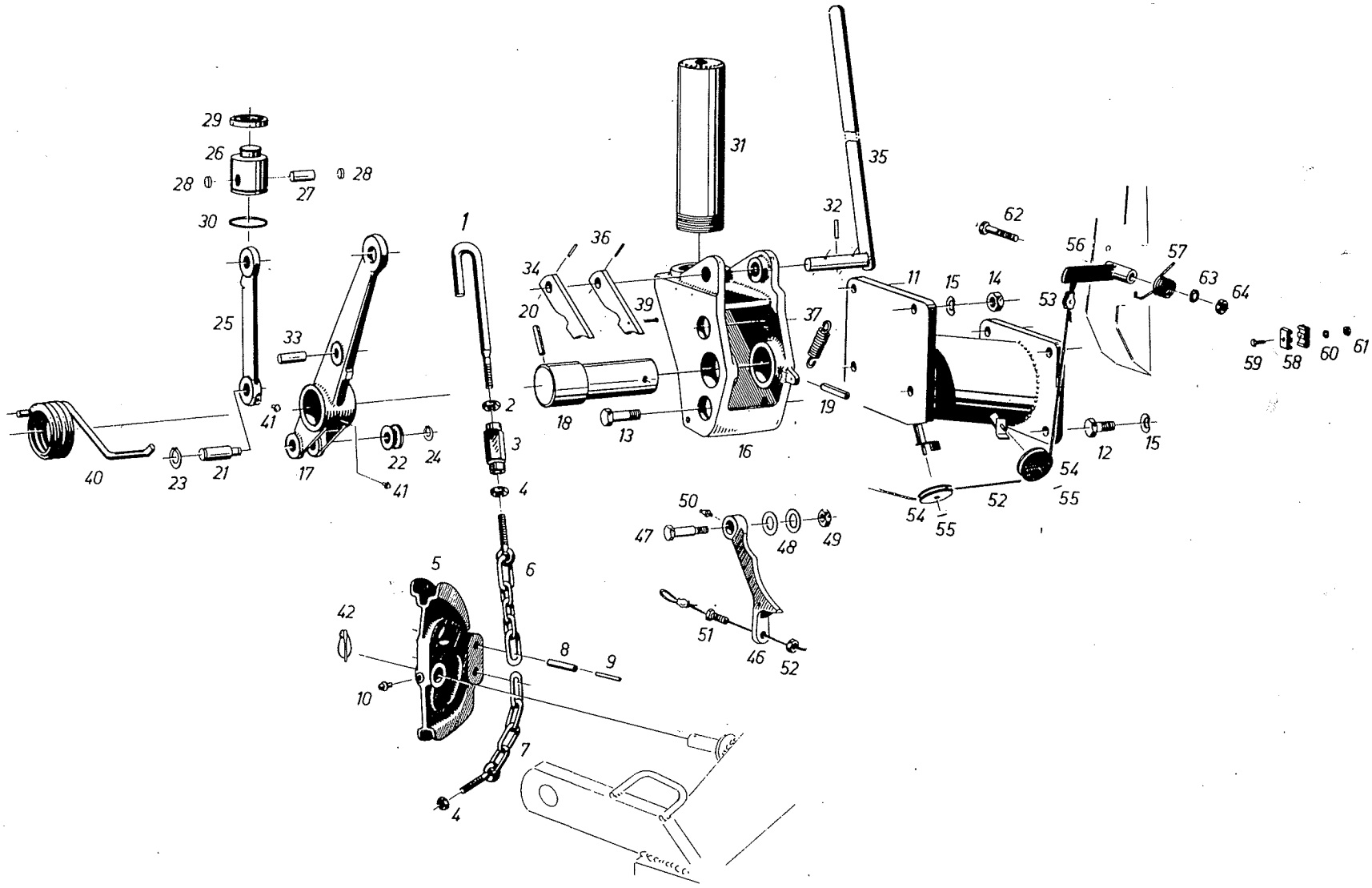
29
26
28
28
27
30
25
33
41
40
23
21
17
22
24
41
1
2
3
4
5
6
42
8
9
10
7
4
31
35
32
62
36
34
20
39
37
18
13
16
19
11
15
14
53
56
57
63
64
59
58
60
61
12
15
54
52
55
54
55
50
47
48
49
51
46
52

Bild Nr. Ref. No. Figure No. Figura No.	Benennung Description Désignation Denominazione	Ersatzteil - Nr. Part No. Pièce de rechange No. Pezzo di ricambio No.	Anzahl Qty. used Nades pièces No. dei pezzi FL 135/01	FLA 135/21	FL 135/31	Eingebaut in Fahrgestell Nr. von bis Used in Chassis No. from to Installé dans chassis No. de à Montata nel telaio No. dal al	Als Ersatz ist zu liefern Substitute à fournir en échange in sostituzione è da fornire	Bemerkungen Remarks Notices Notazione
	ACHTUNG! Diese Ausführung ist eingebaut ab August 1972. Einbau bis August 1972 siehe Ersatzteilbuch F 138 Seite 38.							
	Ventileinbau zu Geräteheber hydr. bei Mähbalken ohne hydr. Antrieb siehe Frontlader Seite 2.							
1	Aufzughaken	120.600.060.020	1	1	1			bei Mähbalken ohne hydr. Antrieb
	"	135.604.190.010	1	1	1			bei Mähbalken mit hydr. Antrieb
2	Sechskantmutter M 12 li. DIN 934	X 428 203 139	1	1	1			
3	Spannschloßmutter M 12 DIN 1479	X 430 503 237	1	1	1			
4	Sechskantmutter M 12 DIN 934	X 428 203 241	2	2	2			
5–10	Kettensegment kpl.	G 017.602.060.010	1	1	1			bei Mähbalken mit mech. Antrieb und hydr. Antrieb; bei Spur 1360 und 1250
	" "	G 010.600.070.010	1	1	1			bei Mähbalken mit hydr. Antrieb Spur 1500
5	Kettensegment	017.602.060.022	1	1	1			
6	Zugkette	H 017.600.060.070	1	1	1			
7	Aufzugkette	H 017.602.060.010	1	1	1			zu G 017.602.060.010
	"	H 010.600.070.010	1	1	1			zu G 010.600.070.010
8	Spannhülse 10x36 DIN 1481	X 500 632 546	2	2	2			
9	" 6x36 DIN 1481	X 500 625 246	2	2	2			
10	Kegelschmiernippel H 1a 8 Ø (DIN 71412)	X 662 510 502	1	1	1			
11	Zwischenbock	238.600.080.010	1	1	1			bei Mähbalken ohne hydr. Antrieb
	"	H 138.604.080.010	1	1	1			bei Mähbalken mit hydr. Antrieb
12	Sechskantschraube M 14x40 DIN 933	X 487 541 041	4	4	4			bei Mähbalken ohne hydr. Antrieb
	" M 14x35 DIN 933	X 487 540 905	4	4	4			bei Mähbalken mit hydr. Antrieb
13	" M 14x65 DIN 931	X 486 541 605	2	2	2			bei Mähbalken ohne hydr. Antrieb
	" M 14x70 DIN 933	X 487 541 741	1	1	1			
	" M 14x45 DIN 933	X 487 541 141	1	1	1			bei Mähbalken mit hydr. Antrieb
	" M 14x55 DIN 933	X 487 541 405	3	3	3			
14	Sechskantmutter M 14 DIN 934	X 428 203 603	3	3	3			
15	Federring 14 DIN 128	X 520 706 047	7	7	7			bei Mähbalken ohne hydr. Antrieb
	Federscheibe B 14 DIN 137	X 521 406 047	8	8	8			bei Mähbalken mit hydr. Antrieb

MÄHWERK: Geräteheber hydraulisch, Drehzahlbegrenzung

Bild Nr. Ref. No. Figure No. Figura No.	Benennung / Description / Désignation / Denominazione	Ersatzteil - Nr. / Part No. / Pièce de rechange No. / Pezzo di ricambio No.	Anzahl Qty. used No. des pièces No. dei pezzi FL 135/01	FL A 135/21	FL 135/31	Eingebaut in Fahrgestell Nr. von / Used in Chassis No. from / Installé dans chassis No. de / Montata nel telaio No. dal — bis / to / à / al	Als Ersatz ist zu liefern / Substitute / à fournir en échange / in sostituzione è da fornire	Bemerkungen / Remarks / Notices / Notazione
16	Aufzugbock	139.604.080.052	1	1	1			
17	Aufzughebel	139.604.080.061	1	1	1			
18	Lagerbolzen	139.604.080.101	1	1	1			
19	Spannhülse 8x60 DIN 1481	X 500 629 346	1	1	1			
20	" 10x40 DIN 1481	X 500 632 646	1	1	1			
21	Kolbenbolzen	139.604.080.121	1	1	1			
22	Schaltrolle	015.600.061.220	1	1	1			
23	Sicherungsring 20x1,2 DIN 471	X 530 002 746	1	1	1			
24	" 12x1 DIN 471	X 530 001 146	1	1	1			
25	Kolbenstange	139.604.080.170	1	1	1			
26	Kolben	139.604.080.180	1	1	1			
27	Kolbenbolzen	139.604.080.201	1	1	1			
28	Füllstück	139.604.080.210	2	2	2			
29	Nutring N 32--15	X 548 364 075	1	1	1			
30	O-Ring 46,2--3/769	X 548 922 366	1	1	1			
31	Zylinderrohr kpl.	H 139.604.080.040	1	1	1			
32	Spannhülse 8x40 DIN 1481	X 500 628 946	1	1	1			
33	Anschlagbolzen	139.604.080.130	1	1	1			
34	Sperrhebel	139.604.080.440	2	2	2			
35	Lagerbolzen vollst.	H 139.604.080.050	1	1	1			
36	Spannhülse 5x40 DIN 1481	X 500 622 146	2	2	2			
37	Zugfeder	015.600.061.070	1	1	1			
39	Splint 4x20 DIN 94	X 531 910 808	1	1	1			
40	Drehfeder	015.600.061.091	1	1	1			
41	Kegelschmiernippel H 1a 8 Ø (DIN 71412)	X 662 510 502	2	2	2			
42	Klappsplintbolzen	G 015.870.030.010	1	1	1			

*a = Aufbrauch; *z = zusammenlegen

Bild Nr. Ref. No. Figure No. Figura No.	Benennung / Description / Désignation / Denominazione	Ersatzteil - Nr. / Part No. / Pièce de rechange No. / Pezzo di ricambio No.	Anzahl / Qty. used / No. des pièces / No. dei pezzi FL 135/01	FLA 135/21	FL 135/31	Eingebaut in Fahrgestell Nr. von bis / Used in Chassis No. from to / Installé dans chassis No. de à / Montato nel telaio No. dal al	Als Ersatz ist zu liefern / Substitute / à fournir en échange / in sostituzione è da fornire	Bemerkungen / Remarks / Notices / Notazione
	DREHZAHLBEGRENZUNG: Nur bei Mähbalken mit hydr. Antrieb							
46	Schalthebel	139.604.020.011	1	1	1			
47	Sechskantschraube	139.604.020.020	1	1	1			
48	Scheibe 13 DIN 125	X 450 008 702	2	2	2			
49	Sechskantmutter M 12 DIN 936	X 428 803 203	2	2	2			
50	Kegelschmiernippel H 3a 8 Ø (DIN 71412)	X 662 511 102	1	1	1			
51	Verstellnippel	112.600.020.060	1	1	1			
52	Zugseil	H 112.600.020.050	1	1	1			
53	Drahtseilklemme	F 225.600.020.010	1	1	1			
54	Seilrolle	015.600.061.240	2	2	2			
55	Spannhülse 3x18 DIN 1481	X 500 609 846	2	2	2			
56	Hebel	H 138.604.090.010	1	1	1			
57	Drehfeder	238.860.030.560	1	1	1			
58	Rohrklemme	139.110.340.071	2	2	2			
59	Sechskantschraube M 5x20 DIN 933	X 487 517 441	1	1	1			
60	Scheibe 6,4 DIN 125	X 450 005 108	2	2	2			
61	Sechskantmutter M 5 DIN 934	X 428 202 039	1	1	1			
62	Sechskantschraube M 8x60 DIN 931	X 486 528 705	1	1	1			
63	Federring 8 DIN 128	X 520 703 947	1	1	1			siehe auch bei Fahrzeugaufbau Schlepperhaube
64	Sechskantmutter M 8 DIN 934	X 428 202 439	1	1	1			

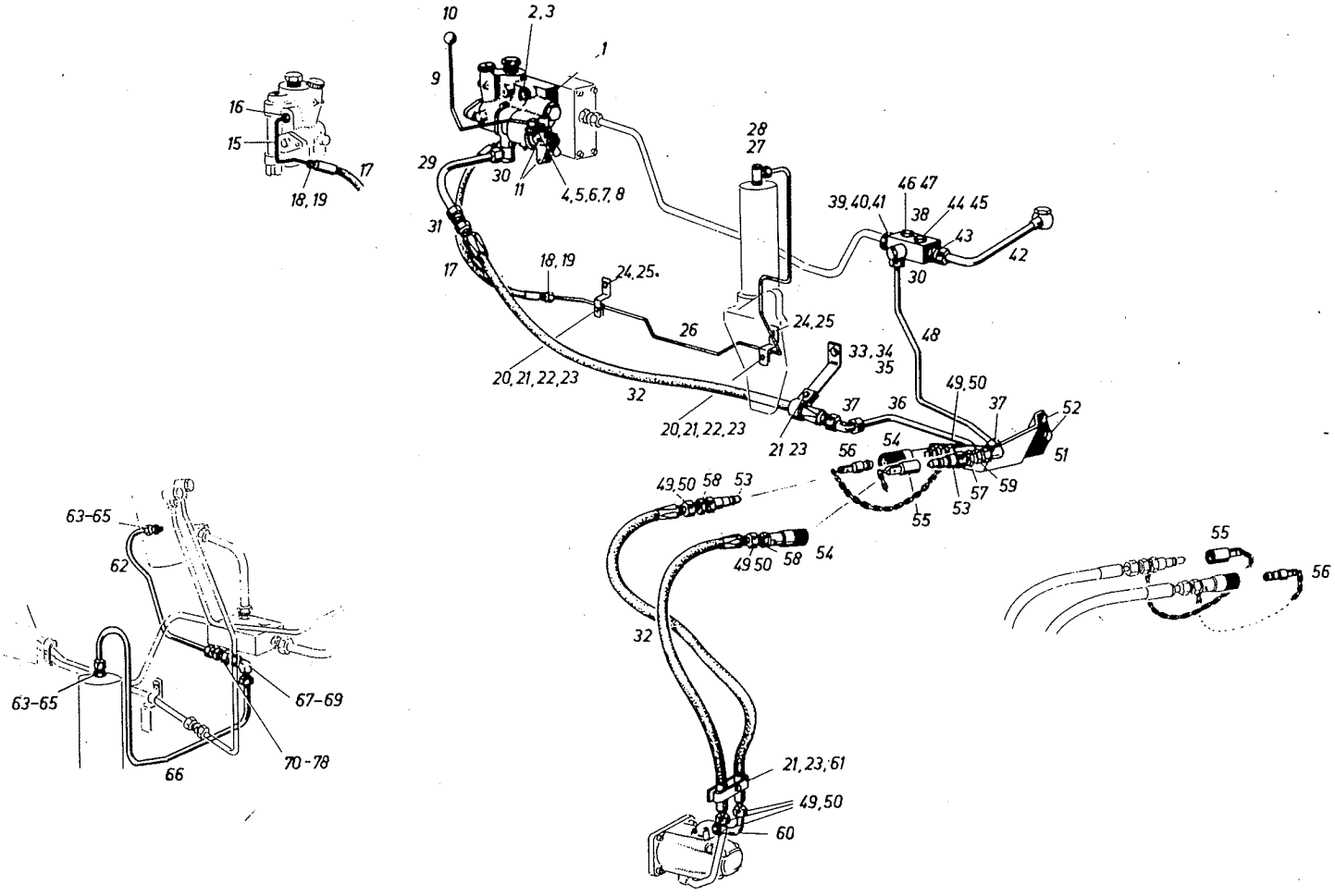
10
2,3
1
9
16
15
17
18,19
29
30
11
4,5,6,7,8
28
27
31
17
18,19
24,25
26
24,25
20,21,22,23
32
20,21,22,23
21 23
33,34
35
37
36
39,40,41
46 47
38
44 45
43
42
30
48
49,50
37
52
51
56
54
57
59
53
55
49,50 58 53
49 50 58 54
32
21,23,61
49,50
60
55
56
63-65
62
63-65
67-69
70-78
66

Bild Nr Ref. No Figure No. Figura No.	Benennung Description Désignation Denominazione	Ersatzteil - Nr. Part No. Pièce de rechange No. Pezzo di ricambio No.	Anzahl Qty. used No. des pièces No. dei pezzi FL 135/01	FLA 135/21	FL 135/31	Eingebaut in Fahrgestell Nr. von bis Used in Chassis No. from to Installé dans chassis No. de à Montata nel telaio No. dal al	Als Ersatz ist zu liefern Substitute à fournir en échange in sostituzione è da fornire	Bemerkungen Remarks Notices Notazione
	Ventileinbau für Mähbalken ohne hydr. Antrieb siehe Frontlader Seite 2.							
1	Zusatzsteuergerät	G 268.600.120.010	1	1	1			
2	Sechskantschraube M 8x90 DIN 931	X 486 526 341	3	3	3			
3	Federring 8 DIN 128	X 520 703 947	3	3	3			
4	Bolzen	268.600.120.060	1	1	1			
5	Ring	268.600.120.050	1	1	1			
6	Lasche	268.600.120.070	1	1	1			
7	Federring 10 DIN 128	X 520 704 447	1	1	1			
8	Sechskantmutter M 10 DIN 934	X 428 202 841	1	1	1			
9	Hebel	268.600.120.010	1	1	1			
10	Kugelknopf mit Star- Toleranzring	F 139.800.270.010	1	1	1			
11	Spannhülse 5x20 DIN 1481	X 500 621 346	2	2	2			
	ROHRLEITUNGEN :							
15	Druckrohr	268.600.130.020	1	1	1			2 Schneidringe X 592 016 002 (L 8 DIN 3861) mitliefern.
16	Gerade-Verschraubung CL 8 DIN 2353	X 575 216 002	1	1	1			
o.B.	Schneidring L 8 DIN 3861	X 592 016 002	1	1	1			Einzelteile zu Gerade-Verschraubung
o.B.	Überwurfmutter AL 8 DIN 3870	X 596 516 039	1	1	1			
17	Druckschlauch A 6x550	X 591 610 300	1	1	1			
18	Überwurfmutter AL 8 DIN 3870	X 596 516 039	2	2	2			
19	Schneidring L 8 DIN 3861	X 592 016 002	2	2	2			
20	Schelle	268.600.130.110	2	2	2			
21	Sechskantschraube M 8x25 DIN 933	X 487 527 941	4	4	4			
22	Scheibe 8,4 DIN 125	X 450 006 308	2	2	2			
23	Stover-Sicherungsmutter M 8	X 434 102 440	4	4	4			
24	Winkel	238.950.010.120	2	2	2			entfällt bei Frontlader
25	Sechskantschraube M 10x25 DIN 933	X 487 531 505	2	2	2			
26	Druckrohr	268.600.130.010	1	1	1			2 Schneidringe X 592 016 002 (L 8 DIN 3861) mitliefern.

MÄHWERK: Ventileinbau, Rohrleitungen

Bild Nr Ref. No Figure No. Figura No.	Benennung Description Désignation Denominazione	Ersatzteil - Nr. Part No. Pièce de rechange No. Pezzo di ricambio No.	Anzahl Qty. used Nades pièces No. dei pezzi FL 135/01	FLA 135/21	FL 135/31	Eingebaut in Fahrgestell Nr. von bis Used in Chassis No. from to Installé dans chassis No. de à Montato nel telaio No. dal al	Als Ersatz ist zu liefern Substitute à fournir en échange in sostituzione è da fornire	Bemerkungen Remarks Notices Notazione
27	Reduzierstück	250.600.130.080	1	1	1			
28	Schwenkverschraubung L 8	X 593 001 000	1	1	1			
o.B.	Schneidring L 8 DIN 3861	X 592 016 002	1	1	1			Einzelteile zu Schwenkverschraubung
o.B.	Überwurfmutter AL 8 DIN 3870	X 596 516 039	1	1	1			
29	Druckrohr	268.600.130.040	1	1	1			2 Schneidringe X 592 016 302 (L 15 DIN 3861) mitliefern
30	Schwenkverschraubung L 15	X 593 001 300	2	2	2			
o.B.	Schneidring L 15 DIN 3861	X 592 016 302	2	2	2			Einzelteile zu Schwenkverschraubung
o.B.	Überwurfmutter AL 15 DIN 3870	X 596 516 339	2	2	2			
31	Gerade-Verschraubung EL 15 DIN 2353	X 575 416 302	1	1	1			
o.B.	Schneidring L 15 DIN 3861	X 592 016 302	2	2	2			Einzelteile zu Gerade-Verschraubung
o.B.	Überwurfmutter AL 15 DIN 3870	X 596 516 339	2	2	2			
32	Druckschlauch B 13x950	X 591 715 000	3	3	3			pro Druckschlauch 1 Schneidring X 592 016 302 (L 15 DIN 3861) mitliefern
33	Winkel	268.600.130.090	1	1	1			
34	Schelle	268.600.130.100	2	2	2			
35	Sechskantschraube M 10x20 DIN 933	X 487 531 305	1	1	1			
36	Druckrohr	268.600.130.030	1	1	1			2 Schneidringe X 592 016 302 (L 15 DIN 3861) mitliefern
37	W-Anschlußverschraubung ev W 15-L	X 581 822 900	2	2	2			
o.B.	Schneidring L 15 DIN 3861	X 592 016 302	4	4	4			Einzelteile zu W-Anschlußverschraubung
o.B.	Überwurfmutter AL 15 DIN 3870	X 596 516 339	4	4	4			
38	Sammelanschluß	238.950.010.032	1	1	1			
39–41	Einschraubverschraubung kpl.	G 238.951.010.010	1	1	1			
40	Schneidring L 18 DIN 3861	X 592 016 402	1	1	1			
41	Überwurfmutter AL 18 DIN 3870	X 596 516 439	1	1	1			
42	Rücklaufrohr kpl.	H 238.950.010.020	1	1	1			1 Schneidring X 592 016 402 (L 18 DIN 3861) mitliefern — entfallen bei Hydr. Lenkung
43	Gerade-Verschraubung CL 18 DIN 2353	X 575 216 402	1	1	1			
o.B.	Schneidring L 18 DIN 3861	X 592 016 402	1	1	1			Einzelteile zu Gerade-
o.B.	Überwurfmutter AL 18 DIN 3870	X 596 516 439	1	1	1			Verschraubung
44	Verschlußschraube AM 18x1,5 DIN 7604	X 494 204 800	1	1	1			

*a = Aufbrauch; *z = zusammenlegen

Bild Nr. Ref. No. Figure No. Figura No.	Benennung Description Désignation Denominazione	Ersatzteil - Nr. Part No. Pièce de rechange No. Pezzo di ricambio No.	Anzahl Qty. used No. des pièces No. dei pezzi FL 135/01	FLA 135/21	FL 135/31	Eingebaut in Fahrgestell Nr. von bis Used in Chassis No. from to Installé dans chassis No. de à Montata nel telaio No. dal al	Als Ersatz ist zu liefern Substitute à fournir en échange in sostituzione è da fornire	Bemerkungen Remarks Notices Notazione
45	Dichtring A 18x22 DIN 7603—Cu	X 540 005 478	1	1	1			
46	Verschlußschraube AM 22x1,5 DIN 7604	X 494 206 000	1	1	1			entfällt bei hydr. Lenkung
47	Dichtring A 22x27 DIN 7603—Cu	X 540 006 678	1	1	1			entfällt bei hydr. Lenkung
48	Rücklaufrohr	268.600.130.050	1	1	1			2 Schneidringe X 592 016 302 (L 15 DIN 3861) mitliefern
49	Schneidring L 15 DIN 3861	X 592 016 302	6	6	6			
50	Überwurfmutter AL 15 DIN 3870	X 596 516 339	6	6	6			
51	Halterung	268.600.130.080	1	1	1			
52	Sechskantschraube M 14x25 DIN 933	X 487 540 605	2	2	2			bei Frontlader
53+55	Kupplungsstecker B 13	X 591 900 700	2	2	2			mit Staubkappe
54+56	Kupplungsmuffe A 13	X 591 900 500	2	2	2			mit Staubkappe
55	Staubkappe K 10	X 591 905 600	2	2	2			
56	Staubstecker S 10	X 591 905 400	2	2	2			
57	Stutzen B 15	X 593 207 100	2	2	2			
58	" A 15	X 593 207 000	2	2	2			
59	Sechskantmutter M 22x1,5 DIN 936	X 428 806 003	2	2	2			
60	Druckrohr	250.600.130.030	1	1	1			2 Schneidringe X 592 016 302 (L 15 DIN 3861) mitliefern
61	Schelle	250.600.130.090	2	2	2			
	ROHRLEITUNGEN: Geräteheber							
62	Druckrohr	258.950.140.010	1	1	1	135/0151	siehe bei 1 *)	2 Schneidringe X 592 017 702 (S 12 DIN 3861) mitliefern
	1 *) Als Ersatz ist zu liefern: Druckrohr 135.600.131.010, 1 Druckrohr 135.600.131.020 und 4 Schneidringe X 592 017 702 (S 12 DIN 3861).							
	Druckrohr	135.600.131.010	1	1	1	135/0152		2 Schneidringe X 592 017 702 (S 12 DIN 3861) mitliefern
63–65	Ger.-Verschraubung CS 12 DIN 2353	X 575 217 702	2	2	2			
64	Schneidring S 12 DIN 3861	X 592 017 702	1	1	1			pro Verschraubung
65	Überwurfmutter AS 12 DIN 3870	X 596 517 739	1	1	1			pro Verschraubung
66	Druckrohr	258.950.140.050	1	1	1	135/0151	siehe bei 2 *)	2 Schneidringe X 592 017 702 (S 12 DIN 3861) mitliefern
	2 *) Als Ersatz ist zu liefern: Druckrohr 135.600.131.020, 1 Druckrohr 135.600.131.010 und 4 Schneidringe X 592 017 702 (S 12 DIN 3861).							
	Druckrohr	135.600.131.020	1	1	1	135/0152		2 Schneidringe X 592 017 702 (S 12 DIN 3861) mitliefern

MÄHWERK: Ventileinbau, Rohrleitungen

Bild Nr Ref. No Figure No. Figura No.	Benennung Description Désignation Denominazione	Ersatzteil - Nr. Part No. Pièce de rechange No. Pezzo di ricambio No.	Anzahl Qty. used Nos. des pièces No. dei pezzi FL 135/01	FLA 135/21	FL 135/31	Eingebaut in Fahrgestell Nr. von bis Used in Chassis No. from to Installé dans chassis No. de à Montata nel telaio No. dal al	Als Ersatz ist zu liefern Substitute à fournir en échange in sostituzione è da fornire	Bemerkungen Remarks Notices Notazione
67–69	Verschraubung einstellbar L 12/158191	X 582 153 000	1	1	1	135/0151		
68	Schneidring S 12 DIN 3861	X 592 017 702	1	1	1	135/0151		
69	Überwurfmutter AL 12 DIN 3870	X 596 516 239	1	1	1	135/0151		
70–78	Drosselventil	G 139.604.130.010	1	1	1			
70	Gehäuseunterteil	einzeln nicht						
71	Gehäuseoberteil	lieferbar						
72	Durchlaßscheibe mit Führung	F 139.604.130.050	1	1	1			
73	Kegel	F 139.604.130.040	1	1	1			
74	Feder	F 139.604.130.010	1	1	1			
75	Deckscheibe	F 139.604.130.020	1	1	1			
76	Dichtscheibe	F 139.604.130.030	1	1	1			
77	Schneidring S 12 DIN 3861	X 592 017 702	2	2	2			
78	Überwurfmutter AS 12 DIN 3870	X 596 517 739	2	2	2			

*a = Aufbrauch; *z = zusammenlegen

Diese Baugruppe wird nachgeliefert

SOTTOGRUPPO	GROUPE DE CONSTRUCTION	SUB – ASSEMBLY	UNTERGRUPPE	Bild-Seite Illustr.-Page Page illustrée Pagina illustr.
Contrappesi telaio, contrappesi ruote post., ruote a traliccio	Contre-poids masses sur chassis, contre-poids roues AR, roues à treillis	Wheel weights front, wheel weights rear, wheel extensions	Belastungsgewicht-Aufbau, Belastungsgewichte-Hinterräder, Gitterräder	2
Compressore per gonfiaggio pneum.	Gonfleur de pneus	Tyre inflating pump	Reifenfüllanlage	6
Cabina Peko per Farmer 102 S	Cabine Peko pour Farmer 102 S	Closed cabin "Peko"	Verdeckkabine Peko	10
Cabina Fritzmeier per Farmer 102 S	Cabine Fritzmeier pour Farmer 102 S	Closed cabin "Fritzmeier"	Verdeckkabine Fritzmeier	18
Telaio di protezione, sistema di avvertimento	Cadre de sécurité, système d' avertissement	Safety bow, warning equipment	Sicherheitsrahmen, Warneinrichtung	26

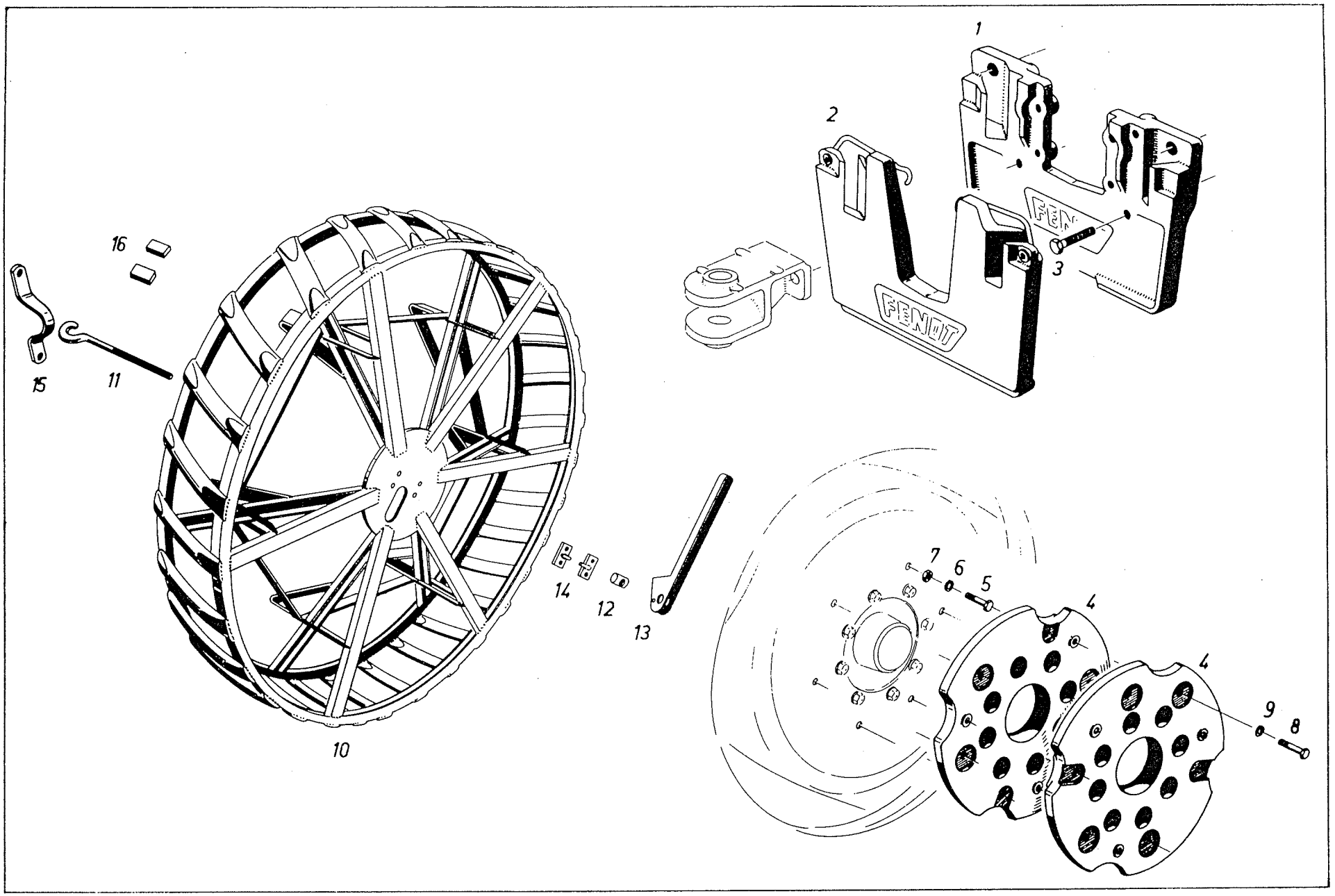
1
2
3
FENDT
16
15
11
10
14
12
13
7
6
5
4
4
9
8

Bild Nr. Ref. No. Figure No. Figura No.	Benennung / Description / Désignation / Denominazione	Ersatzteil - Nr. / Part No. / Pièce de rechange No. / Pezzo di ricambio No.	Anzahl Qty. used Nades pièces No. dei pezzi FL 135/01	FLA 135/21	FL 135/31	Eingebaut in Fahrgestell Nr. von / Used in Chassis No. from / Installé dans chassis No. de / Montato nel telaio No. dal — bis / to / à / al	Als Ersatz ist zu liefern / Substitute / à fournir en échange / in sostituzione è da fornire	Bemerkungen / Remarks / Notices / Notazione
1	Stammgewicht	L 150.800.210	1	1	1			
2	Zusatzgewicht vollst.	L 150.800.211	n.B.	n.B.	n.B.			insgesamt dürfen 5 Stck. angebaut werden
3	Sechskantschraube M 14x70 DIN 933	X 487 541 741	4	4	4			
	BELASTUNGSGEWICHTE – HINTERRÄDER:							
4	Belastungsgewichte hinten	L 181.800.210	1	1	1			1. Paar
5	Sechskantschraube M 16x60 DIN 933	X 487 545 605	12	12	12			
6	Federring 16 DIN 128	X 520 706 647	12	12	12			
7	Sechskantmutter M 16 DIN 934	X 428 204 003	12	12	12			
4	Belastungsgewicht	L 181.800.210	1	1	1			2. bzw. 3. Paar
8	Sechskantschraube M 16x60 DIN 933	X 487 545 605	6	6	6			
9	Federring 16 DIN 128	X 520 706 647	6	6	6			
	GITTERRÄDER:							
10–14	Gitterrad zu Bereifg. 9–36 u. 10–36	G 250.800.100.010	2	2	2			
	" zu Bereifg. 11–32	G 250.800.101.010	2	2	2			
11	Hakenschraube	F 250.800.100.030	2	2	2			Einzelteile zu Gitterrad
12	Zylindermutter	F 250.800.100.040	2	2	2			
13	Verschluss	F 250.800.100.050	2	2	2			
14	Lasche	F 250.800.100.060	2	2	2			
15	Verschlussbügel	F 250.800.100.010	2	2	2			
16	Verdrehsicherung	F 250.800.100.020	16	16	16			

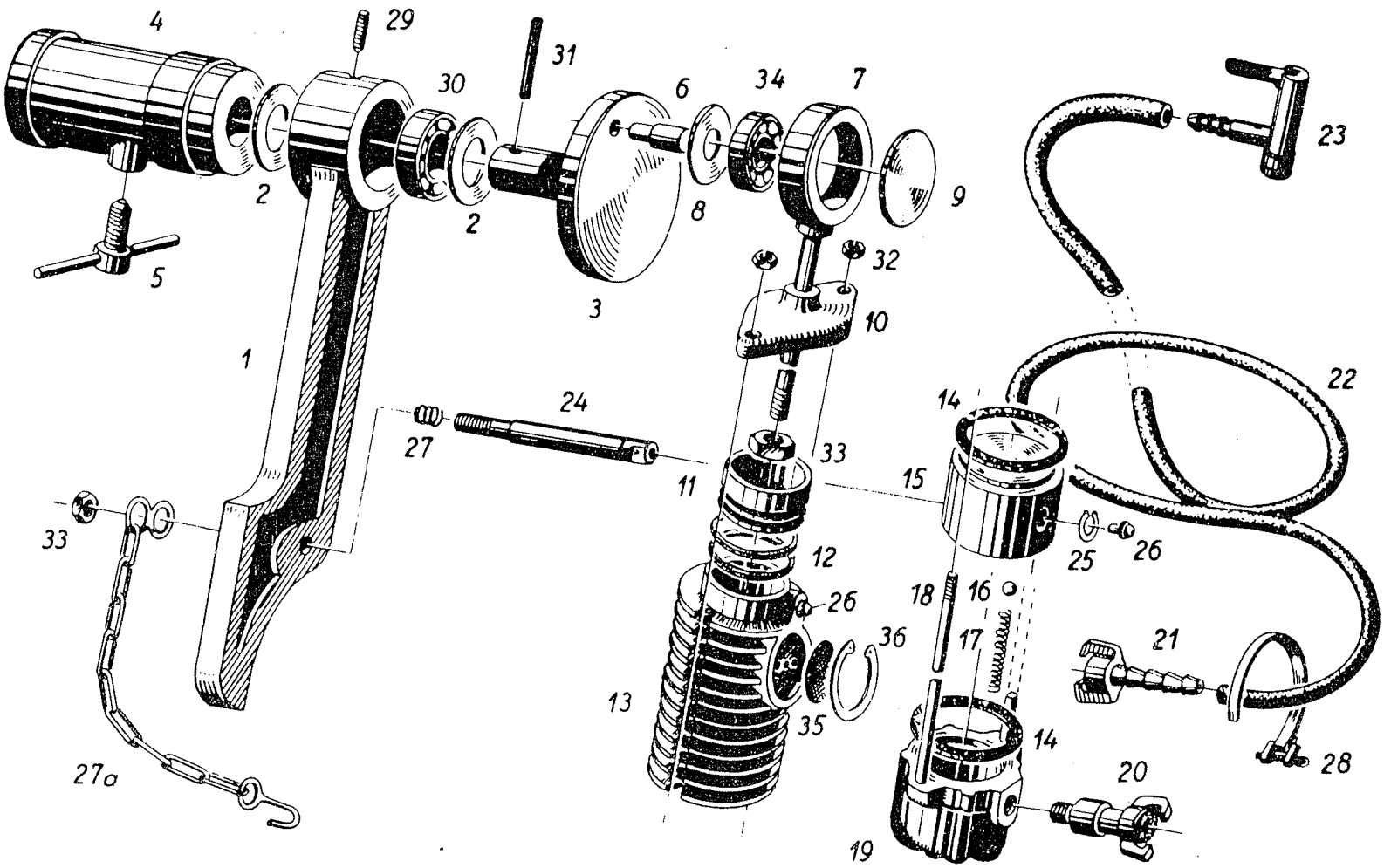
4
29
31
30
6
34
7
23
2
2
8
9
5
3
32
10
1
22
24
14
27
33
11
15
33
12
25
26
26
18
16
36
17
21
13
35
14
28
27a
20
19

Bild Nr Ref. No Figure No. Figura No.	Benennung Description Désignation Denominazione	Ersatzteil - Nr. Part No. Pièce de rechange No. Pezzo di ricambio No.	Anzahl Qty. used No. des pièces No. dei pezzi			Eingebaut in Fahrgestell Nr. von bis Used in Chassis No. from to Installé dans chassis No. de à Montata nel telaio No. dal al	Als Ersatz ist zu liefern Substitute à fournir en échange in sostituzione è da fornire	Bemerkungen Remarks Notices Notazione
			FL 135/01	FLA 135/21	FL 135/31			
1	Schwenkarm	F 015.800.150.030	1	1	1			
2	Verschlussscheibe	F 015.800.150.600	2	2	2			
3+6	Exzenterscheibe vollst.	F 015.800.150.480	1	1	1			
4	Antriebshülse	F 015.800.150.060	1	1	1			
5	Gewindestift AM 10x20 DIN 915	X 413 423 606	1	1	1			
6	Exzenterbolzen	F 015.800.150.630	1	1	1			
7	Kolbenstange	F 015.800.150.460	1	1	1			
8	Verschlussscheibe	F 015.800.150.650	1	1	1			
9	Verschlussdeckel	F 015.800.150.670	1	1	1			
10	Zylinderdeckel	F 015.800.150.100	1	1	1			
11	Kolben 50 Ø	F 015.800.150.140	1	1	1			
12	Kolbenring	F 015.800.150.580	2	2	2			
13	Zylinder vollst. m. Kegelschmiernippel	F 015.800.150.180	1	1	1			
14	Dichtring	F 015.800.150.540	2	2	2			
15	Ventil (Zylinderkopf)	F 015.800.150.220	1	1	1			
16	Ventilkugel 6,3 Ø	F 015.800.150.500	1	1	1			
17	Ventilfeder mit Plättchen	F 015.800.150.350	1	1	1			
	Plättchen zu Ventilfeder	F 015.800.150.690	1	1	1			
18	Stiftschraube	F 015.800.150.440	2	2	2			
19	Luftaustrittkopf	F 015.800.150.290	1	1	1			
20	Schlauchkupplung mit Gewinde	F 015.800.150.300	1	1	1			
21	" ohne Gewinde	F 015.800.150.310	1	1	1			
22	Kompressorschlauch 11–5	X 591 200 200	1	1	1			Länge nach Bedarf
23	Hebelstecker vollst.	F 015.800.150.370	1	1	1			
24	Schwenkbolzen	F 015.800.150.250	1	1	1			
25	Sicherungsring 15x1 DIN 471	X 530 001 446	1	1	1			
26	Kegelschmiernippel H 1a 6 Ø (DIN 71412)	X 662 510 402	2	2	2			
27	Druckfeder	F 015.800.150.330	1	1	1			

ZUSATZGERÄT: Reifenfüllanlage

Bild Nr. Ref. No. Figure No. Figura No.	Benennung Description Désignation Denominazione	Ersatzteil - Nr. Part No. Pièce de rechange No. Pezzo di ricambio No.	Anzahl Qty. used Nades pièces No. dei pezzi FL 135/01	FLA 135/21	FL 135/31	Eingebaut in Fahrgestell Nr. von bis Used in Chassis No. from to Installé dans chassis No. de à Montato nel telaio No. dal al	Als Ersatz ist zu liefern Substitute à fournir en échange in sostituzione è da fornire	Bemerkungen Remarks Notices Notazione
27a	Aufhängekette	F 015.800.150.700	1	1	1			
28	Schlauchklemme 7,511	X 458 650 100	2	2	2			
29	Gewindestift M 6x10 DIN 417	X 411 618 303	1	1	1			
30	Rillenkugellager 6203 C3 EL DIN 625	X 605 510 312	2	2	2			
31	Spannhülse 6x36 DIN 1481	X 500 625 246	1	1	1			
32	Sechskantmutter M 8 DIN 934	X 428 202 439	2	2	2			
33	" M 12 DIN 934	X 428 203 241	2	2	2			
34	Rillenkugellager 6201 DIN 625	X 605 510 100	1	1	1			
o.B.	Gummidichtung	F 015.800.150.710	2	2	2			zu Schlauchkupplung
o.B.	"	F 015.800.150.360	1	1	1			zu Hebelstecker
35	Filterscheibe	F 015.800.150.720	1	1	1			
36	Sicherungsring J 30x1,2 V	X 531 203 646	1	1	1			zu Filterscheibe F 015.800.150.720
	ACHTUNG! Da wir auch Reifenfüllanlagen mit Kolbendurchmesser 38, 42 und 45 Ø ausgeliefert haben,							
	bitten wir, bei Bestellungen von Einzelteilen immer den Kolbendurchmesser mit anzugeben.							

*a = Aufbrauch; *z = zusammenlegen

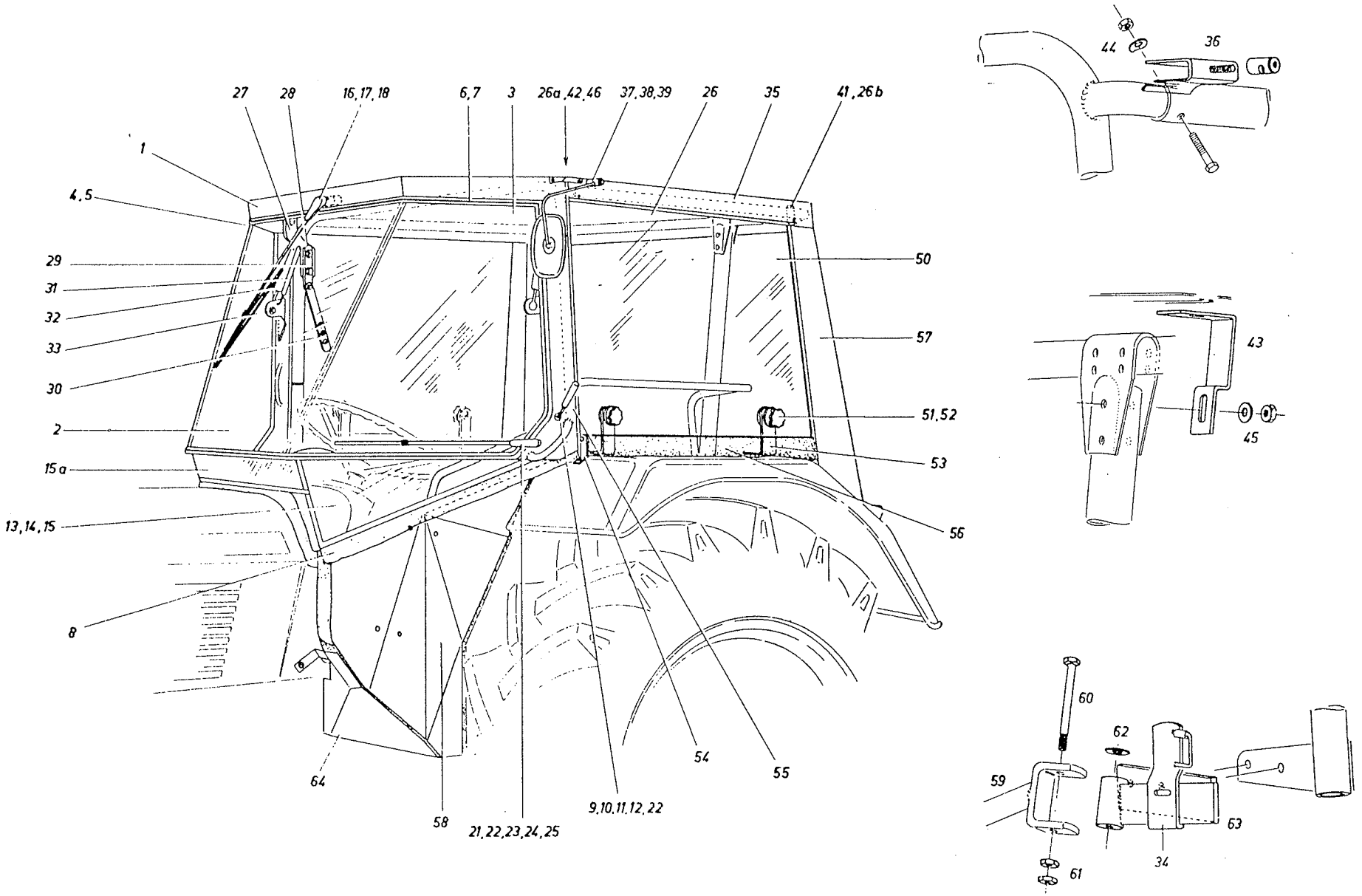
27
28
16,17,18
6,7
3
26a,42,46
37,38,39
26
35
41,26b
1
4,5
29
31
32
33
30
2
15a
13,14,15
8
50
57
51,52
53
56
54
55
64
58
21,22,23,24,25
9,10,11,12,22
44
36
43
45
60
62
59
63
61
34

Bild Nr. Ref. No. Figure No. Figura No.	Benennung / Description / Désignation / Denominazione	Ersatzteil - Nr. / Part No. / Pièce de rechange No. / Pezzo di ricambio No.	Anzahl Qty. used Nades pièces No. dei pezzi FL 135/01	FLA 135/21	FL 135/31	Eingebaut in Fahrgestell Nr. von bis / Used in Chassis No. from to / Installé dans chassis No. de à / Montato nel telaio No. dal al	Als Ersatz ist zu liefern / Substitute / à fournir en échange / in sostituzione è da fornire	Bemerkungen / Remarks / Notices / Notazione
1	Scheibenrahmen	F 182.800.201.230	1	1	1			
2	Frontscheibe	F 182.800.201.250	1	1	1			
3	Seitenscheibe	F 182.800.201.260	2	2	2			
4	Fensterspeiche	F 182.800.201.270	2	2	2			
5	Nippel	F 238.800.200.470	2	2	2			
6	Klemmprofil 450 020	X 304 010 160	5,1 m	5,1 m				
7	Einreissfüller 450 031	X 304 003 082	5,1 m	5,1 m			X 304 313 084 000	volle Meter liefern
8	Dichtungsfahne 450 075	X 304 006 160	0,9 m	0,9 m				
9	Verschlusshebel	F 182.800.201.280	1	1	1			
10	Scheibe 11 DIN 1441	X 453 907 802	1	1	1			
11	Feder	F 238.800.200.311	1	1	1			
12	Splint 2x18 DIN 94	X 531 906 708	1	1	1			
13	Gerätescheibe links	F 182.800.201.290	1	1	1			
	" rechts	F 182.800.201.300	1	1	1			
14	Sechskantblechschraube B 3,5x13 DIN 7976	X 495 203 005	4	4	4			
15	Scheibe 14x4,3x0,9	F 120.800.201.260	15	15	15			
15a	Mitteldichtung	L 138.804.213	1	1	1			
16	Wischermotor *a	F 238.800.200.120	1	1	1		F 238.800.200.121	
17	Wischerarm	F 182.800.201.310	1	1	1			
18	Wischerblatt	F 269.800.340.600	1	1	1			
o.B.	Stecker	F 013.900.100.140	1	1	1			
o.B.	Steckdose	F 139.900.100.020	1	1	1			
o.B.	Steckhülse	F 230.901.040.010	1	1	1			
o.B.	Kabeldurchführungstülle 6 Ø	X 665 204 896	1	1	1			
21+22	Handwischhebel links vollst.	F 182.800.201.330	1	1	1			
	* rechts vollst.	F 238.800.200.661	1	1	1			
22	Gummigriff	F 238.800.200.690	4	4	4			2 Stück zu Pos. 9
23	Wischerarm	F 120.800.202.080	2	2	2			

ZUSATZGERÄT: Verdeckkabine (Peko)

Bild Nr Ref. No Figure No. Figura No.	Benennung Description Désignation Denominazione	Ersatzteil - Nr. Part No. Pièce de rechange No. Pezzo di ricambio No.	Anzahl Qty. used No. des pièces No. dei pezzi FL 135/01	FLA 135/21	FL 135/31	Eingebaut in Fahrgestell Nr. von bis Used in Chassis No. from to Installé dans chassis No. de à Montato nel telaio No. dal al	Als Ersatz ist zu liefern Substitute à fournir en échange in sostituzione è da fornire	Bemerkungen Remarks Notices Notazione
24	Wischerblatt	F 269.800.340.600	2	2	2			
25	Verschlusstopfen	F 238.800.200.720	2	2	2			
26	Dachbezug	F 182.800.201.450	1	1	1			
26a	Halteleiste seitlich vorn	F 182.800.201.480	2	2	2			
26b	Haltelasche hinten	F 182.800.201.490	2	2	2			
27	Drehpunktlagerung rechts	F 182.800.201.040	1	1	1			
	* links	F 182.800.201.030	1	1	1			
o.B.	Lagerbuchse	F 182.800.201.360	2	2	2			Einzelteil von Pos. 27
o.B.	Stover-Sicherungsmutter M 16	X 434 104 040	2	2	2			zu Pos. 27
o.B.	Scheibe 17 DIN 125	X 450 010 208	8	8	8			zu Pos. 27
o.B.	Federscheibe B 16 DIN 137	X 521 406 647	6	6	6			zu Pos. 27
28	Sechskantschraube M 16x35 DIN 933	X 487 545 141	4	4	4			
29	Anschraubblech	F 182.800.201.340	1	1	1			
30	Raster *a	F 182.800.201.370	1	1	1		Raster vollst. F 182.800.201.060	
o.B.	Sechskantschraube M 8x20 DIN 933	X 487 527 741	1	1	1			zu Pos. 29 bzw. 30
o.B.	Federscheibe B 8 DIN 137	X 521 403 947	3	3	3			zu Pos. 29 bzw. 30
o.B.	Sechskantmutter M 8 DIN 934	X 428 202 439	1	1	1			zu Pos. 29 bzw. 30
o.B.	Lagerbuchse	F 250.800.200.240	3	3	3			zu Pos. 29 bzw. 30
31	Federbein vollst.	F 182.800.201.380	2	2	2			
o.B.	Sechskantmutter M 6 DIN 934	X 428 202 239	2	2	2			zu Pos. 31
o.B.	Scheibe 6,4 DIN 125	X 450 005 108	2	2	2			zu Pos. 31
32	Gasfeder	F 182.800.201.050	2	2	2			
33	Winkelgelenk	F 182.800.201.390	2	2	2			
o.B.	Federring 10 DIN 128	X 520 704 447	2	2	2			
o.B.	Stover-Sicherungsmutter M 10	X 434 102 840	2	2	2			
o.B.	Splint 2x18 DIN 94	X 531 906 708	4	4	4			
o.B.	Scheibe 10,5 DIN 125	X 450 007 508	4	4	4			
34	Verschlussöse	F 182.800.201.070	1	1	1			

*a = Aufbrauch; *z = zusammenlegen

Bild Nr Ref.No Figure No. Figura No.	Benennung Description Désignation Denominazione	Ersatzteil - Nr. Part No. Pièce de rechange No. Pezzo di ricambio No.	Anzahl Qty.used No.des pièces No.dei pezzi FL 135/01	FLA 135/21	FL 135/31	Eingebaut in Fahrgestell Nr. von bis Used in Chassis No. from to Installé dans chassis No. de à Montata nel telaio No. dal al	Als Ersatz ist zu liefern Substitute à fournir en échange in sostituzione è da fornire	Bemerkungen Remarks Notices Notazione
o.B.	Hohlniet	F 182.800.201.240	4	4	4			
o.B.	Linsensenkschraube M 4x16 DIN 964	X 491 917 039	8	8	8			
o.B.	Sechskantmutter M 4 DIN 934	X 428 201 839	8	8	8			
o.B.	Blechschraube B 4,2x16 DIN 7971	X 493 808 705	5	5	5			
o.B.	Sechskantschraube M 12x20 DIN 933	X 487 535 241	1	1	1			
o.B.	Scheibe 8 DIN 1440	X 453 606 008	2	2	2			
o.B.	" 13 DIN 125	X 450 008 702	1	1	1			
o.B.	Federscheibe B 12 DIN 137	X 521 405 047	1	1	1			
35	Dachrahmen	F 182.800.201.400	1	1	1			
o.B.	Kantenschutz 450 154	X 305 133 000	Stückz. und Länge n.B.					zu Pos. 35; volle Meter liefern
36	Dachhalterung	F 182.800.201.410	2	2	2			
o.B.	Federring 12 DIN 128	X 520 705 047	1	1	1			zu Pos. 36
o.B.	Sechskantmutter M 12 DIN 934	X 428 203 241	1	1	1			
o.B.	Fächerscheibe A 12,5 DIN 6798	X 522 805 247	1	1	1			
37	Spiegelhalter	F 120.800.202.190	2	2	2			
38	Spiegelstange *a	F 238.800.200.010	2	2	2		F 182.800.201.540	
39	Rückspiegel	F 150.802.290.020	2	2	2			
o.B.	Sechskantschraube M 6x12 DIN 933	X 487 520 441	2	2	2			zu Pos. 37
41	Halterohr	F 182.800.201.420	2	2	2			
o.B.	Flachrundschraube M 10x30 DIN 603	X 477 831 700	2	2	2			zu Pos. 39
42	Klammer	F 131.801.201.110	2	2	2			
43	Winkel	F 182.800.201.440	2	2	2			
o.B.	Flachrundschraube M 6x16 DIN 603	X 477 820 036	6	6	6			zu Pos. 42 und 43
o.B.	Federring 6 DIN 128	X 520 703 047	2	2	2			
o.B.	Scheibe B 6,4 DIN 9021	X 454 405 108	4	4	4			
o.B.	Sechskantmutter M 6 DIN 934	X 428 202 239	6	6	6			
44	Scheibe	F 182.800.201.090	2	2	2			
45	"	F 120.800.201.260	2	2	2			

ZUSATZGERÄT: Verdeckkabine (Peko)

Bild Nr Ref. No Figure No. Figura No.	Benennung Description Désignation Denominazione	Ersatzteil - Nr. Part No. Pièce de rechange No. Pezzo di ricambio No.	Anzahl Qty. used Nades pièces No. dei pezzi FL 135/01	FLA 135/21	FL 135/31	Eingebaut in Fahrgestell Nr. von bis Used in Chassis No. from to Installé dans chassis No. de à Montata nel telaio No. dal al	Als Ersatz ist zu liefern Substitute à fournir en échange in sostituzione è da fornire	Bemerkungen Remarks Notices Notazione
46	Anschlagleiste	F 182.800.201.080	2	2	2			
o.B.	Riemen	F 182.800.201.530	2	2	2			zu Pos. 26
o.B.	Schnalle	F 238.800.200.060	2	2	2			
o.B.	Blechschraube B 4,2x9,5 DIN 7971	X 493 808 550	4	4	4			
o.B.	Sechskantblechschraube B 4,2x16 DIN 7976	X 495 208 749	32	32	32			
o.B.	Zylinderschraube AM 5x20 DIN 84	X 461 720 239	2	2	2		Sechskantschraube X 487 513 841 (M 4x16 DIN 933), Sechskantmutter X 428 201 839 (M 4 DIN 934) und Federring X 520 702 247 (4 DIN 128)	
o.B.	Federring 5 DIN 128	X 520 702 647	2	2	2			
o.B.	Sechskantmutter M 5 DIN 934	X 428 202 039	2	2	2			
50–52	Seitenscheibe links kpl.	F 182.800.201.460	1	1	1			bei Bedarf Pos. 53 versetzen
	" rechts kpl.	F 182.800.201.470	1	1	1			
51	Sterngriff	F 182.800.201.170	4	4	4			
52	Halteschelbe	F 182.800.201.180	4	4	4			
53	Halterungswinkel	F 182.800.201.150	4	4	4			
54	Haltelasche	F 182.800.201.160	2	2	2			
o.B.	Sechskantblechschraube BZ 6,3x13 DIN 7976	X 495 319 805	12	12	12			zu Pos. 53 und 54
o.B.	Scheibe 6,4 DIN 125	X 450 005 108	18	18	18			
55	Abdichtung vorn links kpl.	F 182.800.201.510	1	1	1			
	" " rechts kpl.	F 182.800.201.520	1	1	1			
o.B.	Schlauchklemme 501 011	X 458 652 800	4	4	4			zum Befestigen von Pos. 55
56	Abdichtgummi links	F 138.804.201.040	1	1	1			
	" rechts	F 138.804.201.050	1	1	1			
57	Säule hinten links	F 138.804.201.020	1	1	1			
	" " rechts	F 138.804.201.030	1	1	1			
o.B.	Kantenschutz 450 219	X 305 016 000	0,7 lg.	0,7 lg.				Einzelteil von Pos. 57; volle Meter liefern
o.B.	Flachrundschraube 6x16 DIN 603	X 477 820 036	2	2	2			
o.B.	Sechskantschraube M 6x50 DIN 933	X 487 522 405	2	2	2			zu Pos. 57
o.B.	Sechskantblechschraube B 6,3x13 DIN 7976	X 495 219 805	4	4	4			
o.B.	Scheibe 6,4 DIN 125	X 450 005 108	8	8	8			

*a = Aufbrauch; *z = zusammenlegen

Bild Nr Ref.No Figure No. Figura No.	Benennung Description Désignation Denominazione	Ersatzteil - Nr. Part No. Pièce de rechange No. Pezzo di ricambio No.	Anzahl Qty.used Nades pièces No.dei pezzi FL 135/01	FLA 135/21	FL 135/31	Eingebaut in Fahrgestell Nr. von bis Used in Chassis No. from to Installé dans chassis No. de à Montata nel telaio No. dal al	Als Ersatz ist zu liefern Substitute à fournir en échange in sostituzione è da fornire	Bemerkungen Remarks Notices Notazione
o.B.	Sechskantmutter M 6 DIN 934	X 428 202 239	2	2	2			zu Pos. 57
o.B.	Zylinderschraube M 4x18 DIN 84	X 461 717 839	8	8	8			
o.B.	Blechschraube B 4,2x16 DIN 7971	X 493 808 705	2	2	2			
o.B.	Scheibe 4,3 DIN 125	X 450 003 308	2	2	2			
o.B.	Rückwand	L 138.804.210	1	1	1			
58	Türe vollst.	G 138.804.200.100	1	1	1			bei Spur 1280 und 1360
	" "	G 138.804.200.130	1	1	1			bei Spur 1500
o.B.	Moosgummistreifen 5x50 *a	X 332 017 051	0,3 m	0,3 m			Gu-Streifen X 302 518 135 (3x50 0,3 m lg.)	volle Meter liefern — Einzelteile von Pos. 58
o.B.	Bogen	138.804.200.190	1	1	1			
59	Türbügel	H 138.804.200.040	1	1	1			
o.B.	Flachrundschraube M 6x16 DIN 603	X 477 820 036	4	4	4			zum Befestigen von Pos. 58 an Pos. 59
o.B.	Scheibe A 6,4 DIN 9021	X 454 305 108	4	4	4			
o.B.	Sechskantmutter M 6 DIN 934	X 428 202 239	4	4	4			
60	Sechskantschraube M 16x100 DIN 931	X 486 546 941	1	1	1			
61	Sechskantmutter M 16 DIN 936	X 428 804 040	2	2	2			
62	Reibscheibe	182.800.200.040	1	1	1			
63	Türgelenk	H 138.804.200.030	1	1	1			
64	Kasten vollst. *a	G 138.804.200.160	1	1	1		G 138.804.200.180 und Winkellasche 138.804.200.260	
o.B.	Streifen	138.804.200.360	1	1	1			Einzelteile von Pos. 64
o.B.	Gummiplatte	138.804.200.370	1	1	1			
o.B.	Kabelbefestiger	F 165.900.030.010	1	1	1			
o.B.	Sechskantschraube M 8x25 DIN 933	X 487 527 941	2	2	2			zur Befestigung von Pos. 64 am Fußblech links
o.B.	Sechskantmutter M 8 DIN 934	X 428 202 439	2	2	2			
o.B.	Scheibe 8,4 DIN 125	X 450 006 308	2	2	2			
o.B.	Federscheibe B 8 DIN 137	X 521 403 947	2	2	2			
o.B.	Winkel	138.804.200.320	1	1	1			bei Spur 1500; an Pos. 64 befestigt
o.B.	Verkleidung vollst. rechts	G 138.804.200.110	1	1	1			bei Spur 1280 und 1360
	" " "	G 138.804.200.140	1	1	1			bei Spur 1500

ZUSATZGERÄT: Verdeckkabine (Peko)

Bild Nr. Ref. No. Figure No. Figura No.	Benennung / Description / Désignation / Denominazione	Ersatzteil - Nr. / Part No. / Pièce de rechange No. / Pezzo di ricambio No.	Anzahl Qty. used / Nades pièces / No. dei pezzi FL 135/01	FLA 135/21	FL 135/31	Eingebaut in Fahrgestell Nr. von / Used in Chassis No. from / Installé dans chassis No. de / Montata nel telaio No. dal — bis / to / à / al	Als Ersatz ist zu liefern / Substitute / à fournir en échange / in sostituzione è da fornire	Bemerkungen / Remarks / Notices / Notazione
o.B.	Gummiplatte	138.804.200.200	1	1	1			
o.B.	Verschlusstopfen GPN 300 F 28 sw	X 499 504 694	2	2	2			
o.B.	Moosgummistreifen 5x50 *a	X 332 017 051	0,35m	0,35m			Gu-Streifen X 302 518 135 (3x50 0,35 m)	volle Meter liefern — Einzelteile von Verkleidung vollst. rechts
o.B.	Weichgummi - Abdichtprofil 12036 sw	X 305 157 153	0,705m	0,705m				
o.B.	Bogen	138.804.200.190	1	1	1			
o.B.	Winkel 25x3	138.804.200.230	1	1	1			
o.B.	Winkelblech	138.804.200.240	1	1	1			bei Spur 1280 und 1360 — zu Verkleidung vollst. rechts
o.B.	"	138.804.200.330	1	1	1			bei Spur 1500 — zu Verkleidung vollst. rechts
o.B.	Bodenblech vollst.	G 138.804.200.170	1	1	1			
o.B.	Flügelschraube M 6x16 DIN 316	X 472 020 036	3	3	3			
o.B.	Scheibe	182.800.200.030	4	4	4			
o.B.	Flachkopfschraube M 6x12 DIN 85	X 463 222 339	7	7	7			
o.B.	Flachkopfschraube M 10x30 DIN 85	X 463 230 139	1	1	1			
o.B.	Sechskantmutter M 6 DIN 934	X 428 202 239	7	7	7			
o.B.	Scheibe A 6,4 DIN 9021	X 454 305 108	6	6	6			
o.B.	" A 8,4 DIN 9021	X 454 306 306	2	2	2			zum Befestigen von Verkleidungen
o.B.	" B 10,5 DIN 9021	X 454 407 508	1	1	1			
o.B.	Federscheibe B 6 DIN 137	X 521 403 047	10	10	10			
o.B.	Verschlusstopfen GPN 300 F2 ws	X 499 500 095	6	6	6			
o.B.	Sechskantschraube M 8x16 DIN 933	X 487 526 841	1	1	1			bei Spur 1500
o.B.	Sechskantmutter M 8 DIN 934	X 428 202 439	1	1	1			bei Spur 1500
o.B.	Federscheibe B 8 DIN 137	X 521 403 947	1	1	1			bei Spur 1500

*a – Aufbrauch; *z – zusammenlegen

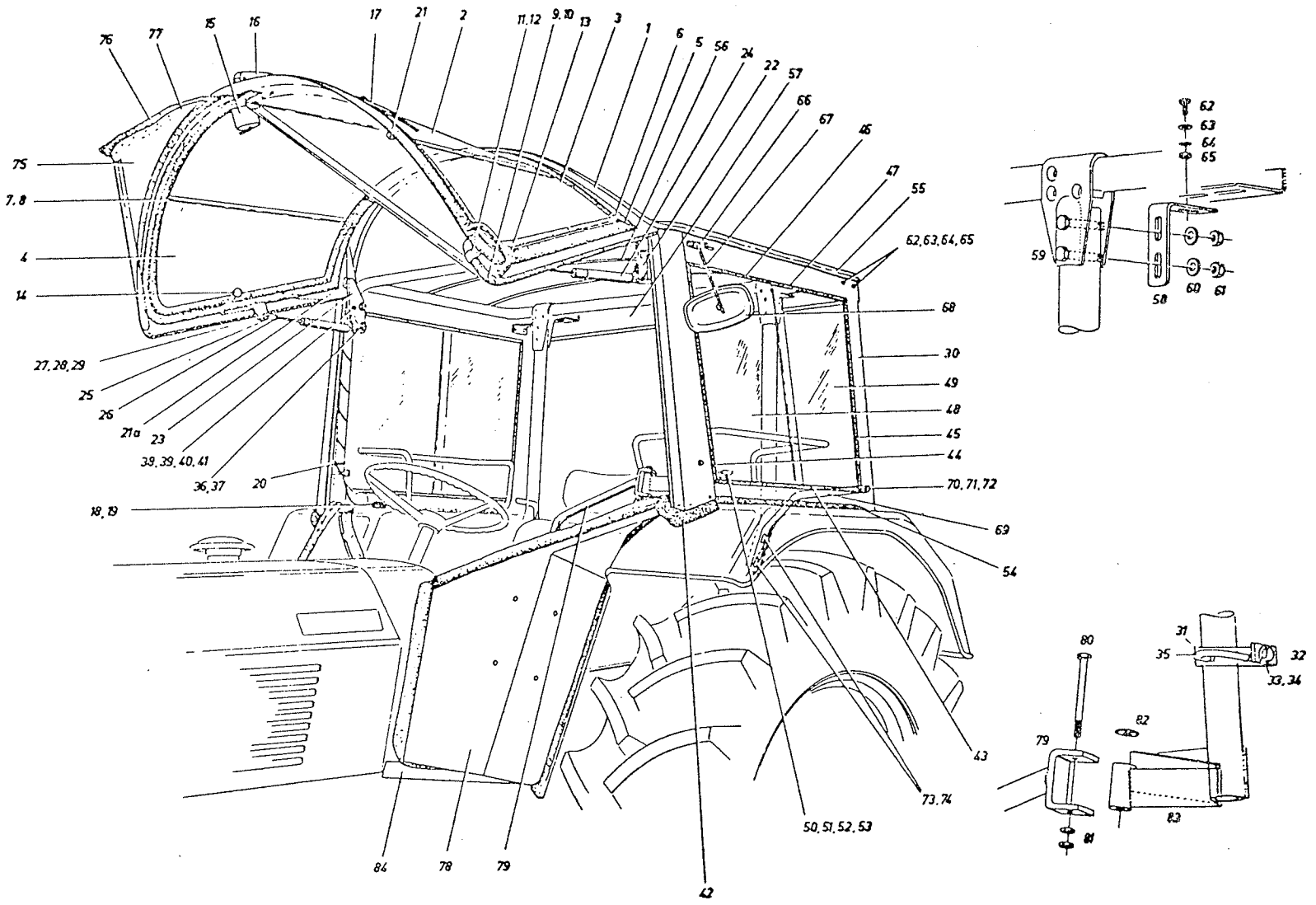
76
77
15
16
17
21
2
11,12
9,10
13
3
1
6
5
56
24
22
57
66
67
46
47
55
62,63,64,65
75
7,8
4
14
68
30
49
48
45
44
70,71,72
69
54
27,28,29
25
26
21a
23
39,39,40,41
36,37
20
18,19
43
73,74
50,51,52,53
84
78
79
42
59
58
60
61
80
82
79
81
83
31
35
32
33,34

Bild Nr. Ref. No. Figure No. Figura No.	Benennung / Description / Désignation / Denominazione	Ersatzteil - Nr. / Part No. / Pièce de rechange No. / Pezzo di ricambio No.	Anzahl Qty. used No. des pièces No. dei pezzi FL 135/01	FLA 135/21	FL 135/31	Eingebaut in Fahrgestell Nr. von / Used in Chassis No. from / Installé dans chassis No. de / Montato nel telaio No. dal — bis / to / à / al	Als Ersatz ist zu liefern / Substitute / à fournir en échange / in sostituzione è da fornire	Bemerkungen / Remarks / Notices / Notazione
1	Scheibenrahmen	F 182.800.200.030	1	1	1			
2	Frontscheibe mitte	F 182.800.200.040	1	1	1			
3	" links	F 182.800.200.050	1	1	1			
4	" rechts	F 182.800.200.060	1	1	1			
5	Gummiprofilrahmen	F 182.800.200.070	1	1	1			
6	Füllkeder 500 008	X 305 108 170	4,9 m	4,9 m				volle Meter liefern
7	Scheibenfassung 700 lg.	F 182.800.200.080	2	2	2			
8	Speiche	F 182.800.200.090	2	2	2	bis Verdeck-		
o.B.	Speichennippel	F 182.800.200.100	2	2	2	Nr. 3678 105		zu Pos. 8
9	Moosgummi 501 763	X 304 148 160	0,2 m	0,2 m				volle Meter liefern
10	Abdichtprofil	F 182.800.200.140	2	2	2			
11	Klemmschelle	F 182.800.200.120	2	2	2			
12	Linsensenkschraube M 4x16 DIN 964	X 491 917 039	2	2	2			
o.B.	Scheibe A 5,3 DIN 9021	X 454 303 902	2	2	2			
o.B.	Sicherungsscheibe 4	X 523 402 246	2	2	2			zu Pos. 12
o.B.	Sechskantmutter M 4 DIN 934	X 428 201 839	2	2	2			
13	Eckschelle	F 182.800.200.230	2	2	2			
o.B.	Linsenblechschraube B 3,5x16 DIN 7973	X 496 803 149	4	4	4			zu Pos. 13
o.B.	Leistenbefestiger	F 182.800.200.130	8	8	8			
14	Kugelknopf	F 139.800.270.010	2	2	2			
15	Wischermotor *a	F 238.800.201.440	1	1	1		F 238.800.201.441	
16	Wischerarm	F 238.800.201.250	1	1	1			
17	Wischerblatt	F 182.800.200.260	1	1	1			
18	Stecker	F 013.900.100.140	1	1	1			
19	Steckdose	F 139.900.100.020	1	1	1			
o.B.	Gummitülle	F 182.800.200.110	2	2	2			
20	Kabelbinder	F 182.800.200.500	2	2	2			
21	Klemmschelle	F 182.800.200.170	4	4	4			

ZUSATZGERÄT: Verdeckkabine (Fritzmeier)

Bild Nr Ref. No Figure No. Figura No.	Benennung Description Designation Denominazione	Ersatzteil - Nr. Part No. Pièce de rechange No. Pezzo di ricambio No.	Anzahl Qty. used No. des pièces No. dei pezzi FL 135/01	FLA 135/21	FL 135/31	Eingebaut in Fahrgestell Nr. von bis Used in Chassis No. from to Installé dans chassis No. de à Montato nel telaio No. dal al	Als Ersatz ist zu liefern Substitute à fournir en échange in sostituzione è da fornire	Bemerkungen Remarks Notices Notazione
o.B.	Zylinderschraube M 4x15 DIN 84	X 461 717 703	4	4	4			
o.B.	Sechskantmutter M 4 DIN 934	X 428 201 839	4	4	4			zu Pos. 21
o.B.	Scheibe 4,3 DIN 125	X 450 003 308	4	4	4			
o.B.	Sicherungsscheibe 4	X 523 402 246	4	4	4			
21a	Lagerbuchse	F 182.800.200.180	2	2	2			
22	Scheibenrahmenaufhängung links	F 182.800.200.200	1	1	1			
23	" rechts	F 182.800.200.190	1	1	1			
24	Gasfeder	F 182.800.200.210	2	2	2			
25	Gabelgelenk	F 182.800.200.220	2	2	2			
26	Sechskantmutter M 8 DIN 934	X 428 202 439	2	2	2			
27	Bolzen 8h11x35x30 DIN 1434	X 403 961 156	4	4	4			
28	Scheibe A 8,4 DIN 125	X 450 006 308	4	4	4			
29	Splint 2x15 DIN 94	X 531 906 608	4	4	4			
30	Seitenwand links	F 182.800.200.270	1	1	1			
	" rechts	F 182.800.200.280	1	1	1			
31	Befestigungswinkel	F 182.800.200.480	2	2	2			
32	Sechskantschraube M 8x20 DIN 933	X 487 527 741	2	2	2			
33	Scheibe 8,4 DIN 125	X 450 006 308	2	2	2			
34	Sicherungsscheibe 8,4	X 523 504 100	2	2	2			
35	Bride	F 182.800.200.490	2	2	2			
o.B.	Stover-Sicherungsmutter M 8	X 434 102 440	4	4	4			
o.B.	Scheibe 8,4 DIN 9021	X 454 306 308	4	4	4			zu Pos. 35
o.B.	Plastikschutzkappe M 8	F 182.800.200.530	4	4	4			
36	Sechskantschraube M 16x40 DIN 933	X 487 545 205	4	4	4			zu Pos. 22 und 23
37	Federring 16 DIN 128	X 520 706 647	4	4	4			
38	Sechskantschraube M 8x25 DIN 933	X 487 527 941	2	2	2			
39	Sechskantmutter M 8 DIN 934	X 428 202 439	2	2	2			
40	Scheibe 8,4 DIN 125	X 450 006 308	2	2	2			

Bild Nr Ref. No Figure No. Figura No.	Benennung Description Désignation Denominazione	Ersatzteil - Nr. Part No. Pièce de rechange No. Pezzo di ricambio No.	Anzahl Qty. used Nades pièces No. dei pezzi			Eingebaut in Fahrgestell Nr. von bis Used in Chassis No. from to Installé dans chassis No. de à Montato nel telaio No. dal al	Als Ersatz ist zu liefern Substitute à fournir en échange in sostituzione è da fornire	Bemerkungen Remarks Notices Notazione
			FL 135/01	FLA 135/21	FL 135/31			
41	Sicherungsscheibe 8,4	X 523 504 100	2	2	2			
42	Gummiabdeckung links	F 182.800.200.290	1	1	1			
	" rechts	F 182.800.200.300	1	1	1			
43	Fensterführungsschiene unten links	F 182.800.200.310	1	1	1			
	" unten rechts	F 182.800.200.320	1	1	1			
44	Fensterführungsschiene vorn	F 182.800.200.330	2	2	2			
45	Fensterführungsschiene hinten links	F 182.800.200.340	1	1	1			
	" hinten rechts	F 182.800.200.350	1	1	1			
46	" oben vorn links	F 182.800.200.360	1	1	1			
	" oben vorn rechts	F 182.800.200.370	1	1	1			
47	Fensterführungsschiene oben hint. links	F 182.800.200.380	1	1	1			
	" oben hint. rechts	F 182.800.200.390	1	1	1			
48	Seitenscheibe vorn	F 182.800.200.400	2	2	2			
49	" hinten	F 182.800.200.410	2	2	2			
50	Schiebefenster-Feststeller	F 182.800.200.420	2	2	2			
51	Beilage	F 182.800.200.430	2	2	2			
52	Gegenplatte	F 182.800.200.440	2	2	2			
53	Linsensenkschraube M 5x20 DIN 964	X 491 920 203	4	4	4			
54	Dichtprofil 501 026	X 304 145 160	1m lg.	1m lg.				
55	Dachbezug	F 182.800.200.470	1	1	1			
56	Dachstrebe	F 182.800.200.460	3	3	3			
57	Rückenblende	F 182.800.200.450	1	1	1			
58	Anschraubwinkel	F 182.800.200.510	2	2	2			
59	Sechskantschraube M 12x90 DIN 931	X 486 536 805	4	4	4			
60	Scheibe 13 DIN 125	X 450 008 708	4	4	4			
61	Stover-Sicherungsmutter M 16	X 434 104 040	4	4	4			siehe auch bei Sicherheitsrahmen
o.B.	Plastikschutzkappe	F 182.800.200.520	8	8	8			
62	Sechskantschraube M 8x20 DIN 933	X 487 527 741	6	6	6			

ZUSATZGERÄT: Verdeckkabine (Fritzmeier)

Bild Nr. Ref. No. Figure No. Figura No.	Benennung / Description / Désignation / Denominazione	Ersatzteil - Nr. / Part No. / Pièce de rechange No. / Pezzo di ricambio No.	Anzahl Qty. used Nades pièces No. dei pezzi FL 135/01	FLA 135/21	FL 135/31	Eingebaut in Fahrgestell Nr. von / Used in Chassis No. from / Installé dans chassis No. de / Montato nel telaio No. dal — bis / to / à / al	Als Ersatz ist zu liefern / Substitute / à fournir en échange / in sostituzione è da fornire	Bemerkungen / Remarks / Notices / Notazione
63	Scheibe 8,4 DIN 125	X 450 006 308	12	12	12			
64	Sicherungsscheibe 8,4	X 523 504 100	6	6	6			
65	Sechskantmutter M 8 DIN 934	X 428 202 439	6	6	6			
66	Spiegelhalter	F 182.800.200.540	2	2	2			
o.B.	Sechskantschraube M 10x25 DIN 933	X 487 531 505	4	4	4			zur Befestigung von Pos. 66
o.B.	Scheibe 10,5 DIN 125	X 450 007 508	4	4	4			zur Befestigung von Pos. 66
o.B.	Sicherungsscheibe 10	X 523 404 446	4	4	4			zur Befestigung von Pos. 66
o.B.	Sechskantmutter M 10 DIN 934	X 428 202 841	4	4	4			zur Befestigung von Pos. 66
o.B.	Zylinderschraube M 6x20 DIN 84	X 461 722 603	2	2	2			zu Pos. 66
o.B.	Sechskantmutter M 6 DIN 934	X 428 202 230	2	2	2			zu Pos. 66
67	Spiegelstange	F 182.800.200.560	2	2	2			Rückspiegelanbau rechts nur bei Masch. mit Rückwand
68	Rückblickspiegel	F 182.800.200.570	2	2	2			Rückspiegelanbau rechts nur bei Masch. mit Rückwand
o.B.	Abdeckkappe	F 269.800.340.490	2	2	2			entfällt bei Rückspiegelanbau rechts
o.B.	Rückenteil	L 138.804.110	1	1	1			
o.B.	Haken mit Gummiband	F 138.804.200.070	2	2	2			Einzelteile von Rückenteil
o.B.	Rohr	F 138.804.200.060	1	1	1			Einzelteile von Rückenteil
69	Seitenwandbefestigung links	F 138.804.200.040	1	1	1			
	" rechts	F 138.804.200.050	1	1	1			
70	Sechskantschraube M 10x70 DIN 933	X 487 532 541	2	2	2			
71	Sechskantmutter M 10 DIN 934	X 428 202 841	2	2	2			
72	Scheibe 10,5 DIN 125	X 450 007 508	4	4	4			
73	Sechskantschraube M 12x90 DIN 931	X 486 536 805	4	4	4			
74	Scheibe 13 DIN 125	X 450 008 708	4	4	4			
75	Gerätescheibe	F 138.804.200.010	1	1	1			
76	Gummiabdeckung	F 138.804.200.020	1	1	1			
77	Hohlniet	F 138.804.200.030	13	13	13			
78	Türe vollst.	G 138.804.200.100	1	1	1			bei Spur 1280 und 1360
	" "	G 138.804.200.130	1	1	1			bei Spur 1500

Bild Nr. Ref. No. Figure No. Figura No.	Benennung / Description / Désignation / Denominazione	Ersatzteil - Nr. / Part No. / Pièce de rechange No. / Pezzo di ricambio No.	Anzahl Qty. used / Nades pièces / No. dei pezzi FL 135/01	FLA 135/21	FL 135/31	Eingebaut in Fahrgestell Nr. von bis / Used in Chassis No. from to / Installé dans chassis No. de à / Montata nel telaio No. dal al	Als Ersatz ist zu liefern / Substitute / à fournir en échange / in sostituzione è da fornire	Bemerkungen / Remarks / Notices / Notazione
o.B.	Moosgummistreifen 5x50 *a	X 332 017 051	0,3 m	0,3 m			Gu-Streifen X 302 518 135 (3x50 0,3 m)	volle Meter liefern — Einzelteile von Pos. 78
o.B.	Weichgummi-Abdichtprofil 12 036 sw	X 305 157 153	0,665 m	0,665 m				
o.B.	Bogen	138.804.200.190	1	1	1			
79	Türbügel	H 138.804.200.040	1	1	1			
o.B.	Flachrundschraube M 6x16 DIN 603	X 477 820 036	4	4	4			zum Befestigen von Pos. 78 an Pos. 79
o.B.	Scheibe A 6,4 DIN 9021	X 454 305 108	4	4	4			
o.B.	Sechskantmutter M 6 DIN 934	X 428 202 239	4	4	4			
80	Sechskantschraube M 16x100 DIN 931	X 486 546 941	1	1	1			
81	Sechskantmutter M 16 DIN 936	X 428 804 040	2	2	2			
82	Reibscheibe	182.800.200.040	1	1	1			
83	Türgelenk	H 138.804.200.030	1	1	1			
anst. v. 84	Kasten vollst. *a	G 138.804.200.160	1	1	1		G 138.804.200.180 und Winkellasche 138.804.200.260	
o.B.	Streifen	138.804.200.360	1	1	1			Einzelteile von Pos. 84
o.B.	Gummiplatte	138.804.200.370	1	1	1			
o.B.	Kabelbefestiger	F 165.900.030.010	1	1	1			
o.B.	Sechskantschraube M 8x25 DIN 933	X 487 527 941	2	2	2			zur Befestigung von Pos. 84 am Fußblech links
o.B.	Sechskantmutter M 8 DIN 934	X 428 202 439	2	2	2			
o.B.	Scheibe 8,4 DIN 125	X 450 006 308	2	2	2			
o.B.	Federscheibe B 8 DIN 137	X 521 403 947	2	2	2			
o.B.	Winkel	138.804.200.320	1	1	1			bei Spur 1500; an Pos. 84 befestigt
o.B.	Verkleidung vollst. (rechts)	G 138.804.200.110	1	1	1			bei Spur 1280 und 1360
o.B.	" " (rechts)	G 138.804.200.140	1	1	1			bei Spur 1500
o.B.	Gummiplatte	138.804.200.200	1	1	1			
o.B.	Verschlusstopfen GPN 300 F 28 sw	X 499 504 694	2	2	2			
o.B.	Moosgummistreifen 5x50 *a	X 332 017 051	0,35 m	0,35 m			Gu-Streifen X 302 518 135 (3x50 0,35 m)	volle Meter liefern — Einzelteile von Verkleidung vollst. rechts
o.B.	Weichgummi-Abdichtprofil 12 036 sw	X 305 157 153	0,705 m	0,705 m				
o.B.	Bogen	138.804.200.190	1	1	1			

ZUSATZGERÄT: Verdeckkabine (Fritzmeier)

Bild Nr. Ref. No. Figure No. Figura No.	Benennung / Description / Désignation / Denominazione	Ersatzteil - Nr. / Part No. / Pièce de rechange No. / Pezzo di ricambio No.	Anzahl Qty. used Nos des pièces No. dei pezzi FL 135/01	FLA 135/21	FL 135/31	Eingebaut in Fahrgestell Nr. von bis / Used in Chassis No. from to / Installé dans chassis No. de à / Montato nel telaio No. dal al	Als Ersatz ist zu liefern / Substitute / à fournir en échange / in sostituzione è da fornire	Bemerkungen / Remarks / Notices / Notazione	
o.B.	Winkel 25x3	138.804.200.230	1	1	1				
o.B.	Winkelblech	138.804.200.240	1	1	1			bei Spur 1280 und 1360	zu Verkleidung
	"	138.804.200.330	1	1	1			bei Spur 1500	vollst. rechts
o.B.	Bodenblech vollst.	G 138.804.200.170	1	1	1				
o.B.	Flügelschraube M 6x16 DIN 316	X 472 020 036	3	3	3				
o.B.	Scheibe	182.800.200.030	4	4	4				
o.B.	Flachkopfschraube M 6x12 DIN 85	X 463 222 339	7	7	7				
o.B.	" M 10x30 DIN 85	X 463 230 139	1	1	1				
o.B.	Sechskantmutter M 6 DIN 934	X 428 202 239	7	7	7				
o.B.	Scheibe A 6,4 DIN 9021	X 454 305 108	6	6	6				
o.B.	" A 8,4 DIN 9021	X 454 306 308	2	2	2				
o.B.	" B 10,5 DIN 9021	X 454 407 508	1	1	1				
o.B.	Federscheibe B 6 DIN 137	X 521 403 047	10	10	10				
o.B.	Verschlusschraube GPN 300 F 2 ws	X 499 500 095	6	6	6				
o.B.	Sechskantschraube M 8x16 DIN 933	X 487 526 841	1	1	1			bei Spur 1500	
o.B.	Sechskantmutter M 8 DIN 934	X 428 202 439	1	1	1				
o.B.	Federscheibe B 8 DIN 137	X 521 403 947	1	1	1				

*a = Aufbrauch; *z = zusammenlegen

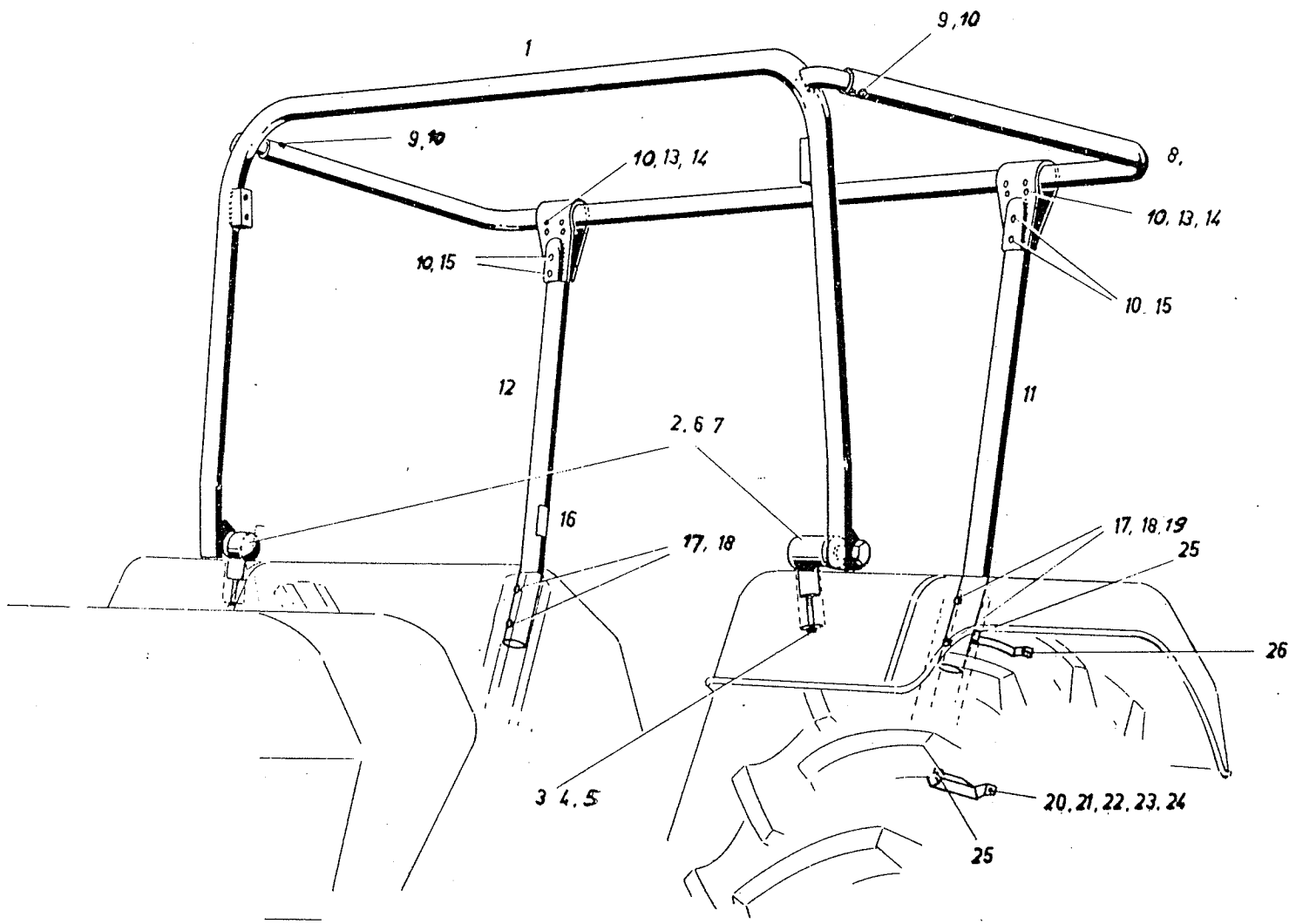
1
9,10
9,10
10, 13, 14
8,
10, 13, 14
10, 15
10, 15
12
11
2, 6 7
16
17, 18
17, 18, 19
25
26
3 4, 5
20, 21, 22, 23, 24
25

Bild Nr. Ref. No. Figure No. Figura No.	Benennung / Description / Designation / Denominazione	Ersatzteil - Nr. / Part No. / Pièce de rechange No. / Pezzo di ricambio No.	Anzahl Qty. used No. des pièces No. dei pezzi FL 135/01	FLA 135/21	FL 135/31	Eingebaut in Fahrgestell Nr. von / Used in Chassis No. from / Installé dans chassis No. de / Montato nel telaio No. dal — bis / to / à / al	Als Ersatz ist zu liefern / Substitute / à fournir en échange / in sostituzione è da fornire	Bemerkungen / Remarks / Notices / Notazione
	SICHERHEITSRAHMEN: Bei Export-Masch. auf Wunsch; bei Verdeckkabine erforderlich.							
1	Bügel vollst.	H 238.803.330.010	1	1	1			
2	Halterung	H 238.803.330.020	2	2	2			
3	Scheibe	238.802.202.010	2	2	2			
4	Federscheibe B 16 DIN 137	X 521 406 647	2	2	2			
5	Sechskantschraube M 16x50 DIN 933	X 487 545 405	2	2	2			
6	" M 16x70 DIN 933	X 487 546 105	4	4	4			
7	Stover-Sicherungsmutter M 16	X 434 104 040	4	4	4			
8	Bügel	182.800.330.100	1	1	1			
9	Sechskantschraube M 12x60 DIN 933	X 487 536 205	2	2	2			
10	Stover-Sicherungsmutter M 12	X 434 103 240	12	12	12			
11	Stütze hinten links	238.803.330.020	1	1	1			
12	" " rechts	238.803.330.030	1	1	1			
13	Schelle	182.800.330.050	2	2	2			
14	Schraube	182.800.330.060	6	6	6			
15	"	182.800.330.070	4	4	4			
16	Prüfschild	238.803.330.010	1	1	1			
17	Sechskantschraube M 12x80 DIN 931	X 486 536 605	4	4	4			
18	Sechskantmutter M 12 DIN 934	X 428 203 241	4	4	4			
19	Federscheibe B 12 DIN 137	X 521 405 047	4	4	4			
	WARNEINRICHTUNG:							
	Warndreieck	wird als Ersatzteil nicht geführt						
	Warnleuchte mit Köcher							
20	Halter	181.800.360.020	1	1	1			
21	Sechskantschraube M 6x12 DIN 933	X 487 520 441	1	1	1			
22	Scheibe A 6,4 DIN 9021	X 454 305 108	2	2	2			
23	Federring 6 DIN 128	X 520 703 047	1	1	1			

ZUSATZGERÄT: Sicherheitsrahmen, Warneinrichtung

Bild Nr Ref.No Figure No. Figura No.	Benennung Description Désignation Denominazione	Ersatzteil - Nr. Part No. Pièce de rechange No. Pezzo di ricambio No.	Anzahl Qty.used Nodes pièces No.dei pezzi FL 135/01	FLA 135/21	FL 135/31	Eingebaut in Fahrgestell Nr. von bis Used in Chassis No. from to Installé dans chassis No. de à Montata nel telaio No. dal al	Als Ersatz ist zu liefern Substitute à fournir en échange in sostituzione è da fornire	Bemerkungen Remarks Notices Notazione
24	Sechskantmutter M 6 DIN 934	X 428 202 239	1	1	1			
25	Bügel	181.800.360.010	1	1	1			
26	Verschluss	F 231.502.040.010	1	1	1			
o.B.	Sechskantschraube M 6x20 DIN 933	X 487 520 741	3	3	3			zu Warnleuchte mit Köcher
o.B.	Sechskantmutter M 6 DIN 934	X 428 202 239	3	3	3			

*a = Aufbrauch; *z = zusammenlegen

BAUGRUPPE KRAFTHEBER HYDRAULISCH/ DREIPUNKTAUFHÄNGUNG:

SOTTOGRUPPO	GROUPE DE CONSTRUCTION	SUB - ASSEMBLY	UNTERGRUPPE	Bild - Seite Illustr.-Page Page illustree Pagina illustr.
Complessivo pompa	Installation de la pompe	Pump installation	Pumpeneinbau	2
Sollev. idr.a. stazione controlla..	Mécanisme de relevage & automation	Automatic control	Regelhubwerk	6
Giunto idraulico, valvola supplementare	Raccord hydraulique, distributeur additionnel	Hydr. connection, add. valve assy.	Hydr. Anschluß Zusatzventileinbau	16
Sospensione a 3 punti : Attacci sollev. idr., laterali e superiore, fissaggio barra traino, attacco attrezzi con fissaggio automatico	Suspension à 3 points : Chaudelles, 3e point et bras inferientes, logement, support, barre d' attelage, raccords, attaches rapides	Three-point linkage : Lift arms, upper and lower links, brackets and supports, drawbar, connection, quick hitch	Dreipunktaufhängung : Hubstreben, Lenker oben und unten, Lagerung, Abstützung, Anhängeschiene, Anschlußenden	22

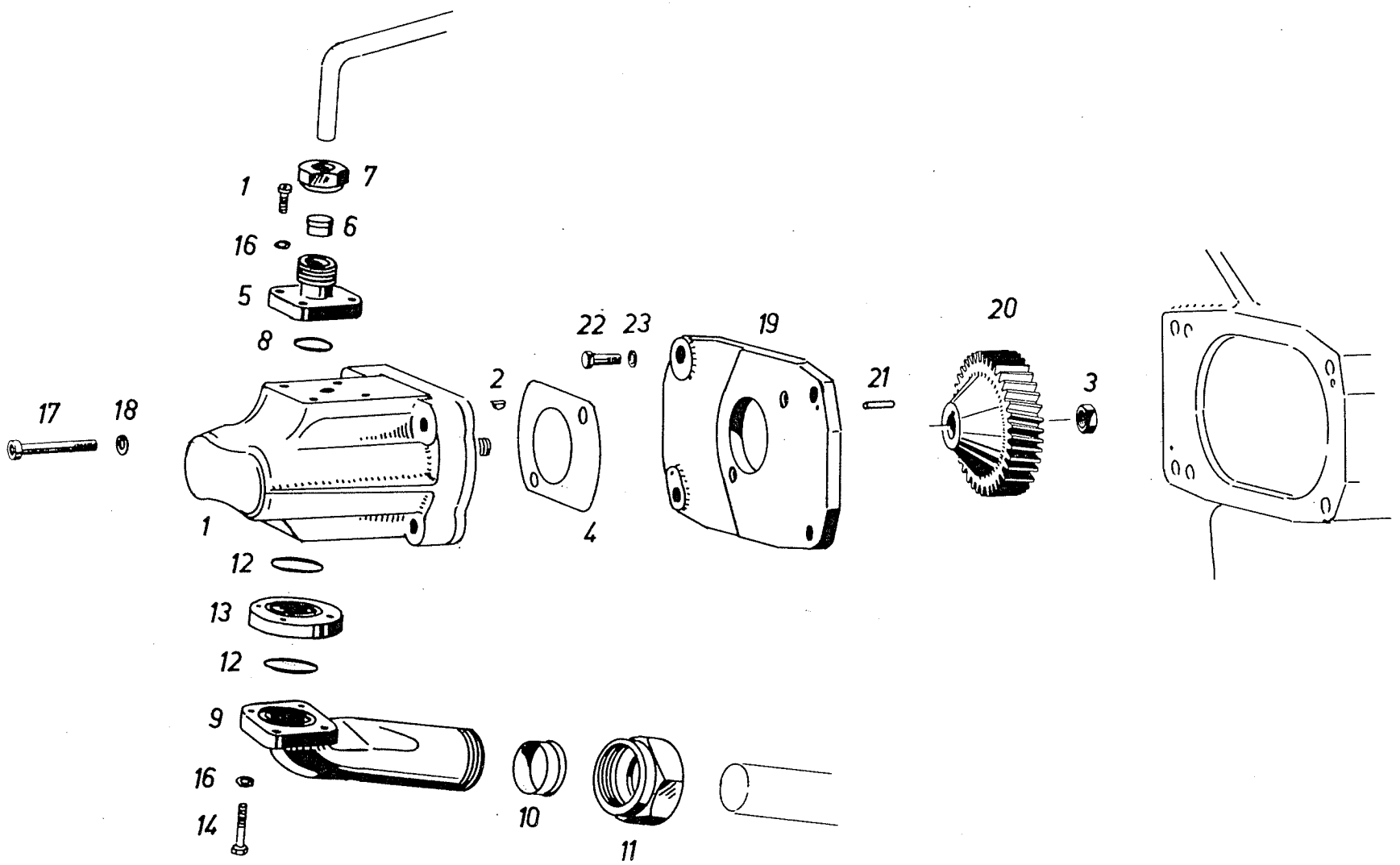
1
7
6
16
5
8
22
23
19
20
21
3
17
18
2
4
1
12
13
12
9
16
14
10
11

Bild Nr Ref. No Figure No. Figura No.	Benennung Description Désignation Denominazione	Ersatzteil - Nr. Part No. Pièce de rechange No. Pezzo di ricambio No.	Anzahl Qty. used No. des pièces No. dei pezzi FL 135/01	FLA 135/21	FL 135/31	Eingebaut in Fahrgestell Nr. von bis Used in Chassis No. from to Installé dans chassis No. de à Montata nel telaio No. dal al	Als Ersatz ist zu liefern Substitute à fournir en échange in sostituzione è da fornire	Bemerkungen Remarks Notices Notazione
1–3	Hydraulikpumpe	G 138.861.010.011	1	1	1			bei Gemmer-Lenkung
	"	G 238.401.100.012	1	1	1			bei Spindel-Hydrolenkung
2	Scheibenfeder 3x6,5 DIN 6888	X 455 404 219	1	1	1			
3	Stover-Sicherungsmutter M 12x1,5	X 434 103 440	1	1	1			
4	Formdichtung	F 139.207.210.120	1	1	1		016.861.011.020	
5	Flanschstutzen	F 238.401.100.010	1	1	1			
6	Schneidring L 15 DIN 3861	X 592 016 302	1	1	1			
7	Überwurfmutter AL 15 DIN 3870	X 596 516 339	1	1	1			
8	Rundschnurring 17–2,5/769	X 557 051 266	1	1	1			
9	Saugkrümmer	238.860.012.011	1	1	1			
10	Schneidring L 28 DIN 3861	X 592 016 602	1	1	1			
11	Überwurfmutter AL 28 DIN 3870	X 596 516 639	1	1	1			
12	Rundschnurring 24–2,5/769	X 557 071 466	2	2	2			
13	Zwischenflansch	268.950.010.010	1	1	1			
14	Zylinderschraube M 6x35 DIN 912	X 485 005 505	3	3	3			
15	" M 6x20 DIN 912	X 485 005 106	4	4	4			
16	Federring 6 DIN 7980	X 523 603 047	7	7	7			
17	Zylinderschraube M 10x40 DIN 912	X 485 013 405	2	2	2			
18	Sicherungsscheibe 10	X 523 404 446	2	2	2			
19	Deckel	F 135.940.010.020	1	1	1			
20	Stirnrad	F 135.201.010.010	1	1	1			
21	Zylinderstift 6m 6x16 DIN 7	X 505 538 717	2	2	2			
22	Sechskantschraube M 8x25 DIN 933	X 487 527 941	2	2	2			
	" M 8x90 DIN 931	X 486 526 341	2	2	2			
23	Dichtring A 8x14 DIN 7603–Cu	X 540 002 278	1	1	1			
	Federring 8 DIN 128	X 520 703 947	3	3	3			

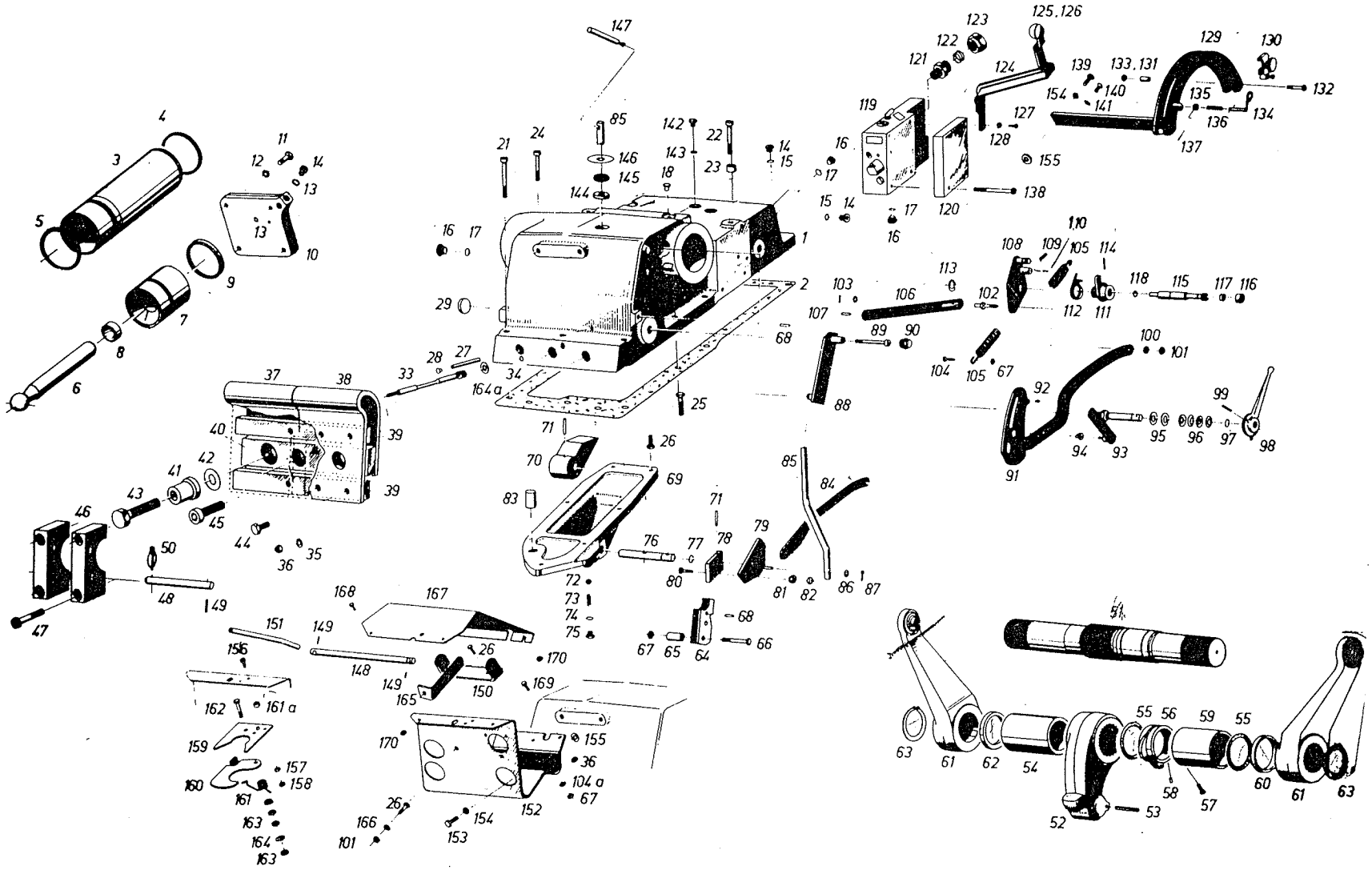

Bild Nr Ref. No Figure No. Figura No.	Benennung Description Désignation Denominazione	Ersatzteil - Nr. Part No. Pièce de rechange No. Pezzo di ricambio No.	Anzahl Qty. used Nodes pièces No. dei pezzi FL 135/01	FLA 135/21	FL 135/31	Eingebaut in Fahrgestell Nr. von bis Used in Chassis No. from to Installé dans chassis No. de à Montata nel telaio No. dal al	Als Ersatz ist zu liefern Substitute à fournir en échange in sostituzione è da fornire	Bemerkungen Remarks Notices Notazione
1	Krafthebergehäuse	258.861.030.010	1	1	1			
2	Flachdichtung	238.860.030.261	1	1	1			
3	Zylinderrohr	238.860.030.042	1	1	1			
4	O-Ring 90—4/781	X 548 974 465	1	1	1		~~X 548 974 465~~	X 548 974 401 000
5	Rundschnurring 89,5—2,5/769	X 557 173 566	1	1	1			
6	Kolbenstange	238.860.030.050	1	1	1			
7 ~~+8~~	Kolben kpl.	G 238.860.030.021	1	1	1			
8	Kugelbuchse	238.860.030.110	1	1	1			
9	O-Ring 74,2—5,7/514 *a	X 548 958 473	1	1	1		X 548 958 479 (74,2—5,7/516)	
10	Zylinderdeckel	150.861.030.220	1	1	1			
11	Sechskantschraube M 16x50 DIN 933	X 487 545 405	4	4	4			
12	Federring 16 DIN 128	X 520 706 647	4	4	4			
13	O-Ring 12,3—2,4/769	X 548 833 666	1	1	1			
14	Verschlußschraube M 12x1,5 DIN 908	X 483 800 400	3	3	3			
15	Dichtring A 12x15,5 DIN 7603—Cu	X 540 003 278	3	3	3			
16	Verschlußschraube AM 18x1,5 DIN 7604	X 494 204 804	4	4	4			
17	Dichtring A 18x22 DIN 7603—Cu	X 540 005 478	3	3	3			
18	Verschlußstpofen GPN 300 F 4 ws	X 499 500 795	2	2	2			
o.B.	Warnungsschild deutsch	150.861.030.500	1	1	1			
	" englisch	150.861.030.510	1	1	1			
	" französisch	150.861.030.520	1	1	1			} am Kotflügel rechts befestigt
	" italienisch	150.861.030.530	1	1	1			
	" spanisch	150.861.030.540	1	1	1			
o.B.	Zylinderblechschraube B 2,9x6,5 DIN 7971	X 493 801 350	4	4	4			zu Warnungsschild
21	Zylinderschraube M 12x70 DIN 912	X 485 019 605	3	3	3			
22	" M 14x70 DIN 912-10.9	X 485 024 906	3	3	3			
23	Distanzrohr	258.860.030.050	3	3	3			
24	Zylinderschraube M 12x50 DIN 912-10.9	X 485 019 206	3	3	3			

*a — Aufbrauch; *z — zusammenlegen

KRAFTHEBER HYDRAULISCH : Regelhubwerk

Bild Nr Ref.No Figure No. Figura No.	Benennung Description Désignation Denominazione	Ersatzteil - Nr. Part No. Pièce de rechange No. Pezzo di ricambio No.	Anzahl Qty.used No.des pièces No.dei pezzi FL 135/01	FLA 135/21	FL 135/31	Eingebaut in Fahrgestell Nr. von bis Used in Chassis No. from to Installé dans chassis No. de à Montata nel telaio No. dal al	Als Ersatz ist zu liefern Substitute à fournir en échange in sostituzione è da fornire	Bemerkungen Remarks Notices Notazione
25	Sechskantschraube M 12x40 DIN 933	X 487 535 805	2	2	2			
26	" M 8x22 DIN 933	X 487 527 841	10	10	10			
27	Spannhülse 5x50 DIN 1481	X 500 622 346	1	1	1			
28	Verschlußstopfen GPN 50[illegible] B 47	X 499 615 096	1	1	1			
29	Verschlußdeckel 32 DIN 443	X 562 110 600	2	2	2			
33	Impulsstange	258.861.030.030	1	1	1			
34	O-Ring 10,3–2,4/769	X 548 827 666	1	1	1			
35	Tellerfeder 15x8,2x0,7	X 699 213 546	1	1	1			
36	Stover-Sicherungsmutter M 6	X 434 102 240	3	3	3			
37	Blattfeder links	258.861.030.181	1	1	1			
38	" rechts	258.861.030.191	1	1	1			
39	Leiste	258.861.030.220	2	2	2			
40	Druckplatte	258.861.030.210	1	1	1			
41	Buchse	258.861.030.231	2	2	2			
42	Scheibe	258.861.030.250	n. Bedarf					
43	Sechskantschraube M 20x80 DIN 931	X 486 555 505	2	2	2			
44	" M 12x25 DIN 933	X 487 535 441	4	4	4			
45	Zylinderschraube M 16x45 DIN 912	X 485 029 405	1	1	1			
46	Impulsgeber	258.861.030.200	2	2	2			
47	Zylinderschraube M 12x80 DIN 912	X 485 019 805	4	4	4			
48	Geberbolzen	258.861.030.240	1	1	1			
49	Spannhülse 5x30 DIN 1481	X 500 621 846	1	1	1			
50	Klappsplintbolzen kpl.	G 015.870.030.010	1	1	1			
51	Hubwelle	258.860.030.030	1	1	1			
52	Kurbelhebel	238.860.030.033	1	1	1			
53	Spannhülse 8x55 DIN 1481	X 500 629 246	1	1	1			
54	Buchse	238.860.030.081	1	1	1			
55	O-Ring 54,2–5,7/769	X 548 933 866	2	2	2			

*a – Aufbrauch; *z – zusammenlegen

Bild Nr. Ref. No. Figure No. Figura No.	Benennung / Description / Désignation / Denominazione	Ersatzteil - Nr. / Part No. / Pièce de rechange No. / Pezzo di ricambio No.	Anzahl Qty. used No. des pièces No. dei pezzi FL 135/01	FLA 135/21	FL 135/31	Eingebaut in Fahrgestell Nr. von / Used in Chassis No. from / Installé dans chassis No. de / Montata nel telaio No. dal	bis / to / à / al	Als Ersatz ist zu liefern / Substitute / à fournir en échange / in sostituzione è da fornire	Bemerkungen / Remarks / Notices / Notazione
56	Nocken	165.860.030.020	1	1	1				
57	Zylinderschraube M 8x25 DIN 912	X 485 007 505	1	1	1				
58	Zylinderkerbstift 6x10 DIN 1473	X 418 546 704	1	1	1				
59	Buchse	238.860.030.530	1	1	1				
60	Distanzring	238.860.030.520	1	1	1				
61	Hubarm vollst.	H 268.860.030.010	2	2	2				
62	Wellendichtring 55x70x8 B1	X 550 222 502	1	1	1				
63	Sicherungsring 55x2 DIN 471	X 5.30 006 146	2	2	2				
64	Impulsblech	H 258.861.030.010	1	1	1				
65	Rohr	258.861.030.040	1	1	1				
66	Sechskantschraube M 8x60 DIN 931	X 486 528 705	1	1	1				
67	Sechskantmutter M 8 DIN 934	X 428 202 439	4	4	4				
68	Spannhülse 6x20 DIN 1481	X 500 624 546	2	2	2				
69	Riegeldeckel	258.861.030.500	1	1	1				
70	Riegel	258.860.030.110	1	1	1				
71	Spannhülse 6x36 DIN 1481	X 500 625 246	2	2	2				
72	Kugel 9 Ø III DIN 5401	X 624 206 600	1	1	1				
73	Riegelfeder	012.100.090.080	1	1	1				
74	Dichtring A 12x15,5 DIN 7603–Cu	X 540 003 278	1	1	1				
75	Verschlußschraube M 12x1,5 DIN 908	X 483 800 400	1	1	1				
76	Welle	258.860.030.120	1	1	1				
77	O-Ring 15,3–2,4/769	X 548 844 266	1	1	1				
78	Nabe	258.860.030.130	1	1	1				
79	Stellhebel	H 258.860.030.100	1	1	1				
80	Sechskantschraube M 8x30 DIN 933	X 487 528 141	1	1	1				
81	Exzenter	258.860.030.160	1	1	1				
82	Stover-Sicherungsmutter M 8	X 434 102 440	1	1	1				
83	Zylinderstift 20m6x36 DIN 7	X 505 585 617	1	1	1				

KRAFTHEBER HYDRAULISCH : Regelhubwerk

Bild Nr. Ref. No. Figure No. Figura No.	Benennung / Description / Désignation / Denominazione	Ersatzteil - Nr. / Part No. / Pièce de rechange No. / Pezzo di ricambio No.	Anzahl Qty. used No. des pièces No. dei pezzi FL 135/01	FLA 135/21	FL 135/31	Eingebaut in Fahrgestell Nr. von / Used in Chassis No. from / Installé dans chassis No. de / Montata nel telaio No. dal	bis / to / à / al	Als Ersatz ist zu liefern / Substitute / à fournir en échange / in sostituzione è da fornire	Bemerkungen / Remarks / Notices / Notazione
84	Regelstange	258.860.030.140	1	1	1				
85	Stange	268.860.030.280	1	1	1				
86	Scheibe 8,4 DIN 125	X 450 006 308	1	1	1				
87	Splint 2x15 DIN 94	X 531 906 608	1	1	1				
88	Stützblech kpl.	H 238.860.030.040	1	1	1				
89	Zylinderschraube M 10x60 DIN 6912	X 493 613 805	1	1	1				
90	Konterschraube	150.861.030.150	1	1	1				
91+92	Steuerung	H 138.860.030.031	1	1	1				
92	Tastklotz	138.860.030.510	1	1	1				
93	Systemhebel	H 138.860.030.020	1	1	1				
94	Buchse	138.860.030.230	1	1	1				
95	Scheibe 15 DIN 125	X 450 009 602	2	2	2				
96	Tellerfeder 28x14,2x1,25	X 699 231 046	4	4	4				
97	O-Ring 9,3–2,4/769	X 548 823 666	1	1	1				
98	Schalthebel	238.860.030.270	1	1	1				
99	Spannhülse 6x28 DIN 1481	X 500 624 946	1	1	1				
100	Distanzrohr	138.860.030.160	1	1	1				
101	Stover-Sicherungsmutter M 8	X 434 102 440	2	2	2				
102	Steuerbolzen II	258.860.030.040	1	1	1				
103	Splint 2x15 DIN 94	X 531 906 608	1	1	1				
104	Sechskantschraube M 8x22 DIN 933	X 487 527 841	1	1	1				
104a	Federring 8 DIN 128	X 520 703 947	2	2	2				
105	Zugfeder	138.860.030.210	1	1	1				
106	Leiste	138.860.030.190	1	1	1				
107	Spannhülse 8x20 DIN 1481	X 500 628 146	1	1	1				
108	Verbindungsblech kpl.	H 238.860.030.101	1	1	1				
109	Gewindestift AM 8x25 DIN 913	X 412 821 506	1	1	1				
110	Sicherungsstopfen	238.860.030.510	1	1	1				

*a = Aufbrauch; *z = zusammenlegen

Bild Nr Ref.No Figure No. Figura No.	Benennung Description Désignation Denominazione	Ersatzteil - Nr. Part No. Pièce de rechange No. Pezzo di ricambio No.	Anzahl Qty.used Nodes pièces No.dei pezzi FL 135/01	FL A 135/21	FL 135/31	Eingebaut in Fahrgestell Nr. von bis Used in Chassis No. from to Installé dans chassis No. de à Montata nel telaio No. dal al	Als Ersatz ist zu liefern Substitute à fournir en échange in sostituzione è da fornire	Bemerkungen Remarks Notices Notazione
111	Hebel kpl.	H 238.860.030.110	1	1	1			
112	Schenkelfeder	238.860.030.500	1	1	1			
113	Sicherungsring 22x1,2 DIN 471	X 530 002 946	1	1	1			
114	Spannhülse 5x30 DIN 1481	X 500 621 846	1	1	1			
115	Schaltwelle	238.860.030.062	1	1	1			
116	Zentrierbuchse	139.861.050.070	1	1	1			
117	Hülse	139.861.050.040	1	1	1			
118	O-Ring 11,3—2,4/769	X 548 830 066	1	1	1			
119	Steuergerät für Regelhubwerk	G 268.860.030.040	1	1	1			
o.B.	O-Ring 16—3/769	X 548 848 066	3	3	3			} Einzelteile von Steuergerät
o.B.	" " 70—3	F 139.861.050.030	1	1	1			
120	Endplatte } wahlweise	F 268.860.030.010	1	1	1		268.860.030.330 und 1 Verschlußschraube X 483 500 200(M 10x1 DIN 906)	
	" }	268.860.030.330	1	1	1			
o.B.	Verschlußschraube M 10x1 DIN 906	X 483 500 200	1	1	1			zu Endplatte 268.860.030.330
o.B.	O-Ring 16—3/769	X 548 848 066	3	3	3			zu Endplatte
o.B.	Senkschild	138.860.030.260	1	1	1			zu Pos. 119
121	Ger.-Verschraubung CL 18 Form B DIN 2353	X 575 216 402	1	1	1			
122	Schneidring L 18 DIN 3861	X 592 016 402	1	1	1			
123	Überwurfmutter AL 18 DIN 3870	X 596 516 439	1	1	1			
124	Schalthebel	268.860.030.080	1	1	1			
125	Kugelknopfhälfte	238.108.220.401	1	1	1			
126	" mit Zapfen	238.108.220.410	1	1	1			
o.B.	Linsenblechschraube B 3,5x9,5 DIN 7983	X 496 102 949	1	1	1			zu Pos. 125/126
127	Sechskantschraube M 6x12 DIN 933	X 487 520 441	1	1	1			
128	Federring 6 DIN 128	X 520 703 047	1	1	1			
129	Kulisse	H 238.860.030.021	1	1	1			
130	Anschlag kpl.	H 138.860.030.100	1	1	1			
131	Rohr	138.860.030.090	1	1	1			

KRAFTHEBER HYDRAULISCH : Regelhubwerk

Bild Nr. Ref.No. Figure No. Figura No.	Benennung / Description / Désignation / Denominazione	Ersatzteil - Nr. / Part No. / Pièce de rechange No. / Pezzo di ricambio No.	Anzahl Qty.used No.des pièces No.dei pezzi FL 135/01	FLA 135/21	FL 135/31	Eingebaut in Fahrgestell Nr. von / Used in Chassis No. from / Installé dans chassis No. de / Montato nel telaio No. dal	bis / to / à / al	Als Ersatz ist zu liefern / Substitute / à fournir en échange / in sostituzione è da fornire	Bemerkungen / Remarks / Notices / Notazione
132	Sechskantschraube M 10x45 DIN 933	X 487 532 041	1	1	1				
133	Stover-Sicherungsmutter M 10	X 434 102 840	1	1	1				
134	Hebel kpl.	H 238.860.030.091	1	1	1				
135	Anschlagbuchse	238.860.030.130	1	1	1				
136	Druckfeder	150.861.030.240	1	1	1				
137	Spannhülse S 3x15	X 501 910 846	1	1	1				
138	Zylinderschraube M 8x80 DIN 912-10.9	X 485 008 606	3	3	3				entfallen bei Anbau von Zusatzsteuergerät
139	Zylinderschraube M 10x35 DIN 912	X 485 013 305	1	1	1				
140	Senkschraube M 10x25 DIN 7991	X 497 829 905	1	1	1				
141	Fächerscheibe V 10,5 DIN 6798	X 523 004 647	1	1	1				
142	Sechskantschraube M 10x12 DIN 933	X 487 531 005	1	1	1				
143	Dichtring A 10x14 DIN 7603—Cu	X 450 002 878	1	1	1				
144	Buchse	268.860.030.060	1	1	1				
145	Rundschnurring 15—5/769	X 557 043 066	1	1	1				
146	Scheibe	268.860.030.050	1	1	1				
o.B.	Halbrundkerbnagel 4x6 DIN 1476	X 419 437 100	2	2	2				zu Pos. 146
147	Kugelbolzen	268.860.030.020	1	1	1				
148	Welle	268.860.030.030	1	1	1				
149	Spannhülse 5x18 DIN 1481	X 500 621 246	2	2	2				
150	Lager	268.860.030.010	1	1	1				
151	Hebel	268.860.030.041	1	1	1				
152	Halteblech	268.860.030.312	1	1	1				
153	Sechskantschraube M 10x25 DIN 933	X 487 531 505	2	2	2				
154	Federring 10 DIN 128	X 520 704 447	3	3	3				
155	Scheibe	016.100.240.040	4	4	4			024.901.010.010	
156	Sechskantschraube M 6x16 DIN 933	X 487 520 041	2	2	2				
157	Federring 6 DIN 128	X 520 703 047	2	2	2				
158	Sechskantmutter M 6 DIN 934	X 428 202 239	2	2	2				

*a = Aufbrauch; *z = zusammenlegen

Bild Nr Ref. No Figure No. Figura No.	Benennung Description Désignation Denominazione	Ersatzteil - Nr. Part No. Pièce de rechange No. Pezzo di ricambio No.	Anzahl Qty. used No. des pièces No. dei pezzi FL 135/01	FLA 135/21	FL 135/31	Eingebaut in Fahrgestell Nr. von / bis Used in Chassis No. from / to Installé dans chassis No. de / à Montato nel telaio No. dal / al	Als Ersatz ist zu liefern Substitute à fournir en échange in sostituzione è da fornire	Bemerkungen Remarks Notices Notazione
159-164	Lenkerhalter	G 238.860.030.040	1	1	1			
159	Fangblech	238.860.030.540	1	1	1			
160	Haken	238.860.030.550	1	1	1			
161	Drehfeder	238.860.030.560	1	1	1			
161a	Distanzrohr	138.860.030.160	2	2	2			
162	Sechskantschraube M 8x40 DIN 933	X 487 528 305	1	1	1			
163	Sechskantmutter M 8 DIN 934	X 428 202 439	4	4	4			
164	Beilagscheibe	022.509.020.120	1	1	1			
164a	Scheibe 10,5 DIN 125	X 450 007 508	1	1	1			
165	Stütze	268.860.030.100	1	1	1			
166	Scheibe 8,4 DIN 125	X 450 006 308	1	1	1			
167	Abdeckblech	268.860.030.090	1	1	1			
168	Sechskantschraube M 6x12 DIN 933	X 487 520 441	2	2	2			
169	" M 6x20 DIN 933	X 487 520 741	2	2	2			
170	Sechskantmutter M 6 DIN 934	X 428 202 239	4	4	4			

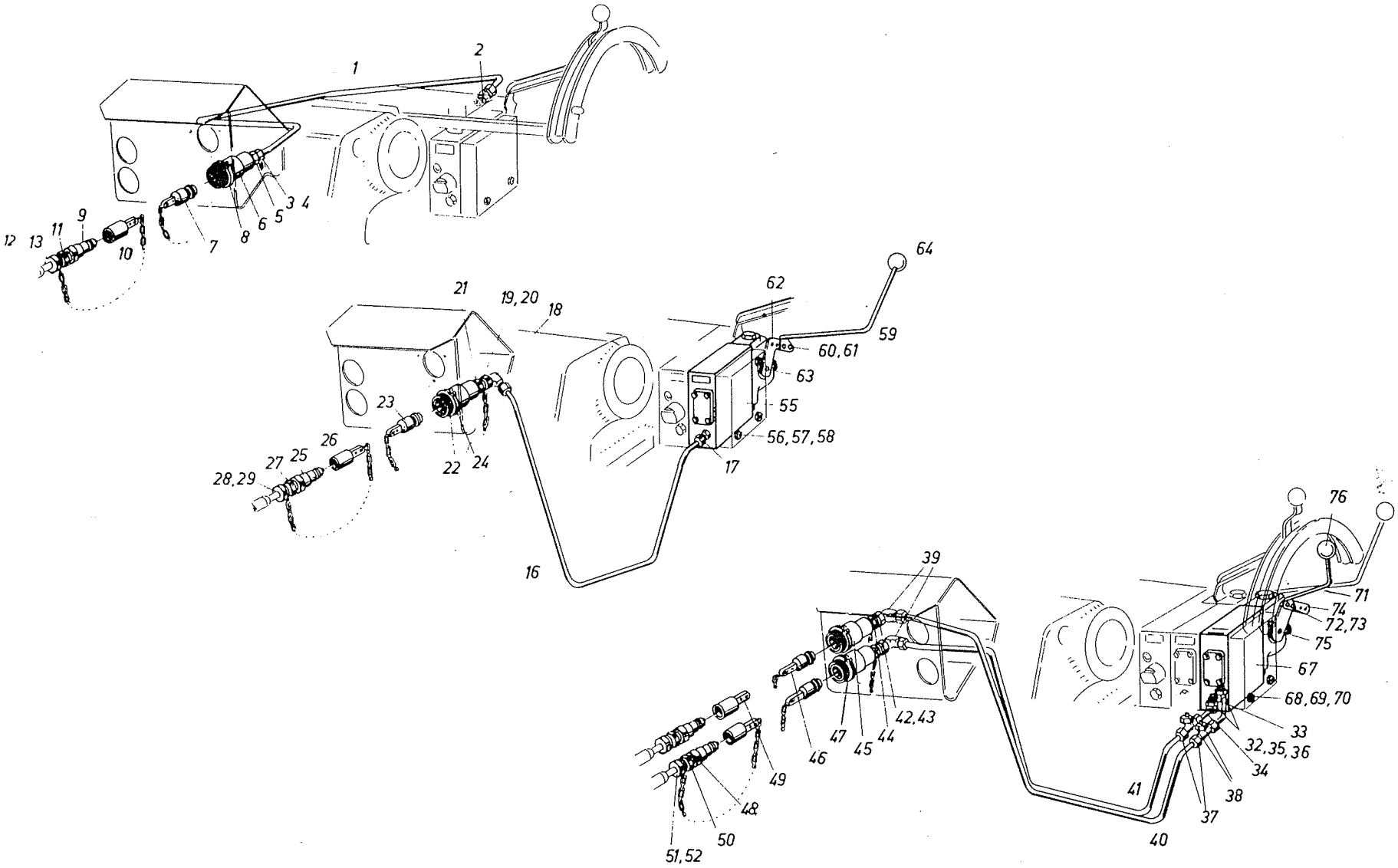
1
2
3 4
5
6
7
8
9
10
11
12 13
16
17
18
19,20
21
22
23
24
25
26
27
28,29
39
40
41
42,43
44
45
46
47
48
49
50
51,52
55
56,57,58
59
60,61
62
63
64
67
68,69,70
71
72,73
74
75
76
32,35,36
33
34
37
38

Bild Nr. Ref.No Figure No. Figura No.	Benennung / Description / Désignation / Denominazione	Ersatzteil - Nr. / Part No. / Pièce de rechange No. / Pezzo di ricambio No.	Anzahl Qty.used No.des pièces No.dei pezzi FL 135/01	FLA 135/21	FL 135/31	Eingebaut in Fahrgestell Nr. von / Used in Chassis No. from / Installé dans chassis No. de / Montata nel telaio No. dal — bis / to / à / al	Als Ersatz ist zu liefern / Substitute / à fournir en échange / in sostituzione è da fornire	Bemerkungen / Remarks / Notices / Notazione
	HYDR. ANSCHLUSS EINFACHWIRKEND – ABHÄNGIG: (vom Reglersteuergerät)							
1	Druckrohr	135.860.111.010	1	1	1			2 Schneidringe X 592 017 702 (S 12 DIN 3861) mitliefern
2	Ger.-Verschraubung CS 12 DIN 2353	X 575 217 702	1	1	1			
o.B.	Schneidring S 12 DIN 3861	X 592 017 702	1	1	1			Einzelteile von Pos. 2
o.B.	Überwurfmutter AS 12 DIN 3870	X 596 517 739	1	1	1			
3	Schneidring S 12 DIN 3861	X 592 017 702	1	1	1			
4	Überwurfmutter AL 12 DIN 3870	X 596 516 239	1	1	1			
5	Stutzen A 12	X 593 206 000	1	1	1			
6+7	Kupplungsmuffe A 13	X 591 900 500	1	1	1			
7	Staubstecker S 10	X 591 905 400	1	1	1			
8	Sicherungsring 40x1,75 DIN 471	X 530 005 246	2	2	2			
9+10	Kupplungsstecker B 13	X 591 900 700	1	1	1			
10	Staubkappe K 10	X 591 905 600	1	1	1			
11	Stutzen A 12	X 593 206 000	1	1	1			bei Schlauchanschluß 12 Ø (wahlweise)
12	Schneidring S 12 DIN 3861	X 592 017 702	1	1	1			
13	Überwurfmutter AL 12 DIN 3870	X 596 516 239	1	1	1			
11	Stutzen A 15	X 593 207 000	1	1	1			bei Schlauchanschluß 15 Ø
12	Schneidring L 15 DIN 3861	X 592 016 302	1	1	1			
13	Überwurfmutter AL 15 DIN 3870	X 596 516 339	1	1	1			
	HYDR. ANSCHLUSS EINFACHWIRKEND – UNABHÄNGIG: (bedingt Zusatzventileinbau einfachwirkend)							
16	Druckrohr	268.860.113.010	1	1	1			2 Schneidringe X 592 017 702 (S 12 DIN 3861) mitliefern
17	Ger.-Verschraubung CS 12 DIN 2353	X 575 217 702	1	1	1			
o.B.	Schneidring S 12 DIN 3861	X 592 017 702	1	1	1			Einzelteile von Pos. 17
o.B.	Überwurfmutter AS 12 DIN 3870	X 596 517 739	1	1	1			
18	Einstellbare Verschraubung L 12	X 582 153 000	1	1	1			
o.B.	Schneidring S 12 DIN 3861	X 592 017 702	1	1	1			Einzelteil von Pos. 18

KRAFTHEBER HYDRAULISCH : Hydr. Anschluß, Zusatzventileinbau

Bild Nr. Ref.No Figure No. Figura No.	Benennung Description Désignation Denominazione	Ersatzteil - Nr. Part No. Pièce de rechange No. Pezzo di ricambio No.	Anzahl Qty.used No.des pièces No.dei pezzi FL 135/01	FLA 135/21	FL 135/31	Eingebaut in Fahrgestell Nr. von bis Used in Chassis No. from to Installé dans chassis No. de à Montato nel telaio No. dal al	Als Ersatz ist zu liefern Substitute à fournir en échange in sostituzione è da fornire	Bemerkungen Remarks Notices Notazione
o.B.	Überwurfmutter AL 12 DIN 3870	X 596 516 239	1	1	1			Einzelteil von Pos. 18
19	Schneidring S 12 DIN 3861	X 592 017 702	1	1	1			
20	Überwurfmutter AL 12 DIN 3870	X 596 516 239	1	1	1			
21	Stutzen A 12	X 593 206 000	1	1	1			
22+23	Kupplungmuffe A 13	X 591 900 500	1	1	1			
23	Staubstecker S 10	X 591 905 400	1	1	1			
24	Sicherungsring 40x1,75 DIN 471	X 530 005 246	2	2	2			
25+26	Kupplungsstecker B 13	X 591 900 700	1	1	1			
26	Staubkappe K 10	X 591 905 600	1	1	1			
27	Stutzen A 12	X 593 206 000	1	1	1			bei Schlauchanschluß 12 Ø — wahlweise
28	Schneidring S 12 DIN 3861	X 592 017 702	1	1	1			
29	Überwurfmutter AL 12 DIN 3870	X 596 516 239	1	1	1			
27	Stutzen A 15	X 593 207 000	1	1	1			bei Schlauchanschluß 15 Ø
28	Schneidring L 15 DIN 3861	X 592 016 302	1	1	1			
29	Überwurfmutter AL 15 DIN 3870	X 596 516 339	1	1	1			
	HYDR. ANSCHLUSS DOPPELWIRKEND – UNABHÄNGIG : (bedingt Zusatzventileinbau doppelwirkend)							
32	Muffe	268.860.130.050	2	2	2			
33	Rohranschluß	H 268.860.121.010	1	1	1			je 1 Schneidring X 592 017 702 (S 12 DIN 3861) mitl.
34	"	H 268.860.121.020	1	1	1			
35	O-Ring 12,3–2,4/769	X 548 833 666	2	2	2			
36	Sprengring 12 DIN 9045	X 533 105 046	2	2	2			
37	T - Verschraubung QL 12 DIN 2353	X 577 516 202	2	2	2			
o.B.	Schneidring S 12 DIN 3861	X 592 017 702	3	3	3			Einzelteile von Pos. 37 (Stückzahl pro T-Verschraubung)
o.B.	Überwurfmutter AL 12 DIN 3870	X 596 516 239	3	3	3			
38	Dichtbolzen	150.403.110.290	1	1	1			
39	Einstellbare Verschraubung L 12	X 582 153 000	2	2	2			

*a = Aufbrauch; *z = zusammenlegen

Bild Nr / Ref. No / Figure No. / Figura No.	Benennung / Description / Désignation / Denominazione	Ersatzteil - Nr. / Part No. / Pièce de rechange No. / Pezzo di ricambio No.	Anzahl / Qty. used / No. des pièces / No. dei pezzi: FL 135/01	FLA 135/21	FL 135/31	Eingebaut in Fahrgestell Nr. / von / bis / Used in Chassis No. / from / to / Installé dans chassis No. / de / à / Montata nel telaio No. / dal / al	Als Ersatz ist zu liefern / Substitute / à fournir en échange / in sostituzione è da fornire	Bemerkungen / Remarks / Notices / Notazione
o.B.	Schneidring S 12 DIN 3861	X 592 017 702	1	1	1			Einzelteile von Pos. 39
o.B.	Überwurfmutter AL 12 DIN 3870	X 596 516 239	1	1	1			
40	Druckrohr	268.860.121.010	1	1	1			bei 2 Zusatzsteuergeräten (einfach-und doppelwirkend)
	"	268.860.121.030	1	1	1			bei 1 Zusatzsteuergerät (doppelwirkend) — je 2 Schneidringe X 592 017 702
41	"	268.860.121.020	1	1	1			bei 2 Zusatzsteuergeräten (einfach- und doppelwirkend) — (S 12 DIN 3861) mitliefern.
	"	268.860.121.040	1	1	1			bei 1 Zusatzsteuergerät (doppelwirkend)
42	Schneidring S 12 DIN 3861	X 592 017 702	2	2	2			
43	Überwurfmutter AL 12 DIN 3870	X 596 516 239	2	2	2			
44	Stutzen A 12	X 593 206 000	2	2	2			
45+46	Kupplungsmuffe A 13	X 591 900 500	2	2	2			
46	Staubstecker S 10	X 591 905 400	2	2	2			
47	Sicherungsring 40x1,75 DIN 471	X 530 005 246	4	4	4			
48+49	Kupplungsstecker B 13	X 591 900 700	2	2	2			
49	Staubkappe K 10	X 591 905 600	2	2	2			
50	Stutzen A 12	X 593 206 000	2	2	2			
51	Schneidring S 12 DIN 3861	X 592 017 702	2	2	2			bei Schlauchanschluß 12 Ø
52	Überwurfmutter AL 12 DIN 3870	X 596 516 239	2	2	2			wahlweise
50	Stutzen A 15	X 593 207 000	2	2	2			
51	Schneidring L 15 DIN 3861	X 592 016 302	2	2	2			bei Schlauchanschluß 15 Ø
52	Überwurfmutter AL 15 DIN 3870	X 596 516 339	2	2	2			
	ZUSATZVENTILEINBAU – EINFACHWIRKEND:							
55	Zusatzsteuergerät	G 165.890.050.012	1	1	1			
o.B.	O-Ring 16–3/769	X 548 848 066	3	3	3			Einzelteil von Pos. 55
56	Stiftschraube	180.860.110.021	3	3	3			entfallen bei Einbau von 2 Zusatzsteuergeräten
57	Federring 8 DIN 128	X 520 703 947	3	3	3			
58	Sechskantmutter M 8 DIN 934–10	X 428 202 441	3	3	3			

*a – Aufbrauch; *z – zusammenlegen

KRAFTHEBER HYDRAULISCH : Hydr. Anschluß, Zusatzventileinbau

Bild Nr Ref.No Figure No. Figura No.	Benennung Description Désignation Denominazione	Ersatzteil - Nr. Part No. Pièce de rechange No. Pezzo di ricambio No.	Anzahl Qty.used No.des pièces No.dei pezzi FL 135/01	FLA 135/21	FL 135/31	Eingebaut in Fahrgestell Nr. von bis Used in Chassis No. from to Installé dans chassis No. de à Montato nel telaio No. dal al	Als Ersatz ist zu liefern Substitute à fournir en échange in sostituzione è da fornire	Bemerkungen Remarks Notices Notazione
59	Schalthebel	H 268.860.050.010	1	1	1			
60	Sechskantschraube M 6x12 DIN 933	X 487 520 441	2	2	2			
61	Federring 6 DIN 128	X 520 703 047	2	2	2			
62	Winkel	139.841.120.010	1	1	1			
63	Senkschraube M 6x12 DIN 7991	X 497 822 305	1	1	1			
64	Kugelknopf mit Star-Toleranzring	F 120.861.050.010	1	1	1			
	ZUSATZVENTILEINBAU DOPPELWIRKEND:							
67	Zusatzsteuergerät	G 268.860.130.030	1	1	1			
o.B.	O-Ring 16—3/781	X 548 848 065	4	4	4			Einzelteil von Pos. 67
68	Stiftschraube	180.860.110.021	3	3	3			bei Einbau von 1 Zusatzsteuergerät
	" M 8x185 DIN 939-10.9	X 489 130 106	3	3	3			bei Einbau von 2 Zusatzsteuergeräten
69.	Federring 8 DIN 128	X 520 703 947	3	3	3			
70	Sechskantmutter M 8 DIN 934-10	X 428 202 441	3	3	3			
71	Schalthebel	H 268.860.130.010	1	1	1			bei Einbau von 2 Zusatzsteuergeräten
	"	H 268.860.050.010	1	1	1			bei Einbau von 1 Zusatzsteuergerät
72	Sechskantschraube M 6x12 DIN 933	X 487 520 441	2	2	2			
73	Federring 6 DIN 128	X 520 703 047	2	2	2			
74	Winkel	139.841.120.010	1	1	1			
75	Senkschraube M 6x12 DIN 7991	X 497 822 305	1	1	1			
76	Kugelknopf mit Star-Toleranzring	F 120.861.050.010	1	1	1			

DREIPUNKTAUFHÄNGUNG : **Hubstreben verstellbar, Lenker oben und unten, Abstützung, Lagerung, Anschlußenden, Anhängeschiene**

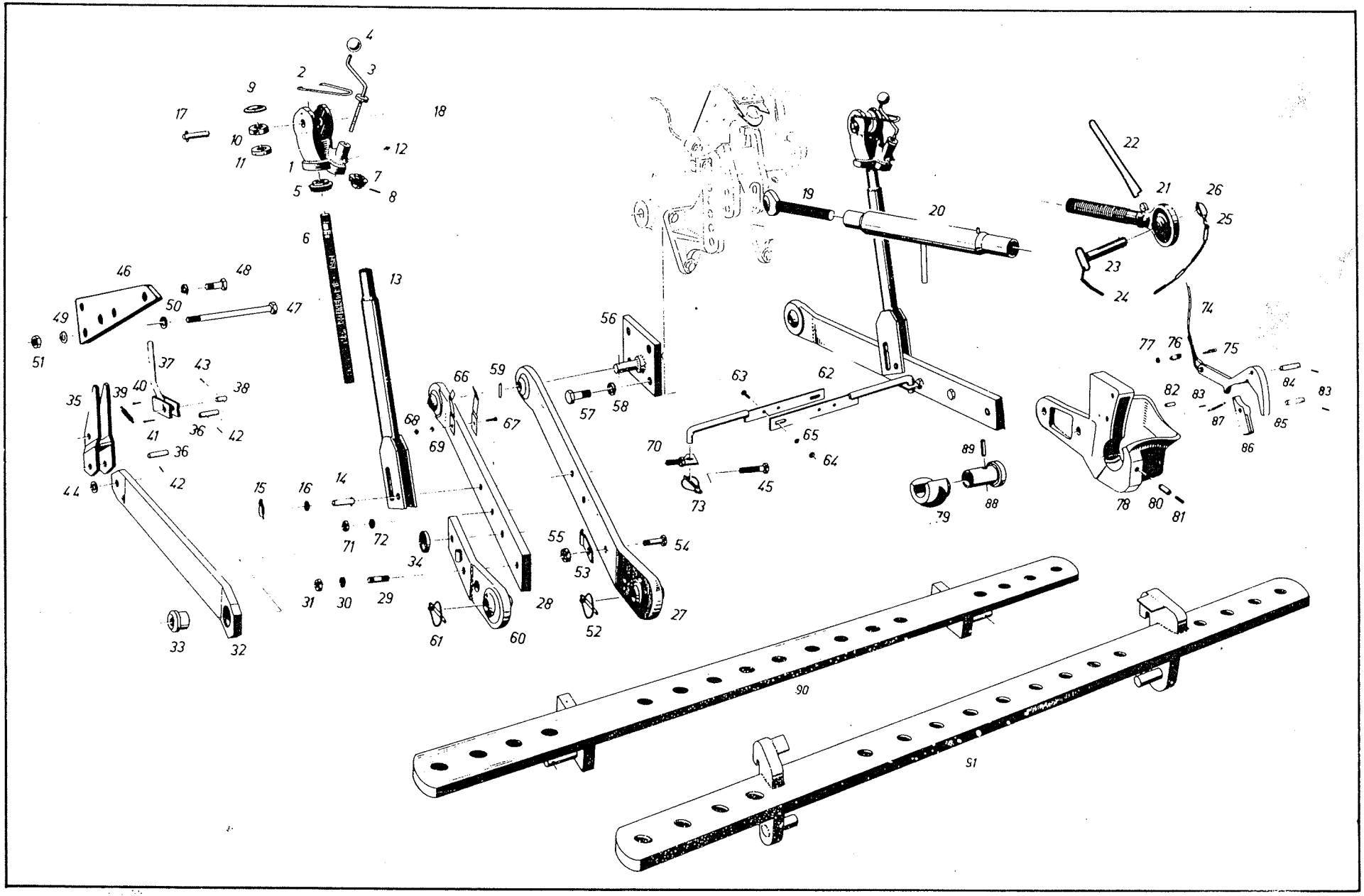

DREIPUNKTAUFHÄNGUNG: Hubstreben verstellbar, Lenker oben und unten, Abstützung, Lagerung, Anschlußenden, Anhängeschiene

Bild Nr Ref.No Figure No. Figura No.	Benennung Description Désignation Denominazione	Ersatzteil - Nr. Part No. Pièce de rechange No. Pezzo di ricambio No.	Anzahl Qty.used No.des pièces No.dei pezzi FL 135/01	FL A 135/21	FL 135/31	Eingebaut in Fahrgestell Nr. von bis Used in Chassis No. from to Installé dans chassis No. de à Montato nel telaio No. dal al	Als Ersatz ist zu liefern Substitute à fournir en échange in sostituzione è da fornire	Bemerkungen Remarks Notices Notazione
	ACHTUNG ! Dreipunktaufhängung Größe 2 kann bei 1250 nicht angebaut werden.							
1–17	Hubstrebe vollst.	G 268.870.030.010	2	2	1			bei FL 135/31 nur rechts angebaut
1–12 u. 17	Spindelkopf vollst.	G 268.870.030.050	2	2	1			
1	Gehäuse	268.870.030.100	2	2	1			
2	Sicherungsbügel	138.870.030.080	2	2	1			
3+4	Kurbel vollst.	G 138.876.030.030	2	2	1			
4	Kugelknopf mit Star-Toleranzring	F 139.800.270.010	2	2	1			
5/6	Spindel vollst.	H 138.870.030.071	2	2	1			
o.B.	Sprengring SW 20	X 534 307 846	2	2	1			Einzelteil von Spindel vollst.
7	Ritzel z–12	138.876.030.050	2	2	1		138.870.030.651	
8	Spannhülse 5x22 DIN 1481	X 500 620 446	2	2	1			
9	Verschlußscheibe 40 DIN 470	X 563 012 000	2	2	1			
10	Sechskantmutter M 20x2 DIN 934	X 428 205 205	2	2	1			
o.B.	Spannhülse 4x10 DIN 1481	X 500 615 046	2	2	1			zur Sicherung von Pos. 10
11	Axial -Rillenkugellager 511 Z 20 DIN 711	X 616 725 700	2	2	1			
12	Kegelschmiernippel H 1a 8Ø (DIN 71412)	X 662 510 502	2	2	1			
13	Strebe	H 268.870.030.010	2	2	1			
14	Bolzen unten	G 238.870.030.050	2	2	1			
o.B.Nr	Spannhülse 5x30 DIN 1481	X 500 621 846	2	2	1			Einzelteil von Pos. 14
15	Klappsplintbolzen	G 015.870.030.010	2	2	1			
16	Scheibe 19 DIN 125	X 450 010 808	4	4	2			
17	Bolzen	268.870.030.110	2	2	1			
o.B.Nr	Spannhülse 5x30 DIN 1481	X 500 621 846	2	2	1			zu Pos. 17
18	Splint 5x30 DIN 94	X 531 913 308	2	2	1			
o.B.	Schild	268.870.030.010	2	2	1			aufgeklebt
o.B.	Hubstrebe links vollst.	G 138.872.030.010			1			
anst.v. 1–12	Hubstrebe	H 138.872.030.010			1			Einzelteil von Hubstrebe links vollst.

DREIPUNKTAUFHÄNGUNG: Hubstreben verstellbar, Lenker oben und unten, Abstützung, Lagerung, Anschlußenden, Anhängeschiene

Bild Nr. Ref. No. Figure No. Figura No.	Benennung / Description / Désignation / Denominazione	Ersatzteil - Nr. / Part No. / Pièce de rechange No. / Pezzo di ricambio No.	Anzahl Qty. used No. des pièces No. dei pezzi FL 135/01	FLA 135/21	FL 135/31	Eingebaut in Fahrgestell Nr. von / Used in Chassis No. from / Installé dans chassis No. de / Montato nel telaio No. dal — bis / to / à / al	Als Ersatz ist zu liefern / Substitute / à fournir en échange / in sostituzione è da fornire	Bemerkungen / Remarks / Notices / Notazione
13	Strebe	H 268.870.030.010			1			
14	Bolzen unten	G 238.870.030.050			1			
o.B.Nr.	Spannhülse 5x30 DIN 1481	X 500 621 846			1			Einzelteil von Pos. 14 / Einzelteile von Hubstrebe links vollst.
15	Klappsplintbolzen	G 015.870.030.010			1			
16	Scheibe 19 DIN 125	X 450 010 808			2			
17	Bolzen	268.870.030.110			1			
o.B.Nr.	Spannhülse 5x30 DIN 1481	X 500 621 846			1			zu Pos. 17
anst. v. 18	Klappsplintbolzen	G 015.870.030.010			1			
o.B.	Schild	268.870.030.010			1			aufgeklebt
	LENKER OBEN GRÖSSE 1:							
19–22	Lenker oben kpl.	G 258.871.050.010	1	1	1			
19	Spindel	H 258.872.050.010	1	1	1			
20	Lenkerteil	H 150.870.050.010	1	1	1			
21	Spindel kpl.	H 238.871.051.050	1	1	1			
22	Federbügel	238.870.051.010	1	1	1			
23–26	Bolzen kpl.	G 015.870.050.011	1	1	1			
24	Kette G 3x26 DIN 5685 280 lg.	X 698 309 702	1	1	1			
25	Haken	013.821.010.190	1	1	1			
26	Klappsplintbolzen kpl.	G 015.870.030.010	1	1	1			
	LENKER OBEN GRÖSSE 2:							
19+20	Lenker- Impulsgeberteil	G 258.872.050.020	1	1	1			
19	Spindel	H 258.872.050.010	1	1	1			
20	Lenkerteil	H 150.870.050.010	1	1	1			
21+22	Lenker-Geräteteil	G 258.872.050.030	1	1	1			
21	Spindel kpl.	H 238.870.051.020	1	1	1			
22	Federbügel	238.870.051.010	1	1	1			

*a = Aufbrauch; *z = zusammenlegen

DREIPUNKTAUFHANGUNG: Hubstreben verstellbar, Lenker oben und unten, Abstützung, Lagerung, Anschlußenden, Anhängeschiene

Bild Nr Ref. No Figure No. Figura No.	Benennung Description Désignation Denominazione	Ersatzteil - Nr. Part No. Pièce de rechange No. Pezzo di ricambio No.	Anzahl Qty. used No. des pièces No. dei pezzi FL 135/01	FLA 135/21	FL 135/31	Eingebaut in Fahrgestell Nr. von bis Used in Chassis No. from to Installé dans chassis No. de à Montata nel telaio No. dal al	Als Ersatz ist zu liefern Substitute à fournir en échange in sostituzione è da fornire	Bemerkungen Remarks Notices Notazione
23–26	Bolzen kpl.	G 040.870.050.011	1	1	1			
24	Kette G 3x26 DIN 5685 310 lg.	X 698 309 702	1	1	1			
25	Haken	013.821.010.190	1	1	1			
26	Klappsplintbolzen kpl.	G 015.870.030.010	1	1	1			
	LENKER UNTEN:							
27	Lenker unten	H 238.871.060.011	2	2	2			Größe 1
	" "	H 258.870.060.010	2	2	2			Größe 2; Sonderausführung
28	Lenkerteil	H 165.870.060.010	2	2	2			
29	Stiftschraube M 18x45 DIN 939–8.8	X 489 150 505	2	2	2			Größe 2; Sonderausführung
30	Federscheibe B 18 DIN 137	X 521 407 247	2	2	2			bedingt Einbau von Anschlußenden
31	Sechskantmutter M 18 DIN 934–8	X 428 204 405	2	2	2			
	ABSTÜTZUNG:							
32	Schubstange	165.870.041.031	2	2	2			
33	Exzentermutter	165.870.041.013	2	2	2			
o.B.	Sprengring	231.861.040.130	2	2	2			zu Pos. 33
34	entfällt							
35	Klappe	H 165.870.041.010	2	2	2			
36	Bolzen	165.870.041.020	4	4	4			
37	Riegel links	H 165.870.041.021	1	1	1			
	" rechts	H 165.870.041.031	1	1	1			
38	Bolzen	165.870.041.040	2	2	2			
39	Zugfeder	120.861.031.030	2	2	2			
40	Splint 5x20 DIN 94	X 531 912 908	2	2	2			
41	" 6x45 DIN 94	X 531 915 608	2	2	2			
42	Spannhülse 6x28 DIN 1481	X 500 624 946	8	8	8			
43	" 6x20 DIN 1481	X 500 624 546	2	2	2			

DREIPUNKTAUFHÄNGUNG: Hubstreben verstellbar, Lenker oben und unten, Abstützung, Lagerung, Anschlußenden, Anhängeschiene

Bild Nr. Ref. No. Figure No. Figura No.	Benennung / Description / Désignation / Denominazione	Ersatzteil-Nr. / Part No. / Pièce de rechange No. / Pezzo di ricambio No.	Anzahl Qty. used / No. des pièces / No. dei pezzi FL 135/01	FLA 135/21	FL 135/31	Eingebaut in Fahrgestell Nr. von / Used in Chassis No. from / Installé dans chassis No. de / Montata nel telaio No. dal — bis / to / à / al	Als Ersatz ist zu liefern / Substitute / à fournir en échange / in sostituzione è da fornire	Bemerkungen / Remarks / Notices / Notazione
44	Scheibe 23 DIN 125	X 450 012 002	2	2	2			
45	Sechskantschraube M 18x65 DIN 933	X 487 550 905	2	2	2			bei Lenker unten Größe 1 und 2
	" M 18x90 DIN 931	X 486 551 405	2	2	2			zu Lenker unten Größe 2; Sonderausführung für Anschlußenden
o.B.	Federscheibe B 18 DIN 137	X 521 407 247	2	2	2			zu Pos. 45
46	Platte	268.870.040.020	2	2	2			
47	entfällt							
48	Sechskantschraube M 16x50 DIN 933	X 487 545 405	6	6	6			1 Stck. entfällt bei Mähwerk mech.
49	Scheibe 17 DIN 125	X 450 010 208	6	6	6			
50	Federring 16 DIN 128	X 520 706 647	6	6	6			
51	entfällt							
52	Klappsplintbolzen vollst.	G 015.870.040.020	2	2	2			
ä.B.53	Halteblech	258.870.040.020	2	2	2			
54+55	entfällt							
	LAGERUNG:							
56	Lager	H 238.870.070.010	2	2	2			
57	Sechskantschraube M 16x45 DIN 933	X 487 545 305	8	8	8			
58	Federring 16 DIN 128	X 520 706 647	8	8	8			
59	Spannhülse 8x40 DIN 1481	X 500 628 946	2	2	2			
	" 5x40 DIN 1481	X 500 622 146	2	2	2			zu Pos. 59
	ANSCHLUSSENDEN: Sonderausführung, zu Lenkerteil Größe 2,							
60	Kugelgelenkende	H 165.870.110.010	2	2	2			
61	Klappsplintbolzen vollst.	G 015.870.040.020	2	2	2			
	ANSCHLUSSENDEN SCHNELLKUPPLER: Sonderausführung, zu Lenkerteil Größe 3							
62	Stange kpl.	H 180.871.120.011	2	2	2			
63	Sechskantschraube M 10x30 DIN 933	X 487 531 741	2	2	2			

*a = Aufbrauch; *z = zusammenlegen

DREIPUNKTAUFHÄNGUNG: Hubstreben verstellbar, Lenker oben und unten, Abstützung, Lagerung, Anschlußenden, Anhängeschiene

Bild Nr. Ref. No. Figure No. Figura No.	Benennung / Description / Designation / Denominazione	Ersatzteil - Nr. / Part No. / Pièce de rechange No. / Pezzo di ricambio No.	Anzahl Qty. used Nodes pièces No. dei pezzi FL 135/01	FLA 135/21	FL 135/31	Eingebaut in Fahrgestell Nr. von / Used in Chassis No. from / Installé dans chassis No. de / Montata nel telaio No. dal	bis / to / à / al	Als Ersatz ist zu liefern / Substitute / à fournir en échange / in sostituzione è da fornire	Bemerkungen / Remarks / Notices / Notazione
64	Sechskantmutter M 10 DIN 934	X 428 202 841	2	2	2				
65	Scheibe 10,5 DIN 125	X 450 007 502	2	2	2				
66	Blattfeder	165.870.120.010	2	2	2				
67	Sechskantschraube M 8x40 DIN 933	X 487 528 305	1	1	1				
68	Sechskantmutter M 8 DIN 934	X 428 202 439	1	1	1				
69	Federring 8 DIN 128	X 520 703 947	1	1	1				
70	Beschlag	H 165.870.120.011	2	2	2				
71	Sechskantmutter M 14 DIN 934	X 428 203 603	2	2	2				
72	Federring 14 DIN 128	X 520 706 047	2	2	2				
73	Klappsplintbolzen vollst.	G 015.870.040.020	2	2	2				
74	Rundschnur 213 630 A 10	X 303 775 080	2700 mm lg.						aufgerundete volle Meter liefern
75	Klemmbügel A 10 DIN 741	X 420 707 200	4	4	4				
76	Klemmbacke B 10 DIN 741	X 420 807 200	4	4	4				
77	Stover-Sicherungsmutter M 8	X 434 102 440	8	8	8				
78	Lenkergehäuse rechts	180.871.120.101	1	1	1				
	" " links	180.871.120.051	1	1	1				
79	Kugel rechts	180.871.120.060	1	1	1				
	" links	180.871.120.110	1	1	1				
80	Spannhülse 14x28 DIN 1481	X 500 644 146	2	2	2				
81	" 8x28 DIN 1481	X 500 628 546	2	2	2				
82	" 8x40 DIN 1481	X 500 628 946	2	2	2				
83	" 4x20 DIN 1481	X 500 615 546	6	6	6				
84	Splintbolzen	225.890.170.070	4	4	4				
85	Kipphebel rechts	180.871.120.070	1	1	1				
	" links	180.871.120.120	1	1	1				
86	Klinke	180.871.120.080	2	2	2				
87	Zugfeder	180.870.120.090	2	2	2				
88	Bundbuchse	180.871.120.011	2	2	2				Stückzahl pro Gerät

DREIPUNKTAUFHÄNGUNG: Hubstreben verstellbar, Lenker oben und unten, Abstützung, Lagerung, Anschlußenden, Anhängeschiene

Bild Nr Ref. No Figure No. Figura No.	Benennung Description Désignation Denominazione	Ersatzteil - Nr. Part No. Pièce de rechange No. Pezzo di ricambio No.	Anzahl Qty. used Nadas pièces No. dei pezzi FL 135/01	FLA 135/21	FL 135/31	Eingebaut in Fahrgestell Nr. von bis Used in Chassis No. from to Installé dans chassis No. de à Montata nel telaio No. dal al	Als Ersatz ist zu liefern Substitute à fournir en échange in sostituzione è da fornire	Bemerkungen Remarks Notices Notazione
89	Spannhülse 12x36 DIN 1481	X 500 636 346	2	2	2			Stückzahl pro Gerät
	ANHÄNGESCHIENE:							
90	Anhängeschiene	L 238.870.310	1	1	1			Größe 1
	"	L 258.870.110	1	1	1			Größe 2
91	"	L 180.870.110	1	1	1			Größe 2; bei Schnellkuppler

*a = Aufbrauch; *z = zusammenlegen

SOTTOGRUPPO	GROUPE DE CONSTRUCTION	SUB - ASSEMBLY	UNTERGRUPPE	Bild - Seite Illustr.-Page Page illustree Pagina illustr.
Impianto distributore	Distributeur	Check valve assy.	Ventileinbau	2
Telaio di fissaggio, protezione cofano, caricatore, cilindro di sollevamento	Cadre de fixation, protection de capot, chargeur, verins	Mounting frame, bonnet protection, loading swing, ram cylinder	Anbaurahmen, Haubenschutz, Ladenschwinge, Hubzylinder	6
Tubazioni	Tuyauterie	Tubes and lines	Rohrleitungen	12
Pala frontale, forcone letame, forcone per letame di tritume di paglia	Pelle à terre, fourche à fumier, fourche à fumier de paille hachée	Earth scoop, manure fork, chaffed manure fork	Erdschaufel, Stalldunggabel, Häckselmistgabel	16
Pala livellatrice, spazzaneve, gancio di carico	Niveleuse, chasse-neige, crochet de charge	Bulldozing blade, snow plough, loading hook	Planierschild, Schneepflug, Lasthaken	20

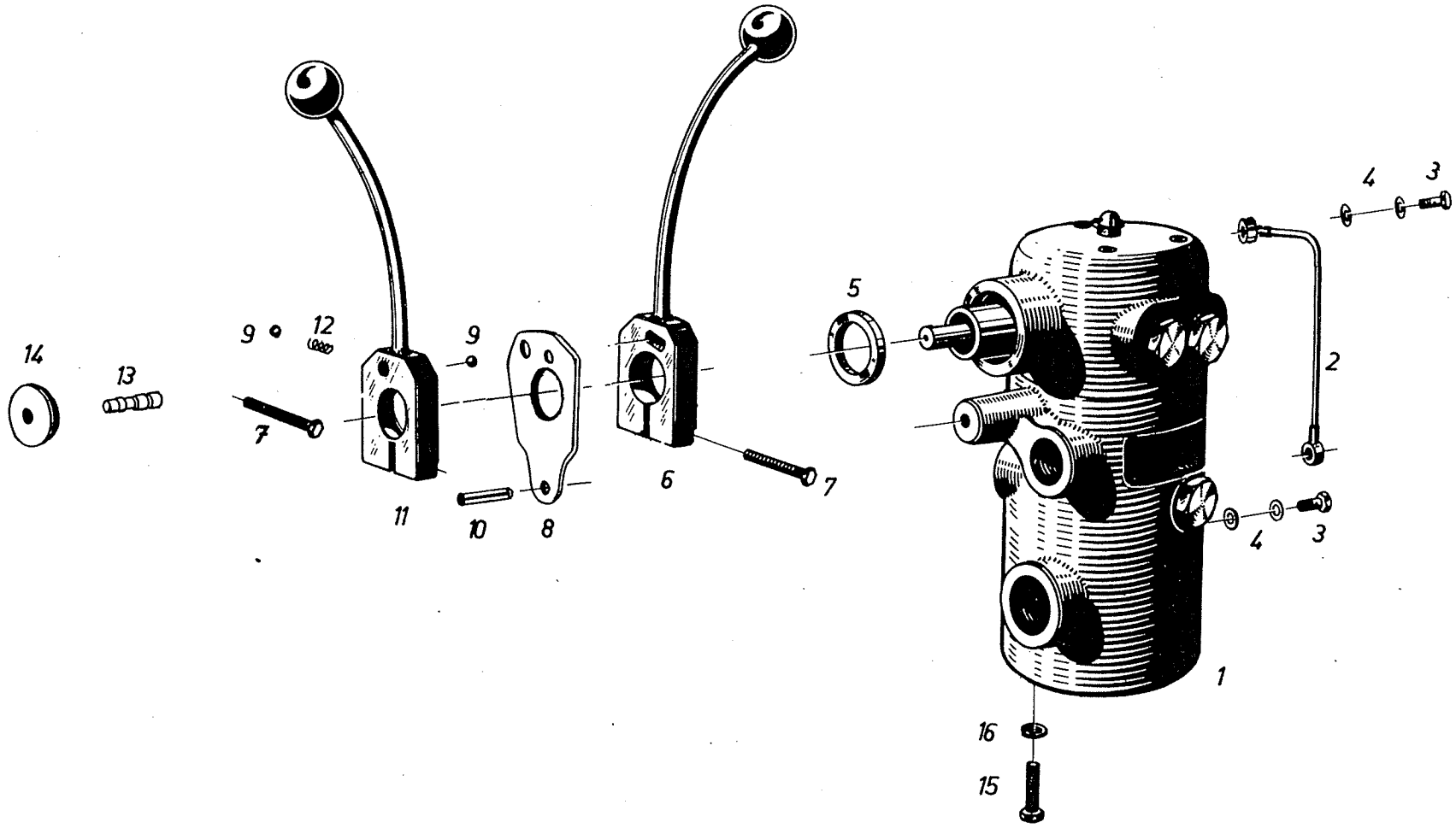
14
13
9
12
9
7
11
10
8
6
7
5
4
3
2
4
3
1
16
15

Bild Nr Ref. No Figure No. Figura No.	Benennung Description Désignation Denominazione	Ersatzteil - Nr. Part No. Pièce de rechange No. Pezzo di ricambio No.	Anzahl Qty. used No. des pièces No. dei pezzi FL 135/01	FLA 135/21	FL 135/31	Eingebaut in Fahrgestell Nr. von bis Used in Chassis No. from to Installé dans chassis No. de à Montata nel telaio No. dal al	Als Ersatz ist zu liefern Substitute à fournir en échange in sostituzione è da fornire	Bemerkungen Remarks Notices Notazione
	VENTILEINBAU: für Frontlader, Geräteheber hydr. und Kipperanschluß unabhängig.							
1–14	Vorschaltventil	G 258.890.050.010	1	1	1			
ä.B.2	Entlüftungsrohr kpl.	H 238.840.050.030	1	1	1			
3	Hohlschraube A 2/3 DIN 7623	X 494 601 304	2	2	2			
4	Dichtring A 8x14 DIN 7603–Cu	X 540 002 278	4	4	4			
5	Wellendichtring 22x32x7/8 B 1 DSL	X 553 934 393	1	1	1			
ä.B.6	Schalthebel links kpl.	G 258.890.050.020	1	1	1			
7	Sechskantschraube M 6x35 DIN 933	X 487 521 205	2	2	2			
8	Halteblech	258.890.050.050	1	1	1			
9	Kugel 6 Ø III DIN 5401	X 624 204 700	2	2	2			
10	Spannhülse 5x26 DIN 1481	X 500 621 646	1	1	1			
ä.B.9, 11–14	Schalthebel rechts kpl.	G 258.890.050.030	1	1	1			
12	Druckfeder	013.100.230.120	1	1	1			
13	Bolzen	238.840.050.210	1	1	1			
14	Scheibe	238.840.050.220	1	1	1			
o.B.Nr	Kugelknopf mit Star-Toleranzring	F 238.840.050.010	2	2	2			Einzelteil von Schalthebel links bzw. rechts
15	Sechskantschraube M 8x20 DIN 933	X 487 527 741	3	3	3			
16	Federring 8 DIN 128	X 520 703 947	3	3	3			

FRONTLADER : **Anbaurahmen, Haubenschutz, Ladeschwinge, Hubzylinder**

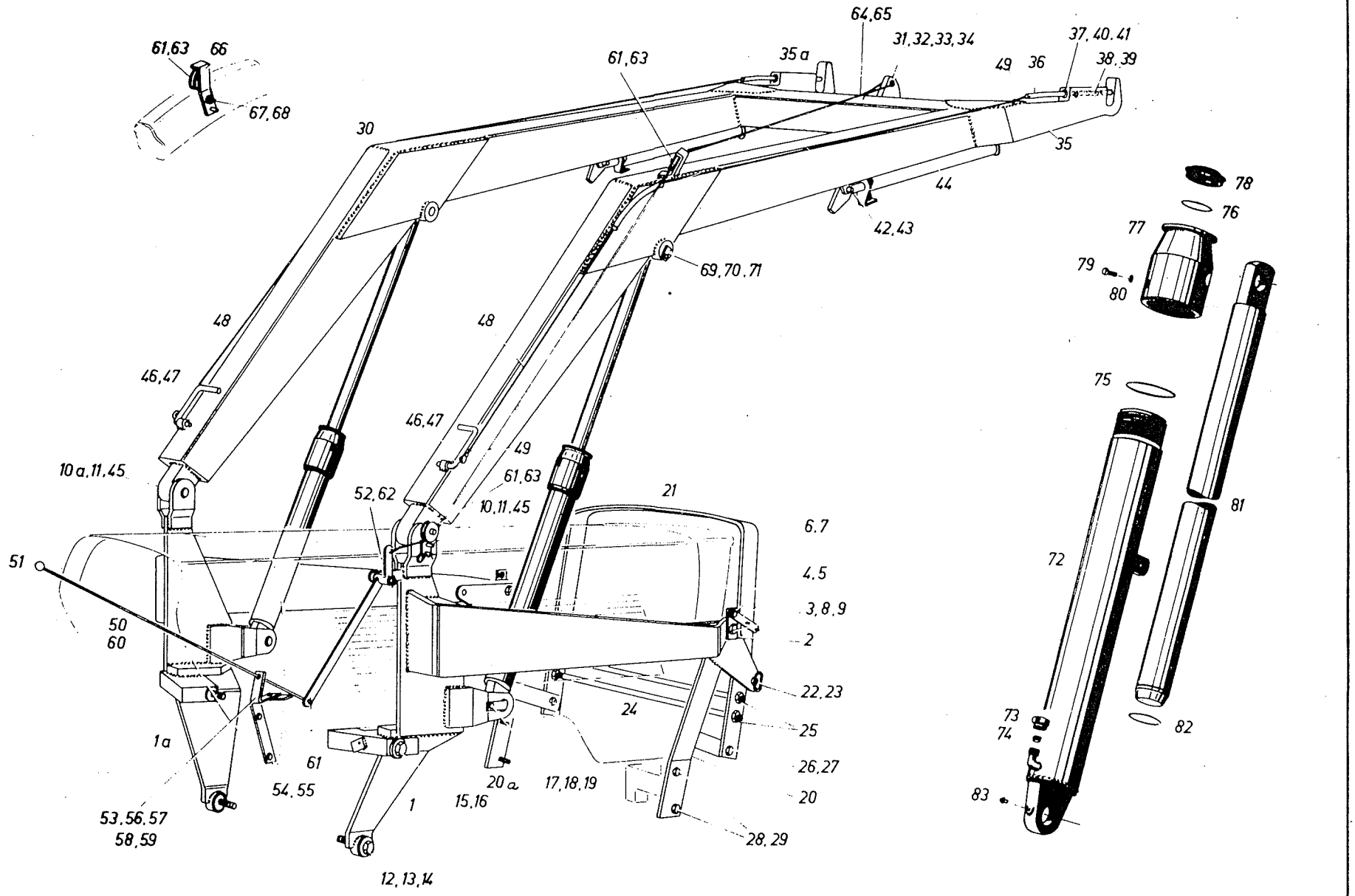

Bild Nr Ref.No Figure No. Figura No.	Benennung Description Désignation Denominazione	Ersatzteil - Nr. Part No. Pièce de rechange No. Pezzo di ricambio No.	Anzahl Qty.used No.des pièces No.dei pezzi FL 135/01	FLA 135/21	FL 135/31	Eingebaut in Fahrgestell Nr. von bis Used in Chassis No. from to Installé dans chassis No. de à Montata nel telaio No. dal al	Als Ersatz ist zu liefern Substitute à fournir en échange in sostituzione è da fornire	Bemerkungen Remarks Notices Notazione
1	Träger rechts	H 238.892.010.030	1	1	1			
1a	" links	H 238.891.010.011	1	1	1			
2	Lochblech	238.892.010.010	2	2	2			
3	Sechskantschraube M 16x50 DIN 933	X 487 545 405	2	2	2			
4	Lasche	238.892.010.020	2	2	2			
5	Spannhülse 6x40 DIN 1481	X 500 625 346	2	2	2			
6	Sechskantschraube M 12x40 DIN 933	X 487 535 841	2	2	2			
7	Sechskantmutter M 12 DIN 936	X 428 803 203	4	4	4			
8	" M 16 DIN 936	X 428 804 003	2	2	2			
9	Tellerfeder 28x12,2x1,5	X 699 230 846	4	4	4			
10	Schwingenbolzen rechts	H 238.892.010.020	1	1	1			
10a	"	H 238.890.010.050	1	1	1			
11	Federsplint	112.851.010.080	2	2	2			
12	Hülse	238.890.010.030	2	2	2			
13	Scheibe	238.890.010.040	2	2	2			
14	Sechskantschraube M 18x80 DIN 933	X 487 551 205	2	2	2			
15	" M 24x230 DIN 931	X 486 566 706	2	2	2			
16	Scheibe	238.890.010.020	2	2	2			
17	Sechskantschraube M 10x20 DIN 933	X 487 531 305	2	2	2			
18	Federring 10 DIN 128	X 520 704 447	2	2	2			
19	Zylinderlager	H 238.891.010.040	2	2	2			
20	Abstützung rechts	H 238.892.020.020	1	1	1			
20a	" links	H 238.892.020.010	1	1	1			
21	Bügel vollst.	H 238.892.020.030	1	1	1			
22	Bolzen vollst.	H 238.892.020.040	2	2	2			
23	Klappsplintbolzen kpl.	G 015.870.030.010	2	2	2			
24	Gewindestab	238.802.420.530	2	2	2			1 Stück als Scheinwerferschutz
25	Sechskantmutter M 16 DIN 934	X 428 204 003	8	8	8			

FRONTLADER: Anbaurahmen, Haubenschutz, Ladeschwinge, Hubzylinder

Bild Nr. Ref. No. Figure No. Figura No.	Benennung / Description / Désignation / Denominazione	Ersatzteil - Nr. / Part No. / Pièce de rechange No. / Pezzo di ricambio No.	Anzahl Qty.used No.des pièces No.dei pezzi FL 135/01	FLA 135/21	FL 135/31	Eingebaut in Fahrgestell Nr. von / Used in Chassis No. from / Installé dans chassis No. de / Montata nel telaio No. dal — bis / to / à / al	Als Ersatz ist zu liefern / Substitute / à fournir en échange / in sostituzione è da fornire	Bemerkungen / Remarks / Notices / Notazione
26	Sechskantschraube M 14x45 DIN 933	X 487 541 141	2	2	2			
27	Stover-Sicherungsmutter M 14	X 434 103 640	2	2	2			
28	Sechskantschraube M 14x55 DIN 933	X 487 541 405	4	4	4			
29	Federscheibe B 14 DIN 137	X 521 406 047	4	4	4			
	Ladeschwinge vierkant Ausführung Fendt:							
30–49	Ladeschwinge	G 135.892.030.010	1	1	1			
31	Klinkhaken	135.892.030.110	1	1	1			
32	Klinkhakenfeder	135.892.030.130	1	1	1			
33	Bolzen	230.890.140.010	1	1	1			
34	Spannhülse 5x26 DIN 1481	X 500 621 646	2	2	2			
35	Vordergabel rechts	135.892.030.460	1	1	1			
35a	" links	135.892.030.450	1	1	1			
36	Stecker	135.892.030.120	2	2	2			
37	Gewindehülse	250.890.030.370	2	2	2			
38	Druckfeder	225.890.030.080	2	2	2			
39	Spannhülse 5x20 DIN 1481	X 500 621 346	2	2	2			
40	Sechskantschraube M 6x10 DIN 933	X 487 520 305	2	2	2			
41	Federscheibe B 6 DIN 137	X 521 403 047	2	2	2			
42	Bolzen	135.892.030.100	2	2	2			
43	Spannhülse 4x24 DIN 1481	X 500 615 746	4	4	4			
44	Abstellstütze	G 135.892.030.100	2	2	2			
45	Buchse	135.892.030.140	2	2	2			
46	Hebel	H 135.892.030.110	2	2	2			
47	Spannhülse 3x18 DIN 1481	X 500 609 846	4	4	4			
48	Stahlseil	F 135.892.030.010	2	2	2			
49	Drahtseilklemme	F 225.600.020.010	4	4	4			

*a = Aufbrauch; *z = zusammenlegen

Bild Nr. Ref. No. Figure No. Figura No.	Benennung / Description / Désignation / Denominazione	Ersatzteil - Nr. / Part No. / Pièce de rechange No. / Pezzo di ricambio No.	Anzahl / Qty. used / Nades pièces / No. dei pezzi FL 135/01	FLA 135/21	FL 135/31	Eingebaut in Fahrgestell Nr. von bis / Used in Chassis No. from to / Installé dans chassis No. de à / Montato nel telaio No. dal al	Als Ersatz ist zu liefern / Substitute / à fournir en échange / in sostituzione è da fornire	Bemerkungen / Remarks / Notices / Notazione
	Ladeschwinge oval Ausführung Baas:							
gast xx 30–49	Ladeschwinge	F 135.892.031.010	1	1	1			
31	Klinkhaken	F 024.890.030.050	1	1	1			
32	Klinkhakenfeder	F 024.890.030.210	1	1	1			
33	Klinkhakenbolzen	F 024.890.030.220	1	1	1			
o.B.	Scheibe 21 DIN 125	X 450 011 476	2	2	2			zu Pos. 33
34	Klappstecker	F 139.890.310.100	2	2	2			
35	Vordergabel rechts	F 238.891.030.060	1	1	1			
	" links	F 238.891.030.050	1	1	1			
36	Sicherungsgriff	F 238.891.030.070	2	2	2			
38	Feder	F 238.891.030.080	2	2	2			
39	Spannhülse 8x28 DIN 1481	X 500 628 546	2	2	2			
42	Splintbolzen	F 238.890.030.110	2	2	2			
43	Slint 4x30 DIN 94	X 531 911 208	4	4	4			
44	Abstellstütze	F 238.890.030.080	2	2	2			
45	Buchse	135.892.030.140	2	2	2			
46	Griff vollst.	F 238.891.030.040	2	2	2			
47	Splint 3x15 DIN 94	X 531 908 508	2	2	2			
48	Stahlseil	F 238.891.030.030	2	2	2			
49	Seilklemme	F 225.600.020.010	4	4	4			
50	Schubstange	135.892.030.010	1	1	1			
51	Kugelknopf E 50 DIN 319	X 421 109 399	1	1	1			
52	Ausklinkhebel	H 135.892.030.020	1	1	1			
53	Winkel	135.892.030.030	1	1	1			
54	"	135.892.030.020	1	1	1			
55	Sechskantschraube M 10x35 DIN 933	X 487 531 841	2	2	2			
56	Bundbuchse	140.600.030.240	1	1	1			
57	Sechskantschraube M 12x25 DIN 933	X 487 535 441	1	1	1			

FRONTLADER: Anbaurahmen, Haubenschutz, Ladeschwinge, Hubzylinder

Bild Nr Ref. No Figure No. Figura No.	Benennung Description Désignation Denominazione	Ersatzteil - Nr. Part No. Pièce de rechange No. Pezzo di ricambio No.	Anzahl Qty. used Nos des pièces No. dei pezzi FL 135/01	FLA 135/21	FL 135/31	Eingebaut in Fahrgestell Nr. von bis Used in Chassis No. from to Installé dans chassis No. de à Montata nel telaio No. dal al	Als Ersatz ist zu liefern Substitute à fournir en échange in sostituzione è da fornire	Bemerkungen Remarks Notices Notazione
58	Sechskantmutter M 12 DIN 934	X 428 203 241	1	1	1			
59	Federscheibe B 12 DIN 137	X 521 405 047	1	1	1			
60	Spannhülse 4x24 DIN 1481	X 500 615 746	1	1	1			
61	" 5x26 DIN 1481	X 500 621 646	5	5	5			
62	Klappsplintbolzen	G 015.870.030.010	1	1	1			
63	Seilrolle	013.890.031.010	2	2	2			
64	Ausklinkseil	H 135.892.030.030	1	1	1			
65	Drahtseilklemme 6,5 DIN 741	X 420 605 300	2	2	2			
o.B.	Vorstecksicherung	F 024.890.030.240	2	2	2			zu Zylinderlagerbolzen H 238.890.030.070
66	Seilrollenhalter	H 135.892.031.010	1	1	1			
67	Distanzrohr	135.892.031.010	1	1	1			nur zu Ladeschwinge Baas
68	Splint 4x25 DIN 94	X 531 911 008	1	1	1			
o.B.	Zylinderlagerbolzen	H 238.890.030.070	2	2	2			
69	"	H 135.892.030.010	2	2	2			
70	Sechskantschraube M 8x20 DIN 933	X 487 527 741	2	2	2			
71	Federscheibe B 8 DIN 137	X 521 403 947	2	2	2			
72–82	Hubzylinder kpl.	G 238.890.030.021	2	2	2			
72–74	Zylinderrohr kpl.	H 238.890.030.060	2	2	2			
73	Überwurfmutter AS 12 DIN 3870	X 596 517 739	2	2	2			
74	Schneidring S 12 DIN 3861	X 592 017 702	2	2	2			
75	Rundschnurring 62–3/MB 219	X 557 141 865	2	2	2			
76	O-Ring 50,2–3/516	X 548 928 179	2	2	2			
77	Muffe	238.890.030.280	2	2	2			
78	Abstreifer 50x65x7,5	X 540 414 289	2	2	2			
79	Zylinderschraube M 6x10 DIN 912	X 485 004 705	2	2	2			
80	Dichtring A 6x10 DIN 7603–Cu	X 540 001 078	2	2	2			
81	Kolben	238.890.030.270	2	2	2			
82	Sprengring	238.890.030.290	2	2	2			

*a = Aufbrauch; *z = zusammenlegen

Bild Nr. Ref. No. Figure No. Figura No.	Benennung / Description / Désignation / Denominazione	Ersatzteil - Nr. / Part No. / Pièce de rechange No. / Pezzo di ricambio No.	Anzahl Qty. used / Nades pièces / No. dei pezzi FL 135/01	FLA 135/21	FL 135/31	Eingebaut in Fahrgestell Nr. von / Used in Chassis No. from / Installé dans chassis No. de / Montata nel telaio No. dal	bis / to / à / al	Als Ersatz ist zu liefern / Substitute / à fournir en échange / in sostituzione è da fornire	Bemerkungen / Remarks / Notices / Notazione
83	Kegelschmiernippel H 1a 8 Ø (DIN 71412)	X 662 510 502	4	4	4				

*a = Aufbrauch; *z = zusammenlegen

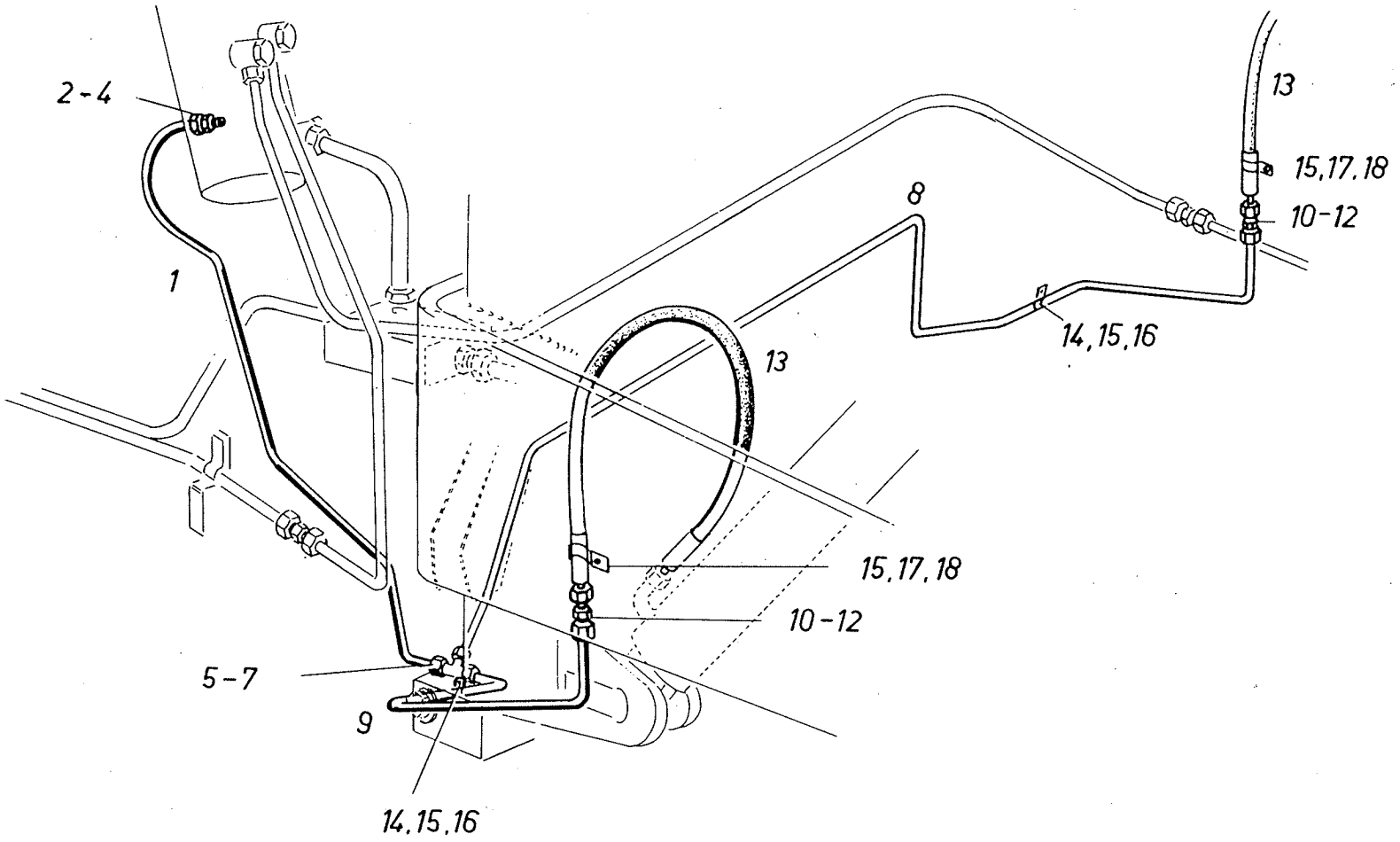
2-4
1
13
15,17,18
10-12
8
14,15,16
13
15,17,18
10-12
5-7
9
14,15,16

Bild Nr Ref.No Figure No. Figura No.	Benennung Description Désignation Denominazione	Ersatzteil - Nr. Part No. Pièce de rechange No. Pezzo di ricambio No.	Anzahl Qty.used Nades pièces No.dei pezzi FL 135/01	FLA 135/21	FL 135/31	Eingebaut in Fahrgestell Nr. von bis Used in Chassis No. from to Installé dans chassis No. de à Montata nel telaio No. dal al	Als Ersatz ist zu liefern Substitute à fournir en échange in sostituzione è da fornire	Bemerkungen Remarks Notices Notazione
1	Druckrohr	238.891.070.030	1	1	1			2 Schneidringe X 592 017 702 (S 12 DIN 3861) mitliefern
2–4	Ger.-Verschraubung CS 12 DIN 2353	X 575 217 702	1	1	1			
3	Schneidring S 12 DIN 3861	X 592 017 702	1	1	1			
4	Überwurfmutter AS 12 DIN 3870	X 596 517 739	1	1	1			
5–7	T-Verschraubung QS 12 DIN 2353	X 577 517 702	1	1	1			
6	Schneidring S 12 DIN 3861	X 592 017 702	3	3	3			
7	Überwurfmutter AS 12 DIN 3870	X 596 517 739	3	3	3			
8	Druckrohr links	238.891.070.010	1	1	1			je Druckrohr 2 Schneidringe X 592 017 702 (S 12 DIN 3861) mitliefern.
9	" rechts	238.891.070.020	1	1	1			
10–12	Ger.-Verschraubung ES 12 DIN 2353	X 575 417 702	2	2	2			
11	Schneidring S 12 DIN 3861	X 592 017 702	4	4	4			
12	Überwurfmutter AS 12 DIN 3870	X 596 517 739	4	4	4			
13	Druckschlauch A 10x675	X 591 712 200	2	2	2			
14	Rohrschelle	025.863.020.020	2	2	2			
15	Sechskantschraube M 8x12 DIN 933	X 487 527 441	4	4	4			
16	Scheibe 8,4 DIN 125	X 450 006 308	2	2	2			
17	Schelle	230.860.020.090	2	2	2			
18	Federring 8 DIN 128	X 520 703 947	2	2	2			

Bild Nr. Ref. No. Figure No. Figura No.	Benennung / Description / Désignation / Denominazione	Ersatzteil - Nr. / Part No. / Pièce de rechange No. / Pezzo di ricambio No.	Anzahl Qty. used Nades pièces No. dei pezzi FL 135/01	FLA 135/21	FL 135/31	Eingebaut in Fahrgestell Nr. von bis / Used in Chassis No. from to / Installé dans chassis No. de à / Montato nel telaio No. dal al	Als Ersatz ist zu liefern / Substitute / à fournir en échange / in sostituzione è da fornire	Bemerkungen / Remarks / Notices / Notazione
1	Druckrohr	238.891.070.030	1	1	1			2 Schneidringe X 592 017 702 (S 12 DIN 3861) mitliefern
2–4	Ger.-Verschraubung CS 12 DIN 2353	X 575 217 702	1	1	1			
3	Schneidring S 12 DIN 3861	X 592 017 702	1	1	1			
4	Überwurfmutter AS 12 DIN 3870	X 596 517 739	1	1	1			
5–7	T-Verschraubung QS 12 DIN 2353	X 577 517 702	1	1	1			
6	Schneidring S 12 DIN 3861	X 592 017 702	3	3	3			
7	Überwurfmutter AS 12 DIN 3870	X 596 517 739	3	3	3			
8	Druckrohr links	238.891.070.010	1	1	1			je Druckrohr 2 Schneidringe X 592 017 702 (S 12 DIN 3861) mitliefern.
9	" rechts	238.891.070.020	1	1	1			
10–12	Ger.-Verschraubung ES 12 DIN 2353	X 575 417 702	2	2	2			
11	Schneidring S 12 DIN 3861	X 592 017 702	4	4	4			
12	Überwurfmutter AS 12 DIN 3870	X 596 517 739	4	4	4			
13	Druckschlauch A 10x675	X 591 712 200	2	2	2			
14	Rohrschelle	025.863.020.020	2	2	2			
15	Sechskantschraube M 8x12 DIN 933	X 487 527 441	4	4	4			
16	Scheibe 8,4 DIN 125	X 450 006 308	2	2	2			
17	Schelle	230.860.020.090	2	2	2			
18	Federring 8 DIN 128	X 520 703 947	2	2	2			

*a – Aufbrauch; *z – zusammenlegen

FRONTLADER: Erdschaufel, Stalldunggabel, Häckselmistgabel

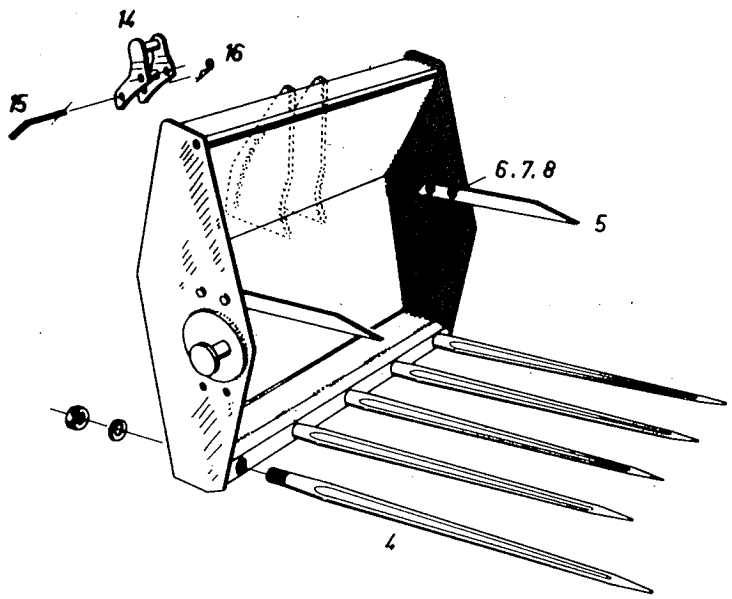

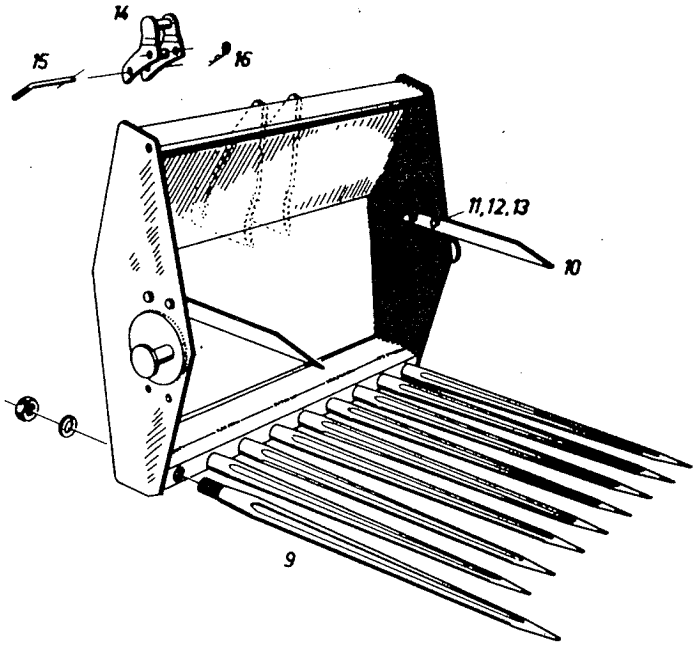

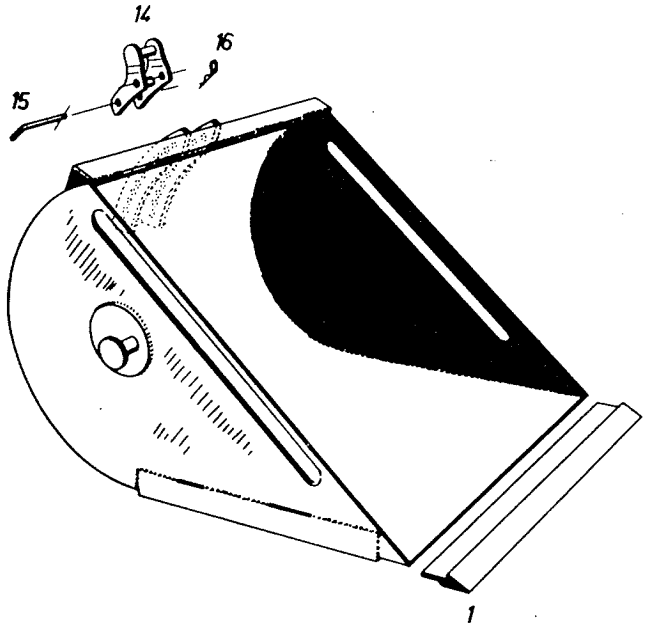

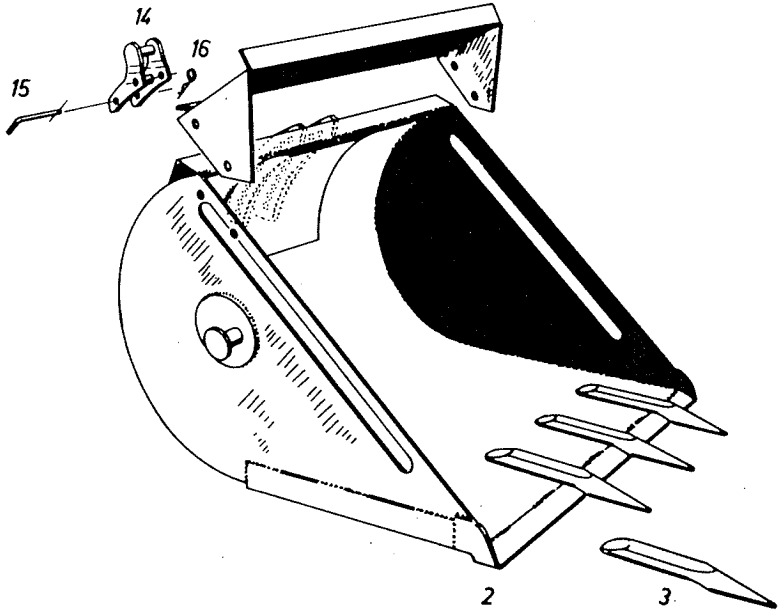

Bild Nr. Ref. No. Figure No. Figura No.	Benennung / Description / Désignation / Denominazione	Ersatzteil - Nr. / Part No. / Pièce de rechange No. / Pezzo di ricambio No.	Anzahl Qty. used Nades pièces No. dei pezzi FL 135/01	FLA 135/21	FL 135/31	Eingebaut in Fahrgestell Nr. von / Used in Chassis No. from / Installé dans chassis No. de / Montata nel telaio No. dal	bis / to / à / al	Als Ersatz ist zu liefern / Substitute / à fournir en échange / in sostituzione è da fornire	Bemerkungen / Remarks / Notices / Notazione
	ERDSCHAUFEL: Zusatzgerät "Schaufelaufsatz" siehe bei Lieferumfang - Erdschaufel								
1	Stoßschiene	F 135.892.120.010	1	1	1				
	ERDSCHAUFEL MIT STAHLZÄHNEN: Zusatzgerät "Schaufelaufsatz" siehe bei Lieferumfang - Erdschaufel								
2	Stoßschiene	F 139.890.122.010	1	1	1				
3	Zahn	F 139.890.122.020	4	4	4				
o.B.	Schmutzabweiser	L 238.891.110	1	1	1				
									zu Erdschaufel
	STALLDUNGGABEL:								
4	Dunggabelzinke 800 lg.	F 139.890.131.010	5	5	5				
5	Seitliche Zinke	225.890.130.280	2	2	2				
6	Sechskantschraube M 10x25 DIN 933	X 487 531 505	4	4	4				
7	Federring 10 DIN 128	X 520 704 447	4	4	4				
8	Sechskantmutter M 10 DIN 934	X 428 202 841	4	4	4				
	HÄCKSELMISTGABEL:								
9	Dunggabelzinke 800 lg.	F 139.890.131.010	9	9	9				
10	Seitliche Zinke	225.890.130.280	2	2	2				
11	Sechskantschraube M 10x25 DIN 933	X 487 531 505	4	4	4				
12	Federring 10 DIN 128	X 520 704 447	4	4	4				
13	Sechskantmutter M 10 DIN 934	X 428 202 841	4	4	4				
	RASTE:								
14–16	Raste vollst.	G 135.892.120.010	1	1	1				
15	Stecker	225.890.130.020	2	2	2				
16	Federsplint	112.851.010.080	2	2	2				
o.B.	Kegelschmiernippel H 1a 8 Ø (DIN 71412)	X 662 510 502	1	1	1				zu Pos. 14–16

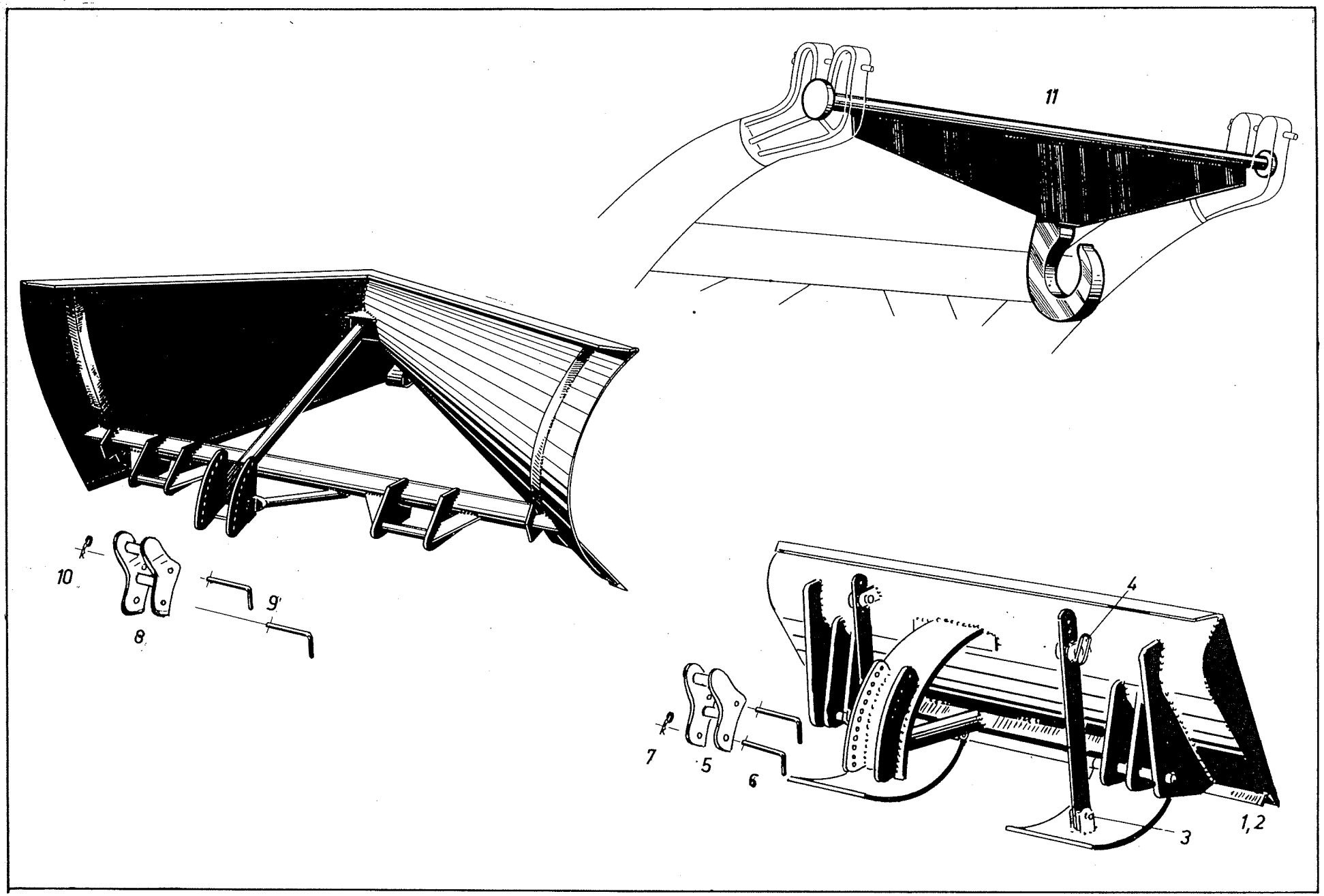
11
10
8
9
4
7
5
6
3
1,2

Bild Nr Ref. No Figure No. Figura No.	Benennung Description Désignation Denominazione	Ersatzteil - Nr. Part No. Pièce de rechange No. Pezzo di ricambio No.	Anzahl Qty. used No. des pièces No. dei pezzi FL 135/01	FLA 135/21	FL 135/31	Eingebaut in Fahrgestell Nr. von / bis Used in Chassis No. from / to Installé dans chassis No. de / à Montata nel telaio No. dal / al	Als Ersatz ist zu liefern Substitute à fournir en échange in sostituzione è da fornire	Bemerkungen Remarks Notices Notazione
	PLANIERSCHILD :							
1	Winkelstoßstange	F 135.892.200.010	1	1	1			
2	entfällt							
3	Bolzen	F 013.890.170.010	2	2	2			
4	Steckbolzen	F 135.892.200.020	2	2	2			
5–7	Raste vollst.	G 135.892.120.010	1	1	1			
6	Stecker	225.890.130.020	2	2	2			
7	Federsplint	112.851.010.080	2	2	2			
o.B.	Kegelschmiernippel H 1a 8 Ø (DIN 71412)	X 662 510 502	1	1	1			zu Pos. 5–7
	SCHNEEPFLUG :							
8–10	Raste vollst.	G 135.892.120.010	1	1	1			
9	Stecker	225.890.130.020	2	2	2			
10	Federsplint	112.851.010.080	2	2	2			
11	Lasthaken	L 140.890.410	1	1	1			

OTTOGRUPPO	GROUPE DE CONSTRUCTION	SUB - ASSEMBLY	UNTERGRUPPE	Bild - Seite Illustr.-Page Page illustree Pagina illustr.
ollevatore idraulico, ollevatore idraulico con doppia alvola di comando	Relevage hydr., relevage hydr. avec distributeur double	Power lift, power lift with twin check valve	Kraftheber, Kraftheber mit Doppelsteuervehtil	2
ollevatore idraulico con rvosterzo, ollevatore idraulico, rvosterzo con doppia valvola comando	Relevage et direction hydrauliques, relevage hydr., direction hydr. et distributeur double	Power lift with power Steering, power lift, power steering and twin check valve	Kraftheber und Hydr. Lenkung, Kraftheber und Hydr. Lenkung mit Doppelsteuerventil	8

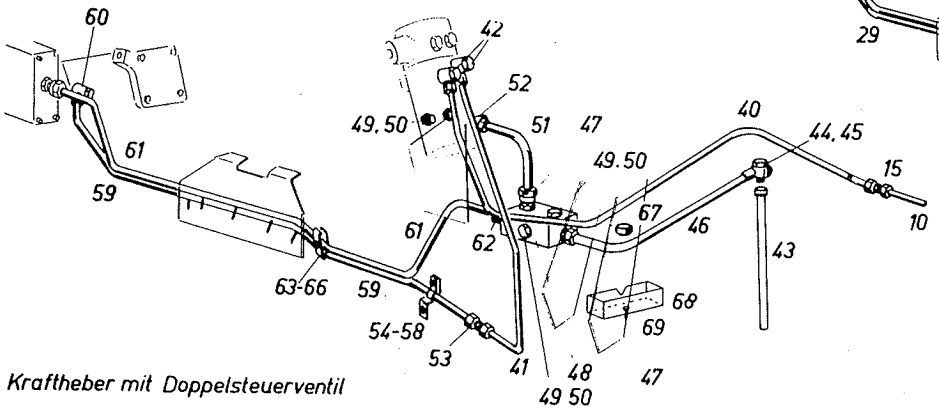

Kraftheber mit Doppelsteuerventil

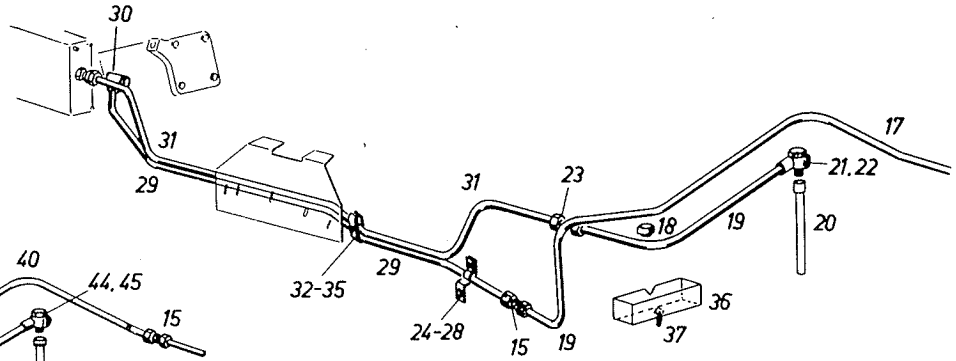

Kraftheber

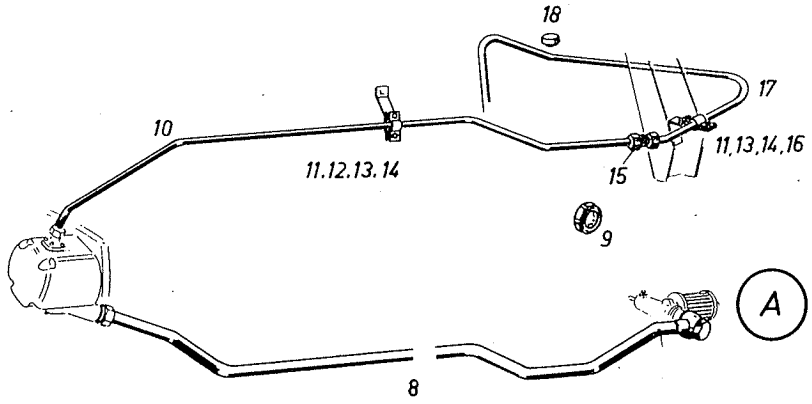

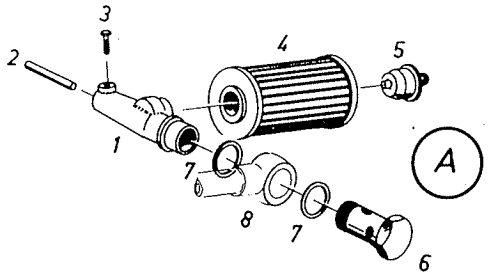

Bild Nr. Ref.No. Figure No. Figura No.	Benennung / Description / Désignation / Denominazione	Ersatzteil - Nr. / Part No. / Pièce de rechange No. / Pezzo di ricambio No.	Anzahl Qty.used / Nadas pièces / No.dei pezzi FL 135/01	FLA 135/21	FL 135/31	Eingebaut in Fahrgestell Nr. von / Used in Chassis No. from / Installé dans chassis No. de / Montata nel telaio No. dal	bis / to / à / al	Als Ersatz ist zu liefern / Substitute / à fournir en échange / in sostituzione è da fornire	Bemerkungen / Remarks / Notices / Notazione
	Achtung! Es kommt jeweils – entsprechend dem Ausrüstungszustand des Schleppers – nur eine der nachfolgenden Rohrleitungs-Variationen zum Anbau.								
	ROHRLEITUNGS – VARIATION : KRAFTHEBER								
1	Sauggelenk	238.950.010. 210	1	1	1				
2	Griffstück	013.830.030.180	1	1	1				
3	Sechskantschraube BM 6x15 DIN 561	X 476 720 505	1	1	1				
4	Siebstern-Einsatz } wahlweise	F 238.950.010.010	1	1	1				
	Siebstern-Filtereinsatz } eingebaut	F 238.950.010.030	1	1	1				
5	Federkappe	H 238.950.010.040	1	1	1				
6	Hohlschraube A 25 DIN 7623	X 494 612 604	1	1	1				
7	Dichtring A 30x36 DIN7603–Vf	X 540 009 495	2	2	2				
8	Saugrohr kpl.	H 138.950.130.010	1	1	1				1 Schneidring X 592 016 602 (L 28 DIN 3861) mitliefern
9	Ölstansauge mit Dichtring	F 112.860.030.020	1	1	1				
o.B.	Dichtring A 26x32 DIN 7603 Cu	X 540 008 678	1	1	1				Einzelteil von Pos. 9
10	Druckrohr vorn	138.950.010.010	1	1	1	X			2 Schneidringe X 592 016 302 (L 15 DIN 3861) mitliefern
11	Schelle	268.950.010.060	3	3	3				
12	Winkel	268.950.010.041	1	1	1				
13	Sechskantschraube M 8x20 DIN 933	X 487 527 741	3	3	3				
14	Stover-Sicherungsmutter M 8	X 434 102 440	4	4	4				
o.B.	Scheibe A 11,5 DIN 7989	X 453 008 102	1	1	1				} zu Pos. 11
o.B.	Sechskantschraube M 8x30 DIN 933	X 487 528 141	1	1	1				}
15	Ger.-Verschraubung EL 15 DIN 2353	X 575 416 302	1	1	1				
o.B.	Schneidring L 15 DIN 3861	X 592 016 302	2	2	2				} Einzelteile von Pos. 15
o.B.	Überwurfmutter AL 15 DIN 3870	X 596 516 339	2	2	2				}
16	Winkel	268.950.010.051	1	1	1				
o.B.	Scheibe 13 DIN 125	X 450 008 708	1	1	1				zu Pos. 16
17	Druckrohr mitte	238.950.010.111	1	1	1				2 Schneidringe X 592 016 302 (L 15 DIN 3861) mitliefern
18	Luftfilter	F 139.860.030.010	1	1	1				
19	Rücklaufrohr kpl.	H 268.950.010.010	1	1	1				1 Schneidring X 592 016 402 (L 18 DIN 3861) mitliefern

HYDR. ROHRLEITUNGEN: Kraftheber, Kraftheber mit Doppelsteuerventil

Bild Nr. Ref. No. Figure No. Figura No.	Benennung / Description / Désignation / Denominazione	Ersatzteil - Nr. / Part No. / Pièce de rechange No. / Pezzo di ricambio No.	Anzahl Qty. used No. des pièces No. dei pezzi FL 135/01	FL A 135/21	FL 135/31	Eingebaut in Fahrgestell Nr. von / Used in Chassis No. from / Installé dans chassis No. de / Montata nel telaio No. dal — bis / to / à / al	Als Ersatz ist zu liefern / Substitute / à fournir en échange / in sostituzione è da fornire	Bemerkungen / Remarks / Notices / Notazione
20	Einschraubrücklauf	238.950.010.100	1	1				
	Einsteckrücklauf	135.953.010.010			1			
	Rundschnurring 14–2/769	X 557 038 666			3			
21	Hohlschraube A 16 DIN 7623	X 494 609 904	1	1	1			
22	Dichtring A 22x27 DIN 7603–Cu	X 540 006 678	2	2	2			
23	Ger.-Verschraubung EL 18 DIN 2353	X 575 416 402	1	1	1			
o.B.	Schneidring L 18 DIN 3861	X 592 016 402	1	1	1			Einzelteile von Pos. 23
o.B.	Überwurfmutter AL 18 DIN 3870	X 596 516 439	1	1	1			
24	Winkel	238.950.010.120	1	1	1			
25	Schelle	238.950.010.010	1	1	1			
26	Sechskantschraube M 8x16 DIN 933	X 487 526 841	1	1	1			
27	Scheibe 8,4 DIN 125	X 450 006 308	1	1	1			
28	Federring 8 DIN 128	X 520 703 947	1	1	1			
29	Druckrohr hinten	238.950.010.071	1	1	1			2 Schneidringe X 592 016 302 (L 15 DIN 3861) mitliefern
30	Schwenkverschraubung L 15	X 593 001 300	1	1	1			
o.B.	Schneidring L 15 DIN 3861	X 592 016 302	1	1	1			Einzelteile von Pos. 30
o.B.	Überwurfmutter AL 15 DIN 3870	X 596 516 339	1	1	1			
31	Rücklaufrohr	268.950.010.030	1	1	1			2 Schneidringe X 592 016 402 (L 18 DIN 3861) mitliefern
32	Rohrschelle	238.950.010.020	1	1	1			
33	Gegenplatte	024.864.020.030	1	1	1			
34	Sechskantschraube M 6x35 DIN 933	X 487 521 205	1	1	1			
35	Stover-Sicherungsmutter M 6	X 434 102 240	1	1	1			
36	Schwallblech vollst.	H 268.950.010.050	1	1	1			
37	Zylinderschraube M 8x40 DIN 84	X 461 725 503	1	1	1			
	ROHRLEITUNGS-VARIATION: Kraftheber mit Doppelsteuerventil.							
	Die Pos. 1–16 ist auch für diese Rohrleitungs-Variation gültig.							
40	Druckrohr	258.950.140.020	1	1	1			2 Schneidringe X 592 016 302 (L 15 DIN 3861) mitliefern

*a = Aufbrauch; *z = zusammenlegen

Bild Nr Ref. No Figure No. Figura No.	Benennung Description Désignation Denominazione	Ersatzteil - Nr. Part No. Pièce de rechange No. Pezzo di ricambio No.	Anzahl Qty. used No. des pièces No. dei pezzi FL 135/01	FLA 135/21	FL 135/31	Eingebaut in Fahrgestell Nr. von bis Used in Chassis No. from to Installé dans chassis No. de à Montata nel telaio No. dal al	Als Ersatz ist zu liefern Substitute à fournir en échange in sostituzione è da fornire	Bemerkungen Remarks Notices Notazione
41	Verbindungsrohr	258.950.140.030	1	1	1			2 Schneidringe X 592 016 302 (L 15 DIN 3861) mitliefern.
42	Schwenkverschraubung L 15	X 593 001 300	2	2	2			
o.B.	Schneidring L 15 DIN 3861	X 592 016 302	1	1	1			Einzelteile von Pos. 42; Stückzahl pro Verschraubung
o.B.	Überwurfmutter AL 15 DIN 3870	X 596 516 339	1	1	1			
43	Einschraubrücklauf	238.950.010.100	1	1				
	Einsteckrücklauf	135.953.010.010			1			
o.B.	Rundschnurring 14–2/769	X 557 038 666			3			zu 135.953.010.010
44	Hohlschraube A 16 DIN 7623	X 494 609 904	1	1	1			
45	Dichtring A 22x27 DIN 7603–Cu	X 540 006 678	2	2	2			
46	Rücklaufrohr kpl.	H 238.950.010.020	1	1	1			
47	Ger.-Verschraubung CL 18 DIN 2353	X 575 216 402	2	2	2			
o.B.	Schneidring L 18 DIN 3861	X 592 016 402	1	1	1			Einzelteile von Pos. 47; Stückzahl pro Verschraubung
o.B.	Überwurfmutter AL 18 DIN 3870	X 596 516 439	1	1	1			
48	Sammelanschluß	238.950.010.032	1	1	1			
49	Verschlußschraube AM 18x1,5 DIN 7604	X 494 204 804	4	4	4			
50	Dichtring A 18x24 DIN 7603–Cu	X 540 005 678	4	4	4			
51	Rücklaufrohr	135.952.020.010	1	1	1			2 Schneidringe X 592 016 402 (L 18 DIN 3861) mitliefern
52	Schwenkverschraubung L 18	X 593 001 400	1	1	1			
o.B.	Schneidring L 18 DIN 3861	X 592 016 402	1	1	1			Einzelteile von Pos. 52
o.B.	Überwurfmutter AL 18 DIN 3870	X 596 516 439	1	1	1			
53	Ger.-Verschraubung EL 15 DIN 2353	X 575 416 302	1	1	1			
o.B.	Schneidring L 15 DIN 3861	X 592 016 302	2	2	2			Einzelteile von Pos. 53
o.B.	Überwurfmutter AL 15 DIN 3870	X 596 516 339	2	2	2			
54	Winkel	238.950.010.120	1	1	1			
55	Schelle	238.950.010.010	1	1	1			
56	Sechskantschraube M 8x16 DIN 933	X 487 526 841	1	1	1			
57	Scheibe 8,4 DIN 125	X 450 006 308	1	1	1			
58	Federring 8 DIN 128	X 520 703 947	1	1	1			

HYDR. ROHRLEITUNGEN: Kraftheber, Kraftheber mit Doppelsteuerventil

Bild Nr. Ref. No. Figure No. Figura No.	Benennung / Description / Désignation / Denominazione	Ersatzteil - Nr. / Part No. / Pièce de rechange No. / Pezzo di ricambio No.	Anzahl Qty. used Nodes pièces No. dei pezzi FL 135/01	FLA 135/21	FL 135/31	Eingebaut in Fahrgestell Nr. von / Used in Chassis No. from / Installé dans chassis No. de / Montata nel telaio No. dal — bis / to / à / al	Als Ersatz ist zu liefern / Substitute / à fournir en échange / in sostituzione è da fornire	Bemerkungen / Remarks / Notices / Notazione
59	Druckrohr hinten	238.950.010.071	1	1	1			2 Schneidringe X 592 016 302 (L 15 DIN 3861) mitliefern
60	Schwenkverschraubung L 15	X 593 001 300	1	1	1			
o.B.	Schneidring L 15 DIN 3861	X 592 016 302	1	1	1			Einzelteile von Pos. 60
o.B.	Überwurfmutter AL 15 DIN 3870	X 596 516 339	1	1	1			
61	Rücklaufrohr	268.950.010.030	1	1	1			2 Schneidringe X 592 016 402 (L 18 DIN 3861) mitliefern
62	Einschraubverschraubung kpl.	G 238.951.010.010	1	1	1			
o.B.	Schneidring L 18 DIN 3861	X 592 016 402	1	1	1			Einzelteile zu Pos. 62
o.B.	Überwurfmutter AL 18 DIN 3870	X 596 516 439	1	1	1			
63	Rohrschelle	238.950.010.020	1	1	1			
64	Gegenplatte	024.864.020.030	1	1	1			
65	Sechskantschraube M 6x35 DIN 933	X 487 521 205	1	1	1			
66	Stover-Sicherungsmutter M 6	X 434 102 240	1	1	1			
67	Luftfilter	F 139.860.030.010	1	1	1			
68	Schwallblech vollst.	H 268.950.010.050	1	1	1			
69	Zylinderschraube M 8x40 DIN 84	X 461 725 503	1	1	1			

*a = Aufbrauch; *z = zusammenlegen

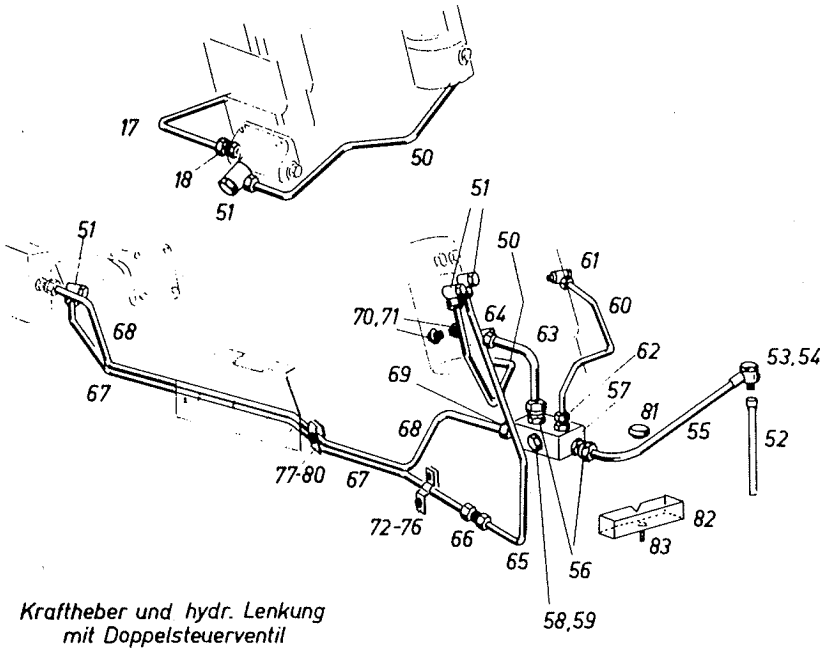

Kraftheber und hydr. Lenkung mit Doppelsteuerventil

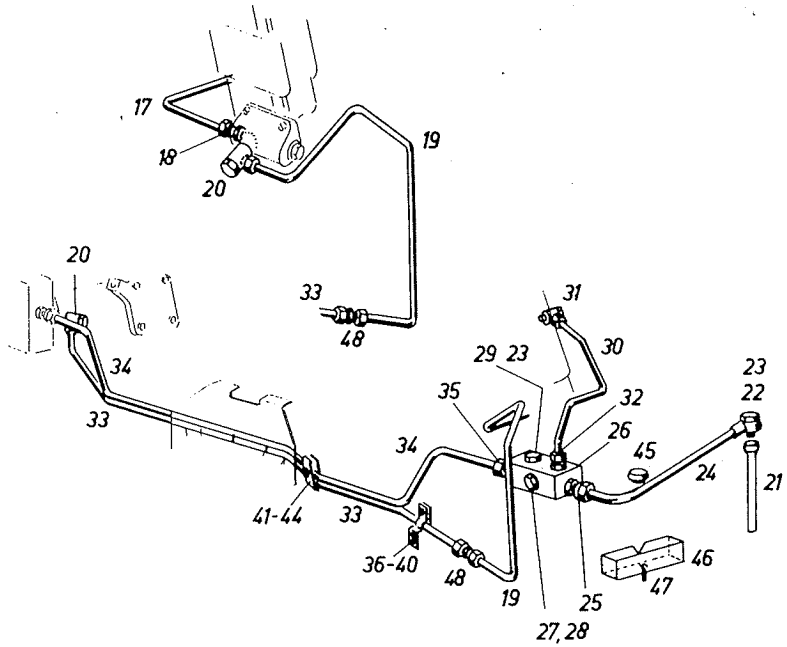

Kraftheber und hydr. Lenkung

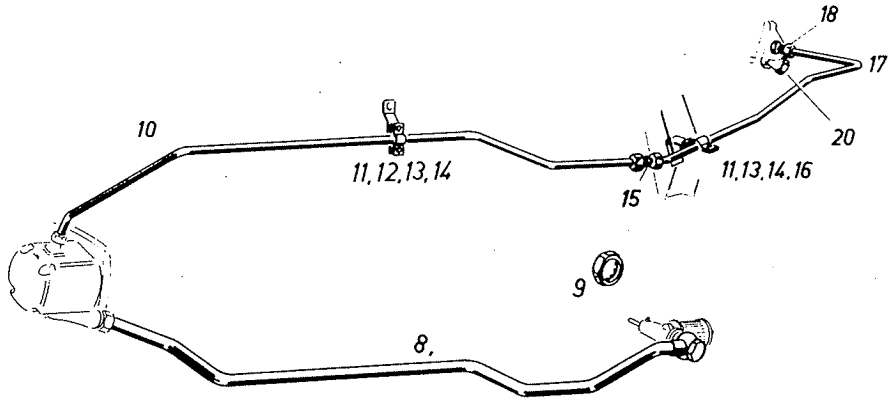

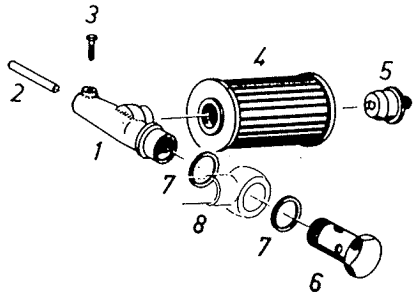

Bild Nr. Ref. No. Figure No. Figura No.	Benennung / Description / Désignation / Denominazione	Ersatzteil - Nr. / Part No. / Pièce de rechange No. / Pezzo di ricambio No.	Anzahl Qty. used No. des pièces No. dei pezzi FL 135/01	FLA 135/21	FL 135/31	Eingebaut in Fahrgestell Nr. von / from / de / dal bis / to / à / al	Als Ersatz ist zu liefern / Substitute / à fournir en échange / in sostituzione è da fornire	Bemerkungen / Remarks / Notices / Notazione
	Achtung! Es kommt jeweils - entsprechend dem Ausrüstungszustand des Schleppers - nur eine der nachfolgenden Rohrleitungs-Variation zum Anbau.							
	ROHRLEITUNGS - VARIATION: Kraftheber mit hydr. Lenkung							
1	Sauggelenk	238.950.010.210	1	1	1			
2	Griffstück	013.830.030.180	1	1	1			
3	Sechskantschraube BM 6x15 DIN 561	X 476 720 505	1	1	1			
4	Siebstern - Einsatz (wahlweise)	F 238.950.010.010	1	1	1			
	Siebstern-Filtereinsatz (eingebaut)	F 238.950.010.030	1	1	1			
5	Federkappe	H 238.950.010.040	1	1	1			
6	Hohlschraube A 25 DIN 7623	X 494 612 604	1	1	1			
7	Dichtring A 30x36 DIN 7603—Vf	X 540 009 495	2	2	2			
8	Saugrohr kpl.	H 138.950.130.010	1	1	1			1 Schneidring X 592 016 602 (L 28 DIN 3861) mitliefern
9	Ölstandsauge mit Dichtring	F 112.860.030.020	1	1	1			
o.B.	Dichtring A 26x32 DIN 7603—Cu	X 540 008 678	1	1	1			Einzelteil von Pos. 9
10	Druckrohr vorn	138.950.010.010	1	1	1			2 Schneidringe X 592 016 302 (L 15 DIN 3861) mitliefern
11	Schelle	268.950.010.060	4	4	4			
o.B.	Scheibe A 11,5 DIN 7989	X 453 008 102	1	1	1			zu Pos. 11
o.B.	Sechskantschraube M 8x30 DIN 933	X 487 528 141	1	1	1			zu Pos. 11
12	Winkel	268.950.010.041	1	1	1			
13	Sechskantschraube M 8x20 DIN 933	X 487 527 741	3	3	3			
14	Stover-Sicherungsmutter M 8	X 434 102 440	4	4	4			
15	Ger.-Verschraubung EL 15 DIN 2353	X 575 416 302	1	1	1			
o.B.	Schneidring L 15 DIN 3861	X 592 016 302	2	2	2			Einzelteile von Pos. 15
o.B.	Überwurfmutter AL 15 DIN 3870	X 596 516 339	2	2	2			Einzelteile von Pos. 15
16	Winkel	268.950.010.051	1	1	1			
o.B.	Scheibe 13 DIN 125	X 450 008 708	1	1	1			zu Pos. 16
17	Druckrohr	238.950.030.011	1	1	1			2 Schneidringe X 592 016 302 (L 15 DIN 3861) mitliefern
18	Ger.-Verschraubung CL 15 DIN 2353	X 575 216 302	1	1	1			
o.B.	Schneidring L 15 DIN 3861	X 592 016 302	1	1	1			Einzelteil von Pos. 18

HYDR. ROHRLEITUNGEN: Kraftheber und hydr. Lenkung, Kraftheber und hydr. Lenkung mit Doppelsteuerventil

Bild Nr. Ref. No. Figure No. Figura No.	Benennung / Description / Désignation / Denominazione	Ersatzteil - Nr. / Part No. / Pièce de rechange No. / Pezzo di ricambio No.	Anzahl Qty. used / Nadas pièces / No. dei pezzi FL 135/01	FLA 135/21	FL 135/31	Eingebaut in Fahrgestell Nr. von / Used in Chassis No. from / Installé dans chassis No. de / Montata nel telaio No. dal — bis / to / à / al	Als Ersatz ist zu liefern / Substitute / à fournir en échange / in sostituzione è da fornire	Bemerkungen / Remarks / Notices / Notazione
o.B.	Überwurfmutter AL 15 DIN 3870	X 596 516 339	1	1	1			Einzelteil von Pos. 18
19	Druckrohr	238.950.130.011	1	1	1			2 Schneidringe X 592 016 302 (L 15 DIN 3861) mitliefern
20	Schwenkverschraubung L 15	X 593 001 300	2	2	2			
o.B.	Schneidring L 15 DIN 3861	X 592 016 302	1	1	1			Einzelteile von Pos. 20; Stückzahl pro Verschraubung
o.B.	Überwurfmutter AL 15 DIN 3870	X 596 516 339	1	1	1			
21	Einschraubrücklauf	238.950.010.100	1	1				
	Einsteckrücklauf	135.953.010.010			1			
o.B.	Rundschnurring 14–2/769	X 557 038 666			3			zu 135.953.010.010
22	Hohlschraube A 16 DIN 7623	X 494 609 904	1	1	1			
23	Dichtring A 22x27 DIN 7603–Cu	X 540 006 678	3	3	3			
24	Rücklaufrohr kpl.	H 238.950.010.020	1	1	1			1 Schneidring X 592 016 402 (L 18 DIN 3861) mitliefern
25	Ger.-Verschraubung CL 18 DIN 2353	X 575 216 402	1	1	1			
o.B.	Schneidring L 18 DIN 3861	X 592 016 402	1	1	1			Einzelteile von Pos. 25
o.B.	Überwurfmutter AL 18 DIN 3870	X 596 516 439	1	1	1			
26	Sammelanschluß	238.950.010.032	1	1	1			
27	Verschlußschraube AM 18x1,5 DIN 7604	X 494 204 804	1	1	1			
28	Dichtring A 18x24 DIN 7603–Cu	X 540 005 678	1	1	1			
29	Verschlußschraube AM 22x1,5 DIN 7604	X 494 206 000	1	1	1			
30	Rücklaufrohr	258.950.130.010	1	1	1			2 Schneidringe X 492 017 702 (S 12 DIN 3861) mitliefern
31	Schwenkverschraubung L 12	X 593 001 200	1	1	1			
o.B.	Schneidring S 12 DIN 3861	X 492 017 702	1	1	1			Einzelteile von Pos. 31
o.B.	Überwurfmutter AL 12 DIN 3870	X 596 516 239	1	1	1			
32	Ger.-Verschraubung CS 12 DIN 2353	X 575 217 702	1	1	1			
o.B.	Schneidring S 12 DIN 3861	X 492 017 702	1	1	1			Einzelteile von Pos. 32
o.B.	Überwurfmutter AS 12 DIN 3870	X 596 517 739	1	1	1			
33	Druckrohr hinten	238.950.010.071	1	1	1			2 Schneidringe X 592 016 302 (L 15 DIN 3861) mitliefern
34	Rücklaufrohr	268.950.010.030	1	1	1			2 Schneidringe X 592 016 402 (L 18 DIN 3861) mitliefern
35	Einschraubverschraubung kpl.	G 238.951.010.010	1	1	1			

Bild Nr. Ref. No. Figure No. Figura No.	Benennung / Description / Désignation / Denominazione	Ersatzteil - Nr. / Part No. / Pièce de rechange No. / Pezzo di ricambio No.	Anzahl Qty. used Nades pièces No. dei pezzi FL 135/01	FLA 135/21	FL 135/31	Eingebaut in Fahrgestell Nr. von / Used in Chassis No. from / Installé dans chassis No. de / Montata nel telaio No. dal	bis / to / à / al	Als Ersatz ist zu liefern / Substitute / à fournir en échange / in sostituzione è da fornire	Bemerkungen / Remarks / Notices / Notazione
o.B.	Schneidring L 18 DIN 3861	X 592 016 402	1	1	1				Einzelteile von Pos. 35
o.B.	Überwurfmutter AL 18 DIN 3870	X 596 516 439	1	1	1				
36	Winkel	238.950.010.120	1	1	1				
37	Schelle	238.950.010.010	1	1	1				
38	Sechskantschraube M 8x16 DIN 933	X 487 526 841	1	1	1				
39	Scheibe 8,4 DIN 125	X 450 006 308	1	1	1				
40	Federring 8 DIN 128	X 520 703 947	1	1	1				
41	Rohrschelle	238.950.010.020	1	1	1				
42	Gegenplatte	024.864.020.030	1	1	1				
43	Sechskantschraube M 6x35 DIN 933	X 487 521 205	1	1	1				
44	Stover-Sicherungsmutter M 6	X 434 102 240	1	1	1				
45	Luftfilter	F 139.860.030.010	1	1	1				
46	Schwallblech vollst.	H 268.950.010.050	1	1	1				
47	Zylinderschraube M 8x40 DIN 84	X 461 725 503	1	1	1				
48	Ger.-Verschraubung EL 15 DIN 2353	X 575 416 302	1	1	1				
o.B.	Schneidring L 15 DIN 3861	X 592 016 302	2	2	2				Einzelteile von Pos. 48
o.B.	Überwurfmutter AL 15 DIN 3870	X 596 516 339	2	2	2				
	ROHRLEITUNGS - VARIATION: Kraftheber und hydr. Lenkung mit Doppelsteuerventil.								
	Die Pos. 1–18 ist auch für diese Rohrleitungs - Variation gültig.								
50	Druckrohr	258.950.400.010	1	1	1				2 Schneidringe X 592 016 302 (L 15 DIN 3861) mitliefern
51	Schwenkverschraubung L 15	X 593 001 300	4	4	4				
o.B.	Schneidring L 15 DIN 3861	X 592 016 302	1	1	1				Einzelteile zu Pos. 51; Stückzahl pro Verschraubung
o.B.	Überwurfmutter AL 15 DIN 3870	X 596 516 339	1	1	1				
52	Einschraubrücklauf	238.950.010.100	1	1					
	Einsteckrücklauf	135.953.010.010			1				
o.B.	Rundschnurring 14–2/769	X 557 038 666			3				zu 135.953.010.010
53	Hohlschraube A 16 DIN 7623	X 494 609 904	1	1	1				

HYDR. ROHRLEITUNGEN: Kraftheber und hydr. Lenkung, Kraftheber und hydr. Lenkung mit Doppelsteuerventil

Bild Nr. Ref. No. Figure No. Figura No.	Benennung / Description / Désignation / Denominazione	Ersatzteil - Nr. / Part No. / Pièce de rechange No. / Pezzo di ricambio No.	Anzahl Qty. used / Nadas piéces / No. dei pezzi FL 135/01	FLA 135/21	FL 135/31	Eingebaut in Fahrgestell Nr. von bis / Used in Chassis No. from to / Installé dans chassis No. de à / Montata nel telaio No. dal al	Als Ersatz ist zu liefern / Substitute / à fournir en échange / in sostituzione è da fornire	Bemerkungen / Remarks / Notices / Notazione
54	Dichtring A 22x27 DIN 7603–Cu	X 540 006 678	2	2	2			
55	Rücklaufrohr kpl.	H 238.950.010.020	1	1	1			1 Schneidring X 592 016 402 (L 18 DIN 3861) mitliefern
56	Ger.-Verschraubung CL 18 DIN 2353	X 575 216 402	2	2	2			
o.B.	Schneidring L 18 DIN 3861	X 592 016 402	1	1	1			Einzelteile von Pos. 56;
o.B.	Überwurfmutter AL 18 DIN 3870	X 596 516 439	1	1	1			Stückzahl pro Verschraubung
57	Sammelanschluß	238.950.010.032	1	1	1			
58	Verschlußschraube AM 18x1,5 DIN 7604	X 494 204 804	1	1	1			
59	Dichtring A 18x24 DIN 7603–Cu	X 540 005 678	1	1	1			
60	Rücklaufrohr	258.950.130.010	1	1	1			
61	Schwenkverschraubung L 12	X 593 001 200	1	1	1			
o.B.	Schneidring S 12 DIN 3861	X 492 017 702	1	1	1			Einzelteile von Pos. 61
o.B.	Überwurfmutter AL 12 DIN 3870	X 596 516 239	1	1	1			
62	Ger.-Verschraubung CS 12 DIN 2353	X 575 217 702	1	1	1			
o.B.	Schneidring S 12 DIN 3861	X 492 017 702	1	1	1			Einzelteile von Pos. 62
o.B.	Überwurfmutter AS 12 DIN 3870	X 596 517 739	1	1	1			
63	Rücklaufrohr	135.952.020.010	1	1	1			2 Schneidringe X 592 016 402 (L 18 DIN 3861) mitliefern
64	Schwenkverschraubung L 18	X 593 001 400	1	1	1			
o.B.	Schneidring L 18 DIN 3861	X 592 016 402	1	1	1			Einzelteile von Pos. 64
o.B.	Überwurfmutter AL 18 DIN 3870	X 596 516 439	1	1	1			
65	Verbindungsrohr	258.950.140.030	1	1	1			2 Schneidringe X 592 016 302 (L 15 DIN 3861) mitliefern
66	Ger.-Verschraubung EL 15 DIN 2353	X 575 416 302	1	1	1			
o.B.	Schneidring L 15 DIN 3861	X 592 016 302	2	2	2			Einzelteile von Pos. 66
o.B.	Überwurfmutter AL 15 DIN 3870	X 596 516 339	2	2	2			
67	Druckrohr hinten	238.950.010.071	1	1	1			2 Schneidringe X 592 016 302 (L 15 DIN 3861) mitliefern
68	Rücklaufrohr	268.950.010.030	1	1	1			2 Schneidringe X 592 016 402 (L 18 DIN 3861) mitliefern
69	Einschraubverschraubung kpl.	G 238.951.010.010	1	1	1			
o.B.	Schneidring L 18 DIN 3861	X 592 016 402	1	1	1			Einzelteile von Pos. 69
o.B.	Überwurfmutter AL 18 DIN 3870	X 596 516 439	1	1	1			

HYDR. ROHRLEITUNGEN : Kraftheber und hydr. Lenkung, Kraftheber und hydr. Lenkung mit Doppelsteuerventil

Bild Nr. Ref. No. Figure No. Figura No.	Benennung Description Désignation Denominazione	Ersatzteil - Nr. Part No. Pièce de rechange No. Pezzo di ricambio No.	Anzahl Qty. used No. des pièces No. dei pezzi FL 135/01	FLA 135/21	FL 135/31	Eingebaut in Fahrgestell Nr. von bis Used in Chassis No. from to Installé dans chassis No. de à Montata nel telaio No. dal al	Als Ersatz ist zu liefern Substitute à fournir en échange in sostituzione è da fornire	Bemerkungen Remarks Notices Notazione
70	Verschlußschraube AM 18x1,5 DIN 7604	X 494 204 804	2	2	2			
71	Dichtring A 18x24 DIN 7603—Cu	X 540 005 678	2	2	2			
72	Winkel	238.950.010.120	1	1	1			
73	Schelle	238.950.010.010	1	1	1			
74	Sechskantschraube M 8x16 DIN 933	X 487 526 841	1	1	1			
75	Scheibe 8,4 DIN 125	X 450 006 308	1	1	1			
76	Federring 8 DIN 128	X 520 703 947	1	1	1			
77	Rohrschelle	238.950.010.020	1	1	1			
78	Gegenplatte	024.864.020.030	1	1	1			
79	Sechskantschraube M 6x35 DIN 933	X 487 521 205	1	1	1			
80	Stover-Sicherungsmutter M 6	X 434 102 240	1	1	1			
81	Luftfilter	F 139.860.030.010	1	1	1			
82	Schwallblech vollst.	H 268.950.010.050	1	1	1			
83	Zylinderschraube M 8x40 DIN 84	X 461 725 503	1	1	1			

*a = Aufbrauch; *z = zusammen